Fiche produit
Caractéristiques

XT230A1PCM12
Detecteur capacitif m30 12 24v dc pnp no nc 4 fils non noyable connect m12



Principales

Gamme de produit	Détecteurs de proximité capacitifs Telemecanique XT
Type de capteur	Détecteur de proximité capacitif
Application spécifique du produit	Détection des matériaux isolés ou conducteurs
Nom du capteur	XT2
Forme du capteur	Cylindrique M30
Dimension	74,5 mm
Type de carter	Fixe
Capacité de montage du détecteur	Non encastrable
Matière	Plastique
Matière du coffret	Plastique
Type de signal de sortie	Numérique
Mode de raccordement	À 4 fils
[Sn] portée nominale	15 mm
Sortie logique	1 "O" + 1 "F"
Type de circuit de sortie	CC
Type de sortie logique	PNP
Raccordement électrique	Connecteur mâle M12, 4 broches
[Us] tension d'alimentation	12...24 V CC avec protection contre l'inversion de polarité
Retard réponse maximal	15 ms
Degré de protection IP	Double isolation IP67 conforming to CEI 60529

Complémentaires

Filetage ISO	M30 x 1,5
Face de détection	Frontal
[Sa] portée de travail	0…11 mm
Zone de réglage	0…17 mm
Parcours différentiel	< 1...20 % Sr
Précision de répétition	< 5 % Sr
Etat LED	Indication état sortie :1 LED (jaune)
Limites de la tension d'alimentation	10…30 V CC
Courant résiduel maximal	100 mA état ouvert
Type de protection	Protection contre les courts-circuits
Fréquence de commutation	<= 150 Hz
Chute de tension maximale	<2,5 V (fermé)
Consommation électrique	< 25 mA
Retard à la disponibilité maxi	100 ms
Retard récupération maxi	15 ms
Courant commuté maximum	400 mA
Marquage	CE
Réglage	Sensibilité par potentiomètre
Longueur du filetage	48,5 mm
Longueur	74,5 mm
Poids du produit	0,15 kg

Les informations fournies dans cette documentation contiennent des descriptions générales et/ou des caractéristiques techniques sur les performances des produits concernés.
Cette documentation ne doit pas remplacer ni être utilisée pour la détermination de la conformité ou de la fiabilité de ces produits pour des applications propres à l'utilisateur.
Il incombe à l'utilisateur ou à l'intégrateur de réaliser une analyse des risques, une évaluation et des tests appropriés et complets des produits concernant les applications spécifiques prévues et l'utilisation qui en découle.
Ni TMSS Holding ni une quelconque de ses socï¿½tï¿½s affiliï¿½es ou filiales ne pourra ï¿½tre tenu responsable de toute utilisation inappropriï¿½e des informations ci-incluses.

Environnement

Normes	CEI 60947-5-2
Certifications du produit	cULus
Température de l'air ambiant en fonctionnement	-10…60 °C
Tenue aux vibrations	10 gn amplitude = 1 mm (f = 10…55 Hz) se conformer à CEI 60068-2-6
Tenue aux chocs mécaniques	30 gn pour 11 ms se conformer à CEI 60068-2-27
Tenue aux décharges électrostatiques	4 KV contact se conformer à CEI 6100-4-11 8 kV air se conformer à CEI 6100-4-11
Tenue aux champs électromagnétiques rayonnés	3 V/m se conformer à CEI 61000-4-3
Tenue aux transitoires rapides	2 kV se conformer à CEI 61000-4-4

Emballage

Type d'emballage 1	PCE
Nb produits dans l'emballage 1	1
Hauteur de l'emballage 1	2,5 cm
Largeur de l'emballage 1	21 cm
Longueur de l'emballage 1	15 cm
Poids de l'emballage 1	0,081 kg

Durabilité de l'offre

Sans métaux lourds toxiques	Oui
Pour toutes les demandes Reach Rohs, contactez-nous Ã l'adresse	sustainability@tesensors.com

Garantie contractuelle

Garantie	18 mois

Dimensions

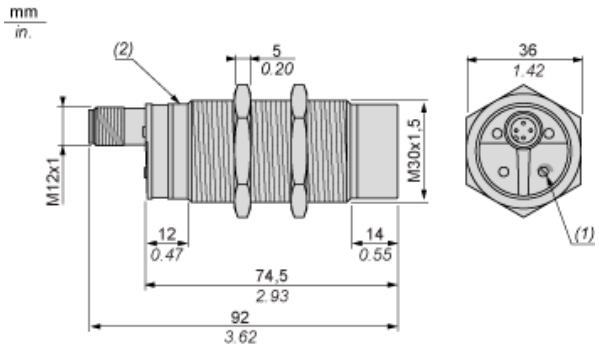

(1) Potentiomètre de réglage
(2) Voyant

Installation

Distances minimales de montage (mm)

Côte à côte

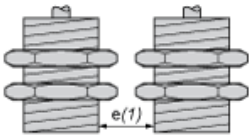

e(1) 60
≥

Face à face

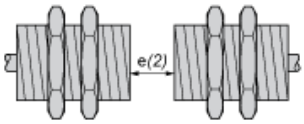

e(2) 90
≥

Face à un objet métallique

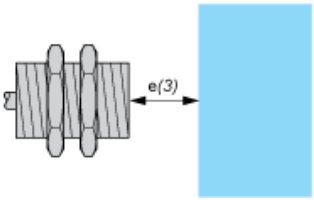

e(3) 45
≥

Montage en support

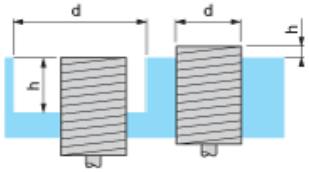

d ≥ 90
h ≥ 30

Couple de serrage de l'écrou de fixation : 8 N.m

Réglage

Réglage de sensibilité

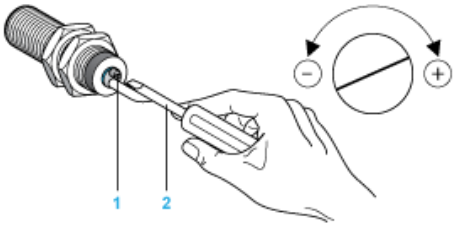

(1) Potentiomètre de réglage
(2) Tournevis (inclus avec le capteur)

Schéma de câblage

Version de connecteur

Connecteur M12



4 fils CC, sortie PNP NO + NF, M12

