Fiche produit
Caractéristiques

XSAV12801L10
XS détecteur inductif ctrl rotat métal - M30 L81mm noyable Sn10mm AC/DC NC - 10m



Principales

Gamme de produit	Détecteurs de proximité inductifs Telemecanique XS
Nom de gamme	Application
Type de produit ou équipement	Capteur
Type de capteur	Détecteur de proximité inductif
Application	Surveillance de la rotation
Nom du capteur	XSA
Forme du capteur	Cylindrique M30
Dimension	81 mm
Type de carter	Fixe
Capacité de montage du détecteur	Encastrable
Matière	Métal
Matière du coffret	Laiton plaqué nickel
Type de signal de sortie	Numérique
Mode de raccordement	2 fils
[Sn] portée nominale	10 mm
Sortie logique	1 "O"
Type de circuit de sortie	CA/CC
Raccordement électrique	Sur plage
Longueur de câble	10 m
[Us] tension d'alimentation	24 à 210 V CC 24…240 V CA 50/60 Hz
Pouvoir de commutation en mA	5…200 mA CC 5…350 mA CA
Degré de protection IP	IP67 conforming to CEI 60529

Complémentaires

Type de filetage	M30 x 1,5
Face de détection	Frontal
Matière de la face avant	PPS
Portée	> 8…15 mm
Réglage gamme de fréquence	120…3000 cyc/mn
Domaine de fonctionnement	0…8 mm
Parcours différentiel	3…15% du Fr
Précision de répétition	3% du Sr
Composition du câble	2 x 0,34 mm²
Isolement	PVC
Etat LED	État sortie :1 LED (rouge)
Limites de la tension d'alimentation	20…264 V CA/CC
Courant résiduel maximal	1,5 mA état ouvert
Fréquence de commutation	<= 800 Hz
Chute de tension maximale	<5,7 V (fermé)
Temporisation à la mise sous tension	9 s standard
Marquage	CE
Longueur du filetage	67 mm
Longueur	81 mm
Poids du produit	0,3 kg

Les informations fournies dans cette documentation contiennent des descriptions générales et/ou des caractéristiques techniques sur les performances des produits concernés.
Cette documentation ne doit pas remplacer ni être utilisée pour la détermination de la conformité ou de la fiabilité de ces produits pour des applications propres à l'utilisateur.
Il incombe à l'utilisateur ou à l'intégrateur de réaliser une analyse des risques, une évaluation et des tests appropriés et complets des produits concernant les applications spécifiques prévues et l'utilisation qui en découle.
Ni TMSS Holding ni une quelconque de ses soci¿½t¿½s affili¿½es ou filiales ne pourra ¿½tre tenu responsable de toute utilisation inappropri¿½e des informations ci-incluses.

Environnement

Certifications du produit	CCC[RETURN]UL[RETURN]CSA
Température de l'air ambiant en fonctionnement	-25…70 °C
Température ambiante de stockage	-40…85 °C

Emballage

Type d'emballage 1	PCE
Nb produits dans l'emballage 1	1
Hauteur de l'emballage 1	9,200 cm
Largeur de l'emballage 1	9,800 cm
Longueur de l'emballage 1	15,000 cm
Poids de l'emballage 1	424,000 g
Type d'emballage 2	S02
Nb produits dans l'emballage 2	7
Hauteur de l'emballage 2	15 cm
Largeur de l'emballage 2	30 cm
Longueur de l'emballage 2	40 cm
Poids de l'emballage 2	3,346 kg

Durabilité de l'offre

Statut environnemental de l'offre	Produit Green Premium
Profil de circularité	Informations de fin de vie
Pour toutes les demandes Reach Rohs, contactez-nous Ã l'adresse	sustainability@tesensors.com

Garantie contractuelle

Garantie	18 mois

Dimensions

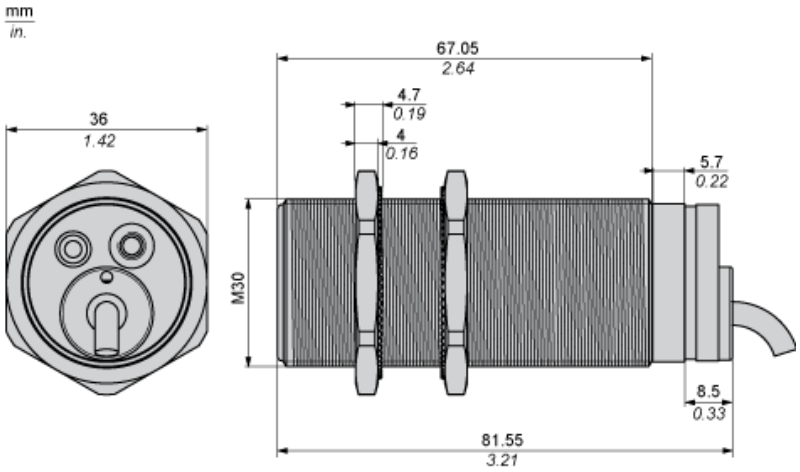

(1) Voyant

Distances minimales de montage

Côte à côte

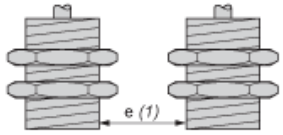

e(1) 20 mm (0.79 in.)
≥

Face à face

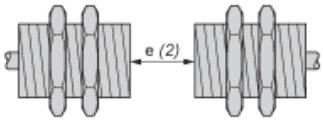

e(2) 120 mm (4.72 in.)
≥

Face à un objet métallique

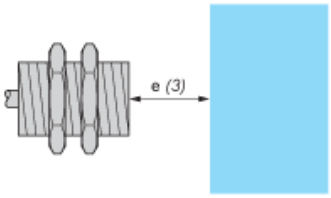

e(3) 30 mm (1.18 in.)
≥

Schémas de câblage

2 fils CA ou CC

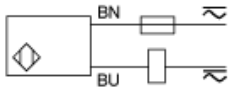

BU : Bleu
BN : Marron

Courbes de performances

Cible en acier standard : 30x30x1 mm

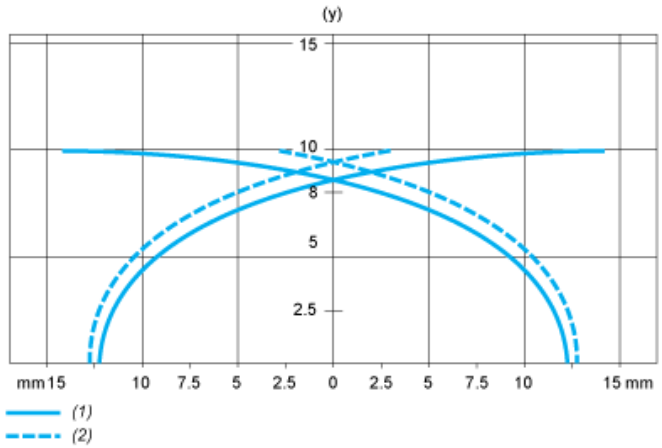

(1) Points de collecte
(2) Points de dépose (objet approchant latéralement)
(y) Distance de détection en mm