Fiche produit
Caractéristiques

XSAV11373EX
XS détecteur induc ATEX 6..150 cy métal - M30 L81mm noya Sn10mm DC3-PNP NC - 2m



Principales

Gamme de produit	Détecteurs de proximité inductifs Telemecanique XS
Nom de gamme	Application
Type de capteur	Détecteur de proximité inductif
Application	Surveillance de la rotation de la poussière ATEX
Nom du capteur	XSA
Forme du capteur	Cylindrique M30
Dimension	30 mm
Type de carter	Fixe
Capacité de montage du détecteur	Encastrable
Matière	Métal
Matière du coffret	Laiton plaqué nickel
[Sn] portée nominale	10 mm
Type de signal de sortie	Numérique
Mode de raccordement	À 3 fils
Sortie logique	1 "O"
Type de circuit de sortie	CC
Type de sortie logique	PNP
Raccordement électrique	Sur plage
Longueur de câble	2 m
[Us] tension d'alimentation	12...48 V CC avec protection contre l'inversion de polarité
Pouvoir de commutation en mA	<= 200 mA avec protection contre les surcharges et courts-circuits
Degré de protection IP	IP67 conforming to CEI 60529

Complémentaires

Type de filetage	M30 x 1,5
Face de détection	Frontal
Matière de la face avant	PPS
Portée	> 8…15 mm
Réglage gamme de fréquence	6…150 cyc/mn
Domaine de fonctionnement	0…8 mm
Parcours différentiel	3…15% du Fr
Précision de répétition	3% du Sr
Composition du câble	3 x 0,34 mm²
Isolement	PVC
Etat LED	État sortie :1 LED (rouge)
Limites de la tension d'alimentation	10…58 V CC
Fréquence de commutation	<= 100 Hz
Chute de tension maximale	<1,8 V (régime fermé)
Consommation électrique	0…15 mA sans charge
Temporisation à la mise sous tension	9 s standard
Marquage	II2 D-Ex tb IIIC T90°C Db IP67
Longueur du filetage	57 mm
Longueur	81 mm

Les informations fournies dans cette documentation contiennent des descriptions générales et/ou des caractéristiques techniques sur les performances des produits concernés.
Cette documentation ne doit pas remplacer ni être utilisée pour la détermination de la conformité ou de la fiabilité de ces produits pour des applications propres à l'utilisateur.
Il incombe à l'utilisateur ou à l'intégrateur de réaliser une analyse des risques, une évaluation et des tests appropriés et complets des produits concernant les applications spécifiques prévues et l'utilisation qui en découle.
Ni TMSS Holding ni une quelconque de ses socï¿½tï¿½s affiliï¿½es ou filiales ne pourra ï¿½tre tenu responsable de toute utilisation inappropriï¿½e des informations ci-incluses.

Environnement

Caractéristique d'environnement	Zone dangereuse
Normes	CEI 60079-31 CEI 60079-0
Règlement Européen	2014/34/EU - ATEX directive
Certifications du produit	INERIS 04ATEX0022[RETURN]CEI-Ex INE 17.0006
Température de l'air ambiant en fonctionnement	-20…60 °C
Zone poussière	Zone 21 - 22

Emballage

Type d'emballage 1	PCE
Nb produits dans l'emballage 1	1
Hauteur de l'emballage 1	5,000 cm
Largeur de l'emballage 1	12,000 cm
Longueur de l'emballage 1	16,000 cm
Poids de l'emballage 1	226,000 g
Type d'emballage 2	S02
Nb produits dans l'emballage 2	20
Hauteur de l'emballage 2	15,000 cm
Largeur de l'emballage 2	30,000 cm
Longueur de l'emballage 2	40,000 cm
Poids de l'emballage 2	4,849 kg

Durabilité de l'offre

Statut environnemental de l'offre	Produit Green Premium
Profil de circularité	Informations de fin de vie
Pour toutes les demandes Reach Rohs, contactez-nous Ã l'adresse	sustainability@tesensors.com

Garantie contractuelle

Garantie	18 mois

Dimensions

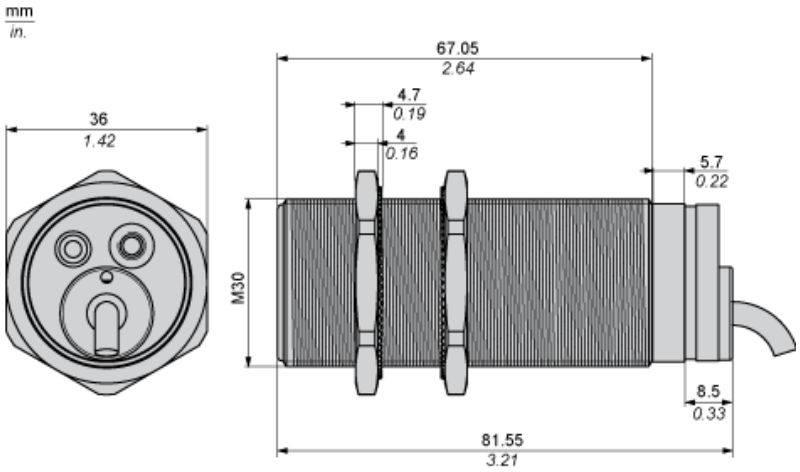

(1) Voyant

Distances minimales de montage

Côte à côte

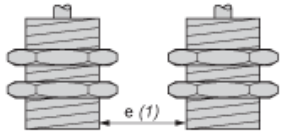

e(1) 20 mm (0.79 in.)
≥

Face à face

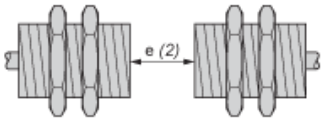

e(2) 120 mm (4.72 in.)
≥

Face à un objet métallique

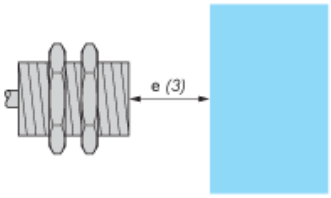

e(3) 30 mm (1.18 in.)
≥

Schémas de câblage

3 fils CC

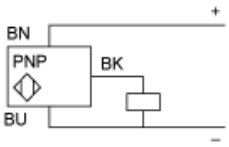

BU : Bleu
BN : Marron
BK : Noir

Courbes de performances

Cible en acier standard : 30x30x1 mm

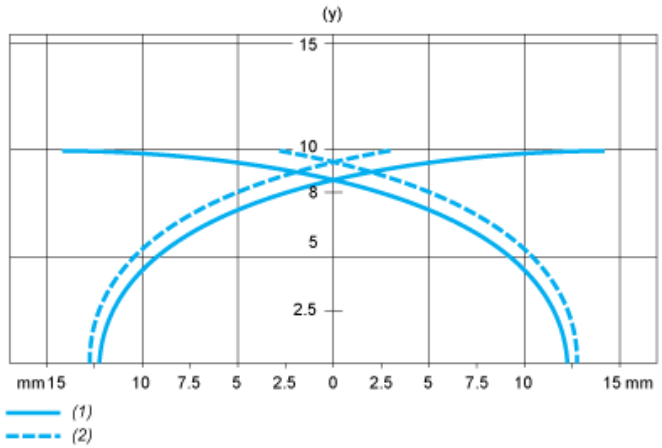

(1) Points de collecte
(2) Points de dépose (objet approchant latéralement)
(y) Distance de détection en mm