Fiche produit
Caractéristiques

XS9C2A2A1M12
OsiSense XS9 - détecteur inductif - 40x40 - L70mm - PBT - Sn 25 mm - conn. M12



Principales

Gamme de produit	Détecteurs de proximité inductifs Telemecanique XS
Nom de gamme	Universel
Type de capteur	Détecteur de proximité inductif
Application	-
Nom du capteur	XS9
Forme du capteur	Forme 40 x 40 x 70
Dimension	70 mm
Type de carter	Fixe
Capacité de montage du détecteur	Non encastrable
Matière	Plastique
Matière du coffret	PBT
Type de signal de sortie	Analogique
Mode de raccordement	À 3 fils
[Sn] portée nominale	25 mm
Type de circuit de sortie	CC
Plage de sortie analogique	0...10 V
Raccordement électrique	Connecteur mâle M12, 4 broches
[Us] tension d'alimentation	24 V CC avec protection contre l'inversion de polarité
Degré de protection IP	IP67 conforming to CEI 60529 IP65 conforming to CEI 60529 IP69K conforming to DIN 40050

Complémentaires

Face de détection	Tête à encoche 5 positions
Matière de la face avant	PBT
Domaine de fonctionnement	2…27 mm
Erreur de linéarité	<= 3% de Sr
Dérive du courant de sortie maximal	5 %
Etat LED	État sortie :1 LED (jaune)
Limites de la tension d'alimentation	15…36 V CC
Consommation électrique	0…4 mA sans charge
Retard à la disponibilité maxi	7,5 ms
Retard réponse maximal	6 ms
Retard récupération maxi	6 ms
Marquage	CE
Hauteur	40 mm
Longueur	40 mm
Largeur	70 mm
Poids du produit	0,149 kg

Les informations fournies dans cette documentation contiennent des descriptions générales et/ou des caractéristiques techniques sur les performances des produits concernés.
Cette documentation ne doit pas remplacer ni être utilisée pour la détermination de la conformité ou de la fiabilité de ces produits pour des applications propres à l'utilisateur.
Il incombe à l'utilisateur ou à l'intégrateur de réaliser une analyse des risques, une évaluation et des tests appropriés et complets des produits concernant les applications spécifiques prévues et l'utilisation qui en découle.
Ni TMSS Holding ni une quelconque de ses socii¿½ti¿½s affilii¿½es ou filiales ne pourra i¿½tre tenu responsable de toute utilisation inappropri¿½e des informations ci-incluses.

Environnement

Certifications du produit	UL[RETURN]CSA
Température de l'air ambiant en fonctionnement	-25…70 °C
Température ambiante de stockage	-40…85 °C
Tenue aux vibrations	25 gn amplitude = +/- 2 mm (f = 10…55 Hz) se conformer à CEI 60068-2-6
Tenue aux chocs mécaniques	50 gn pour 11 ms se conformer à CEI 60068-2-27

Emballage

Type d'emballage 1	PCE
Nb produits dans l'emballage 1	1
Hauteur de l'emballage 1	4,5 cm
Largeur de l'emballage 1	4,1 cm
Longueur de l'emballage 1	8,7 cm
Poids de l'emballage 1	148,0 g
Type d'emballage 2	S02
Nb produits dans l'emballage 2	42
Hauteur de l'emballage 2	15,0 cm
Largeur de l'emballage 2	30,0 cm
Longueur de l'emballage 2	40,0 cm
Poids de l'emballage 2	6,671 kg
Type d'emballage 3	PAL
Nb produits dans l'emballage 3	672
Hauteur de l'emballage 3	70,0 cm
Largeur de l'emballage 3	60,0 cm
Longueur de l'emballage 3	80,0 cm
Poids de l'emballage 3	111,552 kg

Durabilité de l'offre

Profil de circularité	Pas d'opérations particulières de recyclage requises
Pour toutes les demandes Reach Rohs, contactez-nous Ã l'adresse	sustainability@tesensors.com

Garantie contractuelle

Garantie	18 mois

Dimensions

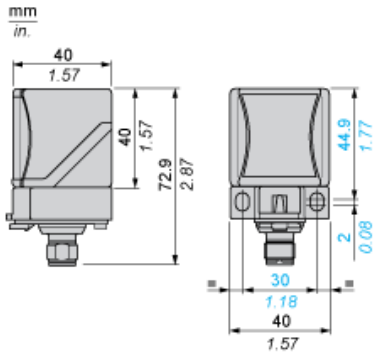

Montage

Positions de tête

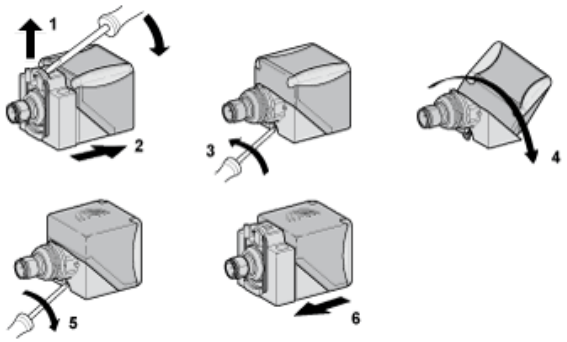

Précautions d'installation

Distances minimales de montage (mm)

Côte à côte

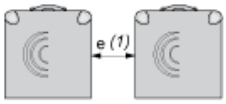

e(1) 120
≥

Face à face

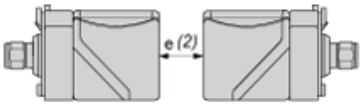

e(2) 240
≥

Face à un objet métallique

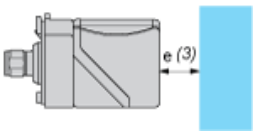

e(3) 90
≥

Schémas de câblage

3 fils

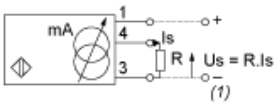

(1) Tension de sortie

Assurer au minimum 5 V entre le + et la sortie du capteur (borne 4).

	Courant de sortie	Valeur d'impédance de charge	Tension de sortie	Valeur d'impédance de charge
12 V	0-10 mA	R ≤ 630 Ω	-	-
24 V	0-10 mA	R ≤ 1500 Ω	0-10 V	R ≤ 1000 Ω

Sorties analogiques

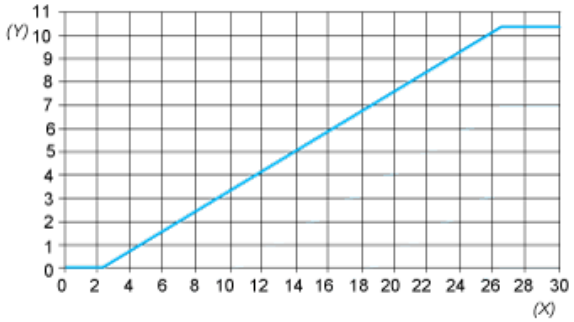

(Y) Tension de sortie (V)
(X) Distance de détection (mm)