Fiche produit
Caractéristiques

XS912RWPAM12
OsiSense XS9 - détecteur inductif - M12 - L60mm - inox303 - Sn 6mm - conn. M12



Principales

Gamme de produit	Détecteurs de proximité inductifs Telemecanique XS
Nom de gamme	Application
Type de capteur	Détecteur de proximité inductif
Application	Poste à souder
Nom du capteur	XS9
Forme du capteur	Cylindrique M12
Dimension	60 mm
Type de carter	Corps pièce unique
Matière du coffret	Acier inoxydable 303
Type de signal de sortie	Numérique
Mode de raccordement	À 3 fils
[Sn] portée nominale	6 mm
Sortie logique	1 "F"
Type de sortie logique	PNP
Raccordement électrique	Connecteur mâle M12, 4 broches
[Us] tension d'alimentation	12…24 V CC avec protection contre l'inversion de polarité
Pouvoir de commutation en mA	<= 200 mA avec protection contre les surcharges et courts-circuits
Degré de protection IP	IP69K conforming to DIN 40050 IP68 conforming to CEI 60529

Complémentaires

Type de filetage	M12 x 1
Face de détection	Frontal
Capacité de montage du détecteur	Encastrable
Matière	Inox 303
Matière de la face avant	Inox 303
Portée	> 4…8 mm
Domaine de fonctionnement	0…4,8 mm
Parcours différentiel	1…15 % de Sr
Précision de répétition	<= 5 % de Sr
Type de circuit de sortie	CC
Etat LED	État sortie :1 LED (jaune)
Limites de la tension d'alimentation	10…30 V CC
Courant résiduel maximal	0,1 mA état ouvert
Fréquence de commutation	<= 15 Hz
Chute de tension maximale	<2 V (fermé)
Consommation électrique	<= 10 mA sans charge
Retard à la disponibilité maxi	80 ms
Retard réponse maximal	0,0001 ms
Retard récupération maxi	0,015 ms
Marquage	CE
Longueur du filetage	41 mm
Hauteur	12 mm
Longueur	60 mm
Poids du produit	0,024 kg

Les informations fournies dans cette documentation contiennent des descriptions générales et/ou des caractéristiques techniques sur les performances des produits concernés.
Cette documentation ne doit pas remplacer ni être utilisée pour la détermination de la conformité ou de la fiabilité de ces produits pour des applications propres à l'utilisateur.
Il incombe à l'utilisateur ou à l'intégrateur de réaliser une analyse des risques, une évaluation et des tests appropriés et complets des produits concernant les applications spécifiques prévues et l'utilisation qui en découle.
Ni TMSS Holding ni une quelconque de ses socii¿½ti¿½s affilii¿½es ou filiales ne pourra i¿½tre tenu responsable de toute utilisation inappropri¿½e des informations ci-incluses.

Environnement

Certifications du produit	cULus
Température de l'air ambiant en fonctionnement	-25…70 °C
Température ambiante de stockage	-25…70 °C
Tenue aux vibrations	25 gn amplitude = +/- 1 mm (f = 10…55 Hz) se conformer à CEI 60068-2-6
Tenue aux chocs mécaniques	30 gn pour 11 ms se conformer à CEI 60068-2-27

Emballage

Type d'emballage 1	PCE
Nb produits dans l'emballage 1	1
Hauteur de l'emballage 1	1,500 cm
Largeur de l'emballage 1	10,000 cm
Longueur de l'emballage 1	13,000 cm
Poids de l'emballage 1	32,000 g
Type d'emballage 2	S01
Nb produits dans l'emballage 2	25
Hauteur de l'emballage 2	15,000 cm
Largeur de l'emballage 2	15,000 cm
Longueur de l'emballage 2	40,000 cm
Poids de l'emballage 2	990,000 g

Durabilité de l'offre

Pour toutes les demandes Reach Rohs, contactez-nous Ã l'adresse	sustainability@tesensors.com

Garantie contractuelle

Garantie	18 mois

Dimensions

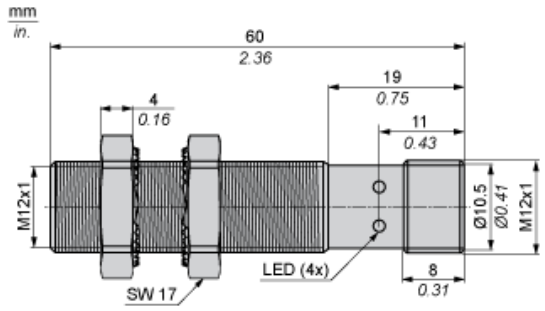
mm
in.
60
2.36
19
0.75
11
0.43
4
0.16
M12x1
Ø10.5
Ø0.41
M12x1
LED (4x)
8
0.31
SW 17

Distances minimales de montage en mm

Côte à côte

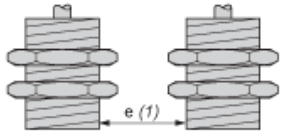

e(1) 38 mm (1.50 in.)
≥

Face à face

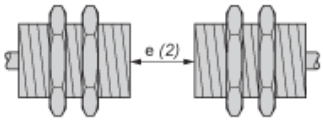

e(2) 30 mm (1.18 in.)
≥

Face à un objet métallique

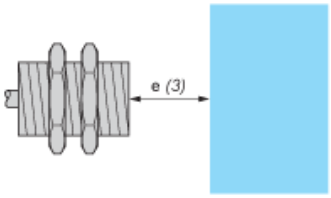

e(3) 20 mm (0.79 in.)
≥

Monté en support métallique

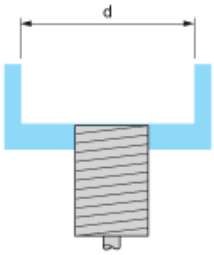

d ≥ 24 mm (0.94 in.)

Schémas de câblage

Connecteur M12



PNP

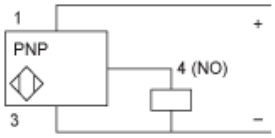

1 : (+)
2 : Non connecté
3 : (-)
4 : Sortie NO