Fiche produit
Caractéristiques

XS8D1A1MBL10
XS détecteur inductif plast - 80x80x26mm noyable apprent Sn60mm AC/DC NC - 10m



Principales

Gamme de produit	Détecteurs de proximité inductifs Telemecanique XS
Nom de gamme	Universel
Type de capteur	Détecteur de proximité inductif
Application	-
Nom du capteur	XS8
Forme du capteur	Forme plate 80 x 80 x 26
Dimension	26 mm
Type de carter	Fixe
Capacité de montage du détecteur	Non encastrable
Matière	Plastique
Matière du coffret	PBT
Type de signal de sortie	Numérique
Mode de raccordement	2 fils
[Sn] portée nominale	40 Mm encastrable 60 mm non encastrable
Sortie logique	1 "O"
Type de circuit de sortie	CA/CC
Raccordement électrique	Sur plage
Longueur de câble	10 m
[Us] tension d'alimentation	24…240 V CA/CC 50/60 Hz
Pouvoir de commutation en mA	5…200 mA CC 5…300 mA CA
Degré de protection IP	Double isolation IP68 conforming to CEI 60529

Complémentaires

Face de détection	Frontal
Matière de la face avant	PBT
Zone de réglage fin	20…40 Mm encastrable 20…60 mm non encastrable
Parcours différentiel	1…15% du sr
Composition du câble	2 x 0,34 mm²
Isolement	PVC
Limites de la tension d'alimentation	20…264 V CA/CC
Courant résiduel maximal	1,5 mA état ouvert
Fréquence de commutation	<= 150 Hz
Chute de tension maximale	<5,5 V (fermé)
Consommation électrique	<= 10 mA sans charge
Retard à la disponibilité maxi	15 ms
Retard réponse maximal	0,3 ms
Retard récupération maxi	6 ms
Marquage	CE
Profondeur	26 mm
Hauteur	80 mm
Largeur	80 mm
Poids du produit	0,71 kg

Les informations fournies dans cette documentation contiennent des descriptions générales et/ou des caractéristiques techniques sur les performances des produits concernés.
Cette documentation ne doit pas remplacer ni être utilisée pour la détermination de la conformité ou de la fiabilité de ces produits pour des applications propres à l'utilisateur.
Il incombe à l'utilisateur ou à l'intégrateur de réaliser une analyse des risques, une évaluation et des tests appropriés et complets des produits concernant les applications spécifiques prévues et l'utilisation qui en découle.
Ni TMSS Holding ni une quelconque de ses socïï¿½ï¿½s affiliï¿½ï¿½es ou filiales ne pourra ï¿½tre tenu responsable de toute utilisation inappropriï¿½e des informations ci-incluses.

Environnement

Certifications du produit	CCC[RETURN]CSA[RETURN]UL
Température de l'air ambiant en fonctionnement	-25…70 °C
Température ambiante de stockage	-40…85 °C
Tenue aux vibrations	25 gn amplitude = +/- 2 mm (f = 10…55 Hz) se conformer à CEI 60068-2-6
Tenue aux chocs mécaniques	50 gn pour 11 ms se conformer à CEI 60068-2-27

Emballage

Type d'emballage 1	PCE
Nb produits dans l'emballage 1	1
Hauteur de l'emballage 1	14,800 cm
Largeur de l'emballage 1	9,200 cm
Longueur de l'emballage 1	9,200 cm
Poids de l'emballage 1	618,000 g
Type d'emballage 2	S02
Nb produits dans l'emballage 2	7
Hauteur de l'emballage 2	15 cm
Largeur de l'emballage 2	30 cm
Longueur de l'emballage 2	40 cm
Poids de l'emballage 2	4,684 kg

Durabilité de l'offre

Statut environnemental de l'offre	Produit Green Premium
Profil de circularité	Pas d'opérations particulières de recyclage requises
Pour toutes les demandes Reach Rohs, contactez-nous Ã l'adresse	sustainability@tesensors.com

Garantie contractuelle

Garantie	18 mois

Dimensions

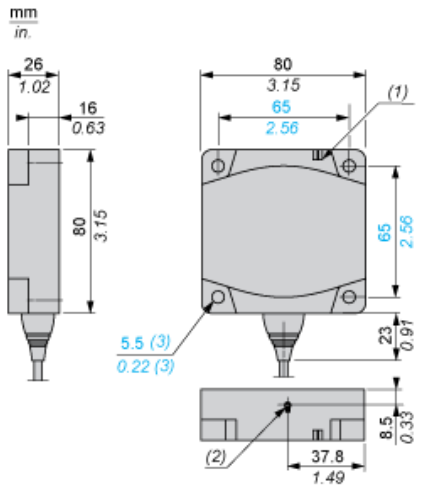

(1) Voyant
(2) Bouton de mode Apprentissage
(3) Pour vis de type CHC

Installation

Distances minimales de montage (mm)

Côte à côte

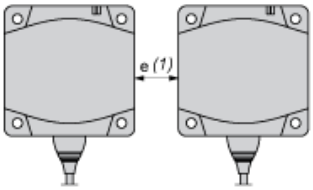

Face à face

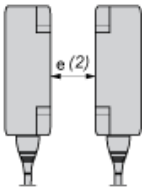

Face à un objet métallique

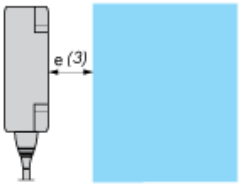

	e (1)	e (2)	e (3)
Montage affleurant	200	400	40
Montage non affleurant	600	Non recommandé	

Schémas de câblage

2 fils, sortie NF

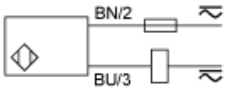

BU : Bleu
BN : Marron