# Fiche produit
## Caractéristiques

# XS7D1A1PAM12
## OsiSense XS7 - détecteur inductif - 80x80 - L26mm - PBT - Sn 40mm - conn. M12




### Principales

| | |
|---|---|
| Gamme de produit | Détecteurs de proximité inductifs Telemecanique XS |
| Nom de gamme | Universel |
| Type de capteur | Détecteur de proximité inductif |
| Application | - |
| Nom du capteur | XS7 |
| Forme du capteur | Forme plate 80 x 80 x 26 |
| Dimension | 26 mm |
| Type de carter | Fixe |
| Capacité de montage du détecteur | Encastrable |
| Matière | Plastique |
| Matière du coffret | PBT |
| Type de signal de sortie | Numérique |
| Mode de raccordement | À 3 fils |
| Sortie logique | 1 "F" |
| Type de circuit de sortie | CC |
| Type de sortie logique | PNP |
| Raccordement électrique | Connecteur mâle M12, 4 broches |
| [Us] tension d'alimentation | 12…24 V CC avec protection contre l'inversion de polarité |
| Pouvoir de commutation en mA | <= 100 mA CC avec protection contre les surcharges et courts-circuits |
| Degré de protection IP | Double isolation IP67 conforming to CEI 60529 |

### Complémentaires

| | |
|---|---|
| Face de détection | Frontal |
| Matière de la face avant | PBT |
| Domaine de fonctionnement | 0…32 mm |
| Parcours différentiel | 1…15% du sr |
| Etat LED | État sortie :1 LED (jaune) |
| Limites de la tension d'alimentation | 10…36 V CC |
| Fréquence de commutation | <= 100 Hz |
| Chute de tension maximale | <2 V (fermé) |
| Consommation électrique | <= 10 mA sans charge |
| Retard à la disponibilité maxi | 30 ms |
| Retard réponse maximal | 5 ms |
| Retard récupération maxi | 35 ms |
| Marquage | CE |
| Profondeur | 26 mm |
| Hauteur | 80 mm |
| Largeur | 80 mm |

Les informations fournies dans cette documentation contiennent des descriptions générales et/ou des caractéristiques techniques sur les performances des produits concernés.
Cette documentation ne doit pas remplacer ni être utilisée pour la détermination de la conformité ou de la fiabilité de ces produits pour des applications propres à l'utilisateur.
Il incombe à l'utilisateur ou à l'intégrateur de réaliser une analyse des risques, une évaluation et des tests appropriés et complets des produits concernant les applications spécifiques prévues et l'utilisation qui en découle.
Ni TMSS Holding ni une quelconque de ses soci¿½ti¿½s affili¿½es ou filiales ne pourra ¿½tre tenu responsable de toute utilisation inappropri¿½e des informations ci-incluses.

## Environnement

| | |
|---|---|
| Certifications du produit | CSA[RETURN]C-Tick[RETURN]UL[RETURN]Ecolab |
| Température de l'air ambiant en fonctionnement | -25…70 °C |
| Température ambiante de stockage | -40…85 °C |
| Tenue aux vibrations | 25 gn amplitude = +/- 2 mm (f = 10…55 Hz) se conformer à CEI 60068-2-6 |
| Tenue aux chocs mécaniques | 50 gn pour 11 ms se conformer à CEI 60068-2-27 |

## Emballage

| | |
|---|---|
| Type d'emballage 1 | PCE |
| Nb produits dans l'emballage 1 | 1 |
| Hauteur de l'emballage 1 | 4,2 cm |
| Largeur de l'emballage 1 | 9,2 cm |
| Longueur de l'emballage 1 | 13,3 cm |
| Poids de l'emballage 1 | 320,0 g |
| Type d'emballage 2 | S02 |
| Nb produits dans l'emballage 2 | 22 |
| Hauteur de l'emballage 2 | 15 cm |
| Largeur de l'emballage 2 | 30 cm |
| Longueur de l'emballage 2 | 40 cm |
| Poids de l'emballage 2 | 7,538 kg |
| Type d'emballage 3 | P06 |
| Nb produits dans l'emballage 3 | 352 |
| Hauteur de l'emballage 3 | 75 cm |
| Largeur de l'emballage 3 | 60 cm |
| Longueur de l'emballage 3 | 80 cm |
| Poids de l'emballage 3 | 132 kg |

## Durabilité de l'offre

| | |
|---|---|
| Statut environnemental de l'offre | Produit Green Premium |
| Profil de circularité | Pas d'opérations particulières de recyclage requises |
| Pour toutes les demandes Reach Rohs, contactez-nous Ã  l'adresse | sustainability@tesensors.com |

## Garantie contractuelle

| | |
|---|---|
| Garantie | 18 mois |

## Dimensions

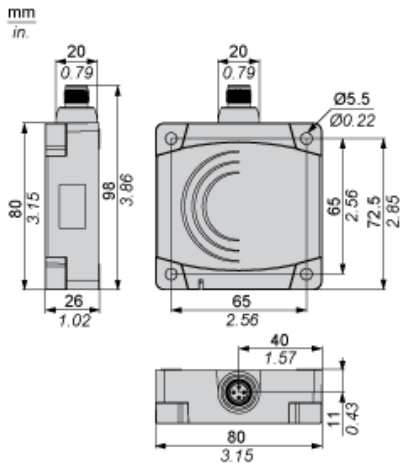
mm
in.
20
0.79
20
0.79
Ø5.5
Ø0.22
80
3.15
98
3.86
65
2.56
72.5
2.85
26
1.02
65
2.56
40
1.57
11
0.43
80
3.15

## Installation

### Distances minimales de montage (mm)

Côte à côte

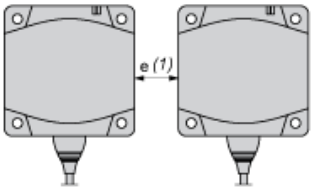


e(1) 120
≥

Face à face

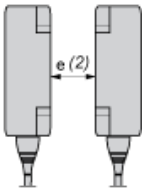


e(2) 300
≥

Face à un objet métallique

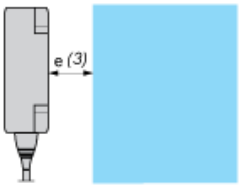


e(3) 120
≥

## Schémas de câblage

### PNP

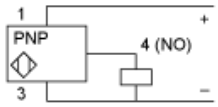


M12

