Fiche produit
Caractéristiques

XS7D1A1PAL5
OsiSense XS7 - détecteur inductif - 80x80 - L26mm - PBT - Sn 40mm - câble 5m



Principales

Gamme de produit	Détecteurs de proximité inductifs Telemecanique XS
Nom de gamme	Universel
Type de capteur	Détecteur de proximité inductif
Application	-
Nom du capteur	XS7
Forme du capteur	Forme plate 80 x 80 x 26
Dimension	26 mm
Type de carter	Fixe
Capacité de montage du détecteur	Encastrable
Matière	Plastique
Matière du coffret	PBT
Type de signal de sortie	Numérique
Mode de raccordement	À 3 fils
Sortie logique	1 "F"
Type de circuit de sortie	CC
Type de sortie logique	PNP
Raccordement électrique	Sur plage
Longueur de câble	5 m
[Us] tension d'alimentation	12…24 V CC avec protection contre l'inversion de polarité
Pouvoir de commutation en mA	<= 100 mA CC avec protection contre les surcharges et courts-circuits
Degré de protection IP	Double isolation IP68 conforming to CEI 60529

Complémentaires

Face de détection	Frontal
Matière de la face avant	PBT
Domaine de fonctionnement	0…32 mm
Parcours différentiel	1…15% du sr
Composition du câble	3 x 0,34 mm²
Isolement	PVC
Etat LED	État sortie :1 LED (jaune)
Limites de la tension d'alimentation	10…36 V CC
Fréquence de commutation	<= 100 Hz
Chute de tension maximale	<2 V (fermé)
Consommation électrique	<= 10 mA sans charge
Retard à la disponibilité maxi	30 ms
Retard réponse maximal	5 ms
Retard récupération maxi	35 ms
Marquage	CE
Profondeur	26 mm
Hauteur	80 mm
Largeur	80 mm
Poids du produit	0,46 kg

Les informations fournies dans cette documentation contiennent des descriptions générales et/ou des caractéristiques techniques sur les performances des produits concernés.
Cette documentation ne doit pas remplacer ni être utilisée pour la détermination de la conformité ou de la fiabilité de ces produits pour des applications propres à l'utilisateur.
Il incombe à l'utilisateur ou à l'intégrateur de réaliser une analyse des risques, une évaluation et des tests appropriés et complets des produits concernant les applications spécifiques prévues et l'utilisation qui en découle.
Ni TMSS Holding ni une quelconque de ses socii¿½ti¿½s affilii¿½es ou filiales ne pourra i¿½tre tenu responsable de toute utilisation inappropri¿½e des informations ci-incluses.

Environnement

Certifications du produit	C-Tick[RETURN]CSA[RETURN]UL
Température de l'air ambiant en fonctionnement	-25…70 °C
Température ambiante de stockage	-40…85 °C
Tenue aux vibrations	25 gn amplitude = +/- 2 mm (f = 10…55 Hz) se conformer à CEI 60068-2-6
Tenue aux chocs mécaniques	50 gn pour 11 ms se conformer à CEI 60068-2-27

Emballage

Type d'emballage 1	PCE
Nb produits dans l'emballage 1	1
Hauteur de l'emballage 1	13,462 cm
Largeur de l'emballage 1	10,16 cm
Longueur de l'emballage 1	7,112 cm
Poids de l'emballage 1	430,917 g
Type d'emballage 2	S02
Nb produits dans l'emballage 2	10
Hauteur de l'emballage 2	15 cm
Largeur de l'emballage 2	30 cm
Longueur de l'emballage 2	40 cm
Poids de l'emballage 2	5,031 kg

Durabilité de l'offre

Statut environnemental de l'offre	Produit Green Premium
Profil de circularité	Pas d'opérations particulières de recyclage requises
Pour toutes les demandes Reach Rohs, contactez-nous Ã l'adresse	sustainability@tesensors.com

Garantie contractuelle

Garantie	18 mois

Dimensions

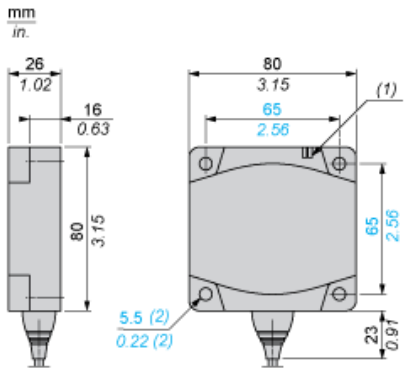

(1) Voyant
(2) Pour vis de type CHC

Installation

Distances minimales de montage (mm)

Côte à côte

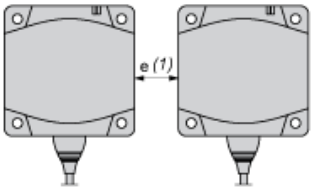

e(1) 120
≥

Face à face

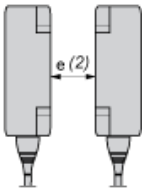

e(2) 300
≥

Face à un objet métallique

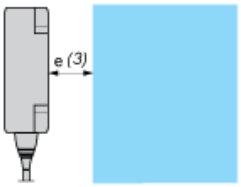

e(3) 120
≥

Schémas de câblage

PNP

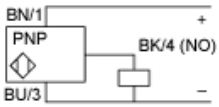

BU : Bleu
BN : Marron
BK : Noir