Fiche produit
Caractéristiques

XS7C4A1MPG13
XS détecteur inductif plast - 40x40x117mm noyable Sn15mm AC/DC NO/NC - PG13,5



Principales

Gamme de produit	Détecteurs de proximité inductifs Telemecanique XS
Nom de gamme	Universel
Type de capteur	Détecteur de proximité inductif
Application	-
Nom du capteur	XS7
Forme du capteur	Forme 40 x 40 x 117
Dimension	117 mm
Type de carter	Fixe
Capacité de montage du détecteur	Encastrable
Matière	Plastique
Matière du coffret	PBT
Type de signal de sortie	Numérique
Mode de raccordement	2 fils
[Sn] portée nominale	15 mm
Sortie logique	1 "O" ou 1 "F" programmable
Type de circuit de sortie	CA/CC
Raccordement électrique	Borniers à vis-étrier, 4 x 1,5 mm²
[Us] tension d'alimentation	24…240 V CA 50/60 Hz 24…240 V CC
Pouvoir de commutation en mA	5…200 mA CC 5…300 mA CA
Degré de protection IP	IP67 conforming to CEI 60529 IP65 conforming to CEI 60529 IP69K conforming to DIN 40050

Complémentaires

Face de détection	Tête à encoche 5 positions
Matière de la face avant	PBT
Domaine de fonctionnement	0…12 mm
Parcours différentiel	3…15% de Sr
Précision de répétition	<= 3% du Sr
Nombre d'entrée de câble	1 entrée taraudé pour PG13,5 presse étoupe
Etat LED	Alimentation activée :1 LED (vert) État sortie :1 LED (jaune)
Limites de la tension d'alimentation	20…264 V CA/CC
Courant résiduel maximal	1,5 MA état ouvert 120 V 0,6 mA état ouvert 24 V
Fréquence de commutation	<= 25 Hz CA <= 50 Hz CC
Chute de tension maximale	<5,5 V (fermé)
Retard à la disponibilité maxi	7,5 ms
Retard réponse maximal	1,2 ms
Retard récupération maxi	1,8 ms
Marquage	CE
Hauteur	40 mm
Longueur	40 mm
Largeur	117 mm
Poids du produit	0,244 kg

Les informations fournies dans cette documentation contiennent des descriptions générales et/ou des caractéristiques techniques sur les performances des produits concernés.
Cette documentation ne doit pas remplacer ni être utilisée pour la détermination de la conformité ou de la fiabilité de ces produits pour des applications propres à l'utilisateur.
Il incombe à l'utilisateur ou à l'intégrateur de réaliser une analyse des risques, une évaluation et des tests appropriés et complets des produits concernant les applications spécifiques prévues et l'utilisation qui en découle.
Ni TMSS Holding ni une quelconque de ses socïï¿½tï¿½s affiliï¿½es ou filiales ne pourra ï¿½tre tenu responsable de toute utilisation inappropriï¿½e des informations ci-incluses.

Environnement

Certifications du produit	UL[RETURN]CSA[RETURN]CCC
Température de l'air ambiant en fonctionnement	-25…70 °C
Température ambiante de stockage	-40…85 °C
Tenue aux vibrations	25 gn amplitude = +/- 2 mm (f = 10…55 Hz) se conformer à CEI 60068-2-6
Tenue aux chocs mécaniques	50 gn pour 11 ms se conformer à CEI 60068-2-27

Emballage

Type d'emballage 1	PCE
Nb produits dans l'emballage 1	1
Hauteur de l'emballage 1	4,500 cm
Largeur de l'emballage 1	4,500 cm
Longueur de l'emballage 1	14,500 cm
Poids de l'emballage 1	244,000 g
Type d'emballage 2	S02
Nb produits dans l'emballage 2	28
Hauteur de l'emballage 2	15,000 cm
Largeur de l'emballage 2	30,000 cm
Longueur de l'emballage 2	40,000 cm
Poids de l'emballage 2	7,272 kg
Type d'emballage 3	P06
Nb produits dans l'emballage 3	448
Hauteur de l'emballage 3	75,000 cm
Largeur de l'emballage 3	60,000 cm
Longueur de l'emballage 3	80,000 cm
Poids de l'emballage 3	125,092 kg

Durabilité de l'offre

Statut environnemental de l'offre	Produit Green Premium
Profil de circularité	Pas d'opérations particulières de recyclage requises
Pour toutes les demandes Reach Rohs, contactez-nous Ã l'adresse	sustainability@tesensors.com

Garantie contractuelle

Garantie	18 mois

XS7C4A1MPG13

Dimensions

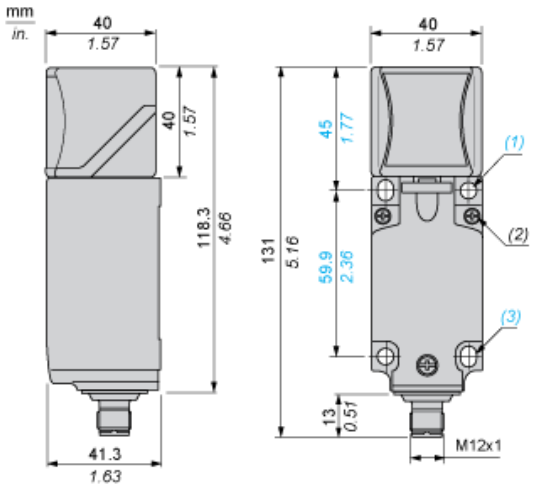

(1) 2 trous, Ø 5,45 mm (0.21 in.) (Couple de serrage : < 1,5 Nm / < 13.3 lb-in.)
(2) 3 vis M3,5. (Couple de serrage : < 1,2 Nm / < 10.6 lb-in.)
(3) 2 trous oblongs 5,4 x 7,4 mm (0.21 x 0.29 in.) (Couple de serrage : < 1,5 Nm / < 13.3 lb-in.)

Montage

Positions de tête

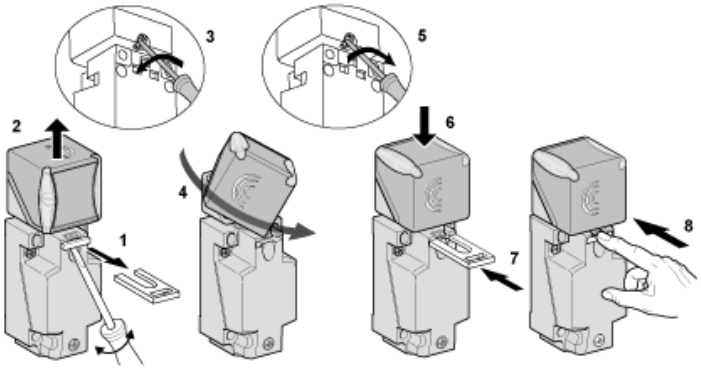

Précautions d'installation

Distances minimales de montage (mm)

Côte à côte

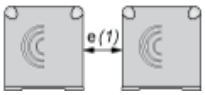

e(1) 60
≥

Face à face

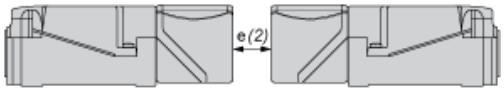

e(2) 120
≥

Face à un objet métallique

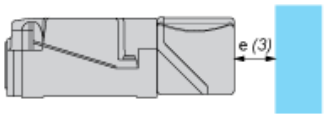

e(3) 45
≥

Schémas de câblage

2 fils CA ou CC (programmable)

