# Fiche produit
## Caractéristiques

# XS612B1PAL10EX
## XS détecteur inductif ATEX D métal - M12 L54mm noyable Sn4mm DC3-PNP NO - 10m



### Principales

| | |
|---|---|
| Gamme de produit | Détecteurs de proximité inductifs Telemecanique XS |
| Nom de gamme | Application |
| Type de capteur | Détecteur de proximité inductif |
| Application | Poussière ATEX |
| Nom du capteur | XS6 |
| Forme du capteur | Cylindrique M12 |
| Dimension | 12 mm |
| Type de carter | Fixe |
| Capacité de montage du détecteur | Encastrable |
| Matière | Métal |
| Matière du coffret | Laiton plaqué nickel |
| [Sn] portée nominale | 4 mm |
| Type de signal de sortie | Numérique |
| Mode de raccordement | À 3 fils |
| Sortie logique | 1 "F" |
| Type de circuit de sortie | CC |
| Type de sortie logique | PNP |
| Raccordement électrique | Sur plage |
| Longueur de câble | 10 m |
| [Us] tension d'alimentation | 12...48 V CC avec protection contre l'inversion de polarité |
| Pouvoir de commutation en mA | <= 200 mA avec protection contre les surcharges et courts-circuits |
| Degré de protection IP | IP68 conforming to CEI 60529<br>IP69K |

### Complémentaires

| | |
|---|---|
| Type de filetage | M12 x 1 |
| Face de détection | Frontal |
| Matière de la face avant | PPS |
| Portée | > 2,5…4 mm |
| Domaine de fonctionnement | 0…3,2 mm |
| Parcours différentiel | 1…15% du sr |
| Composition du câble | 3 x 0,34 mm² |
| Isolement | PVC |
| Etat LED | État sortie :1 LED (jaune) |
| Limites de la tension d'alimentation | 10…58 V CC |
| Fréquence de commutation | <= 2500 Hz |
| Chute de tension maximale | <2 V (régime fermé) |
| Consommation électrique | <= 10 mA sans charge |
| Retard à la disponibilité maxi | 10 ms |
| Retard réponse maximal | 0,2 ms |
| Retard récupération maxi | 0,2 ms |
| Marquage | II2 D-Ex tb IIIC T90°C Db IP68 |
| Longueur du filetage | 42 mm |
| Longueur | 53 mm |

Les informations fournies dans cette documentation contiennent des descriptions générales et/ou des caractéristiques techniques sur les performances des produits concernés.
Cette documentation ne doit pas remplacer ni être utilisée pour la détermination de la conformité ou de la fiabilité de ces produits pour des applications propres à l'utilisateur.
Il incombe à l'utilisateur ou à l'intégrateur de réaliser une analyse des risques, une évaluation et des tests appropriés et complets des produits concernant les applications spécifiques prévues et l'utilisation qui en découle.
Ni TMSS Holding ni une quelconque de ses socii¿½ti¿½s affilii¿½es ou filiales ne pourra i¿½tre tenu responsable de toute utilisation inappropri¿½e des informations ci-incluses.

## Environnement

| | |
|---|---|
| Caractéristique d'environnement | Zone dangereuse |
| Normes | CEI 60079-31<br>CEI 60079-0 |
| Règlement Européen | 2014/34/EU - ATEX directive |
| Certifications du produit | CEI-Ex INE 17.0006[RETURN]INERIS 04ATEX0022 |
| Température de l'air ambiant en fonctionnement | -20…60 °C |
| Tenue aux vibrations | 25 gn amplitude = +/- 2 mm (f = 10…55 Hz) se conformer à CEI 60068-2-6 |
| Tenue aux chocs mécaniques | 50 gn pour 11 ms se conformer à CEI 60068-2-27 |
| Zone poussière | Zone 21 - 22 |

## Emballage

| | |
|---|---|
| Type d'emballage 1 | PCE |
| Nb produits dans l'emballage 1 | 1 |
| Hauteur de l'emballage 1 | 6,500 cm |
| Largeur de l'emballage 1 | 8,000 cm |
| Longueur de l'emballage 1 | 14,000 cm |
| Poids de l'emballage 1 | 318,000 g |
| Type d'emballage 2 | S03 |
| Nb produits dans l'emballage 2 | 20 |
| Hauteur de l'emballage 2 | 30,000 cm |
| Largeur de l'emballage 2 | 30,000 cm |
| Longueur de l'emballage 2 | 40,000 cm |
| Poids de l'emballage 2 | 6,879 kg |

## Durabilité de l'offre

| | |
|---|---|
| Statut environnemental de l'offre | Produit Green Premium |
| Profil de circularité | Informations de fin de vie |
| Pour toutes les demandes Reach Rohs, contactez-nous Ã  l'adresse | sustainability@tesensors.com |

## Garantie contractuelle

| | |
|---|---|
| Garantie | 18 mois |

## Dimensions

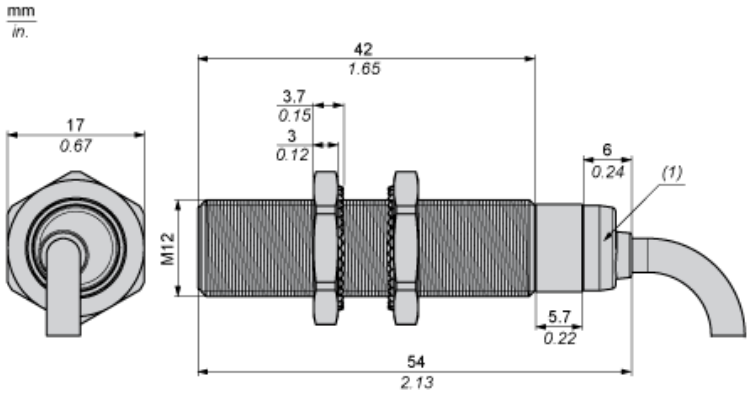


(1) Voyant

## Distances minimales de montage

Côte à côte

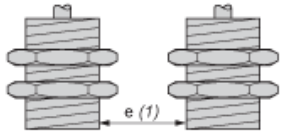


e(1) 8 mm (0.31 in.)
≥

Face à face

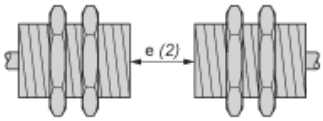


e(2) 48 mm (1.89 in.)
≥

Face à un objet métallique

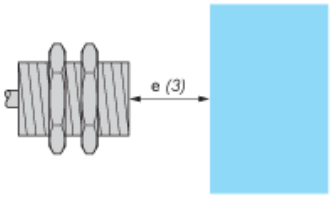


e(3) 12 mm (0.47 in.)
≥

## Montage

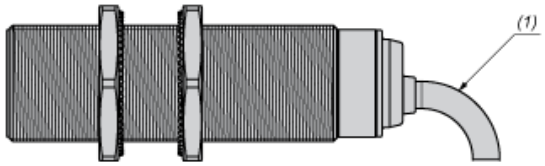


(1) Pliage : 4 fois le diamètre externe du câble

## Schémas de câblage

PNP

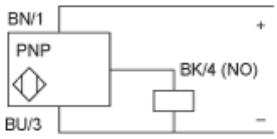


BU : Bleu
BN : Marron
BK : Noir