# Fiche produit
## Caractéristiques

# XS612B1MBL5
## OsiSense XS6 - détecteur inductif - M12 - L53mm - laiton - Sn 4mm - câble 5m



### Principales

| | |
|---|---|
| Gamme de produit | Détecteurs de proximité inductifs Telemecanique XS |
| Nom de gamme | Universel |
| Type de capteur | Détecteur de proximité inductif |
| Nom du capteur | XS6 |
| Forme du capteur | Cylindrique M12 |
| Dimension | 54 mm |
| Type de carter | Fixe |
| Capacité de montage du détecteur | Encastrable |
| Matière | Métal |
| Type de signal de sortie | Numérique |
| Mode de raccordement | 2 fils |
| [Sn] portée nominale | 4 mm |
| Sortie logique | 1 "O" |
| Type de circuit de sortie | CA/CC |
| Raccordement électrique | Sur plage |
| Longueur de câble | 5 m |
| [Us] tension d'alimentation | 24…240 V CA/CC 50/60 Hz |
| Pouvoir de commutation en mA | 5…200 mA CA/CC |
| Degré de protection IP | Double isolation IP68 conforming to CEI 60529<br>IP69K conforming to DIN 40050 |

### Complémentaires

| | |
|---|---|
| Type de filetage | M12 x 1 |
| Face de détection | Frontal |
| Matière de la face avant | PPS |
| Matière du coffret | Laiton plaqué nickel |
| Portée | > 2,5…4 mm |
| Domaine de fonctionnement | 0…3,2 mm |
| Parcours différentiel | 1…15% du sr |
| Composition du câble | 2 x 0,34 mm² |
| Isolement | PVC |
| Etat LED | État sortie :1 LED (jaune) |
| Limites de la tension d'alimentation | 20…264 V CA/CC |
| Courant résiduel maximal | 0,8 mA état ouvert |
| Fréquence de commutation | <= 1000 Hz CC<br><= 25 Hz CA |
| Chute de tension maximale | <5,5 V (fermé) |
| Retard à la disponibilité maxi | 20 ms |
| Retard réponse maximal | 0,5 ms |
| Retard récupération maxi | 0,2 ms |
| Marquage | CE |
| Longueur du filetage | 42 mm |
| Longueur | 54 mm |
| Poids du produit | 0,195 kg |

Les informations fournies dans cette documentation contiennent des descriptions générales et/ou des caractéristiques techniques sur les performances des produits concernés.
Cette documentation ne doit pas remplacer ni être utilisée pour la détermination de la conformité ou de la fiabilité de ces produits pour des applications propres à l'utilisateur.
Il incombe à l'utilisateur ou à l'intégrateur de réaliser une analyse des risques, une évaluation et des tests appropriés et complets des produits concernant les applications spécifiques prévues et l'utilisation qui en découle.
Ni TMSS Holding ni une quelconque de ses socii¿½ti¿½s affilii¿½es ou filiales ne pourra i¿½tre tenu responsable de toute utilisation inappropri¿½e des informations ci-incluses.

## Environnement

| | |
|---|---|
| Certifications du produit | CSA[RETURN]UL |
| Température de l'air ambiant en fonctionnement | -25…70 °C |
| Température ambiante de stockage | -40…85 °C |
| Tenue aux vibrations | 25 gn amplitude = +/- 2 mm (f = 10…55 Hz) se conformer à CEI 60068-2-6 |
| Tenue aux chocs mécaniques | 50 gn pour 11 ms se conformer à CEI 60068-2-27 |

## Emballage

| | |
|---|---|
| Type d'emballage 1 | PCE |
| Nb produits dans l'emballage 1 | 1 |
| Hauteur de l'emballage 1 | 13 cm |
| Largeur de l'emballage 1 | 7,8 cm |
| Longueur de l'emballage 1 | 8,2 cm |
| Poids de l'emballage 1 | 150 g |

## Durabilité de l'offre

| | |
|---|---|
| Statut environnemental de l'offre | Produit Green Premium |
| Profil de circularité | Informations de fin de vie |
| Pour toutes les demandes Reach Rohs, contactez-nous Ã  l'adresse | sustainability@tesensors.com |

## Garantie contractuelle

| | |
|---|---|
| Garantie | 18 mois |

# XS612B1MBL5

## Dimensions

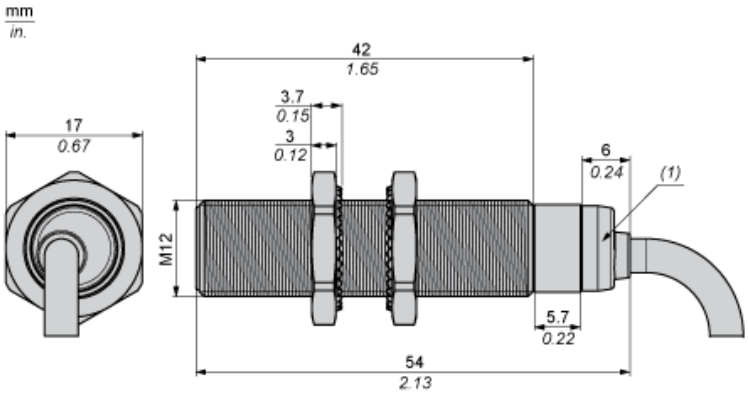


(1) Voyant

## Distances minimales de montage

Côte à côte

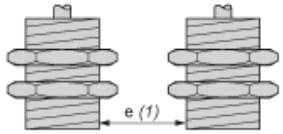


e(1) 8 mm (0.31 in.)
≥

Face à face

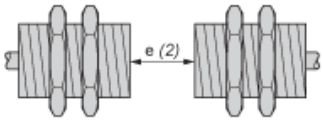


e(2) 48 mm (1.89 in.)
≥

Face à un objet métallique

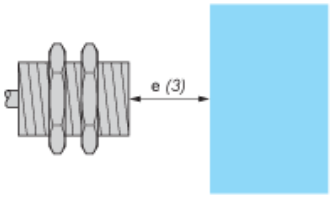


e(3) 12 mm (0.47 in.)
≥

## Montage

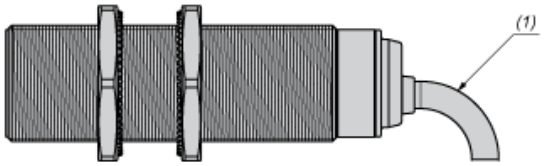


(1) Pliage : 4 fois le diamètre externe du câble

## Schémas de câblage

### 2 fils CA ou CC

Sortie NF

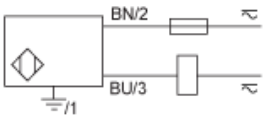


BU : Bleu
BN : Marron