Fiche produit
Caractéristiques

XS230AANAL2
OsiSense XS2 - détecteur inductif - M30 - L60mm - PPS - Sn 22mm - câble 2m



Principales

Gamme de produit	Détecteurs de proximité inductifs Telemecanique XS
Nom de gamme	Application
Type de capteur	Détecteur de proximité inductif
Application	Agro-alimentaire
Segment de marché	Pharmaceutique
Nom du capteur	XS2
Forme du capteur	Cylindrique M30
Dimension	60 mm
Type de carter	Fixe
Capacité de montage du détecteur	Non encastrable
Matière	Plastique
Type de signal de sortie	Numérique
Mode de raccordement	À 3 fils
[Sn] portée nominale	22 mm
Sortie logique	1 "F"
Type de circuit de sortie	CC
Type de sortie logique	NPN
Raccordement électrique	Sur plage
Longueur de câble	2 m
[Us] tension d'alimentation	12...48 V CC avec protection contre l'inversion de polarité
Pouvoir de commutation en mA	<= 200 mA avec protection contre les surcharges et courts-circuits
Degré de protection IP	Double isolation IP68 conforming to CEI 60529 IP69K conforming to DIN 40050

Complémentaires

Type de filetage	M30 x 1,5
Face de détection	Frontal
Matière de la face avant	PPS
Matière du coffret	PPS
Portée	> 15…40 mm
Domaine de fonctionnement	0…17,6 mm
Parcours différentiel	1…15% du sr
Composition du câble	3 x 0,34 mm²
Isolement	PVC
Etat LED	État sortie :1 LED (jaune)
Limites de la tension d'alimentation	10…58 V CC
Fréquence de commutation	<= 500 Hz
Chute de tension maximale	<2 V (fermé)
Consommation électrique	<= 10 mA sans charge
Retard à la disponibilité maxi	10 ms
Retard réponse maximal	0,6 ms
Retard récupération maxi	1,4 ms
Marquage	CE
Longueur du filetage	51 mm
Longueur	60 mm

Les informations fournies dans cette documentation contiennent des descriptions générales et/ou des caractéristiques techniques sur les performances des produits concernés.
Cette documentation ne doit pas remplacer ni être utilisée pour la détermination de la conformité ou de la fiabilité de ces produits pour des applications propres à l'utilisateur.
Il incombe à l'utilisateur ou à l'intégrateur de réaliser une analyse des risques, une évaluation et des tests appropriés et complets des produits concernant les applications spécifiques prévues et l'utilisation qui en découle.
Ni TMSS Holding ni une quelconque de ses socii¿½ti¿½s affilii¿½es ou filiales ne pourra i¿½tre tenu responsable de toute utilisation inappropri¿½e des informations ci-incluses.

Environnement

Certifications du produit	CCC[RETURN]CSA[RETURN]UL
Température de l'air ambiant en fonctionnement	-25…85 °C
Température ambiante de stockage	-40…85 °C
Tenue aux vibrations	25 gn amplitude = +/- 2 mm (f = 10…55 Hz) se conformer à CEI 60068-2-6
Tenue aux chocs mécaniques	50 gn pour 11 ms se conformer à CEI 60068-2-27

Emballage

Type d'emballage 1	PCE
Nb produits dans l'emballage 1	1
Hauteur de l'emballage 1	4,2 cm
Largeur de l'emballage 1	9,5 cm
Longueur de l'emballage 1	13,2 cm
Poids de l'emballage 1	142 g

Durabilité de l'offre

Statut environnemental de l'offre	Produit Green Premium
Profil de circularité	Informations de fin de vie
Pour toutes les demandes Reach Rohs, contactez-nous Ã l'adresse	sustainability@tesensors.com

Garantie contractuelle

Garantie	18 mois

Dimensions

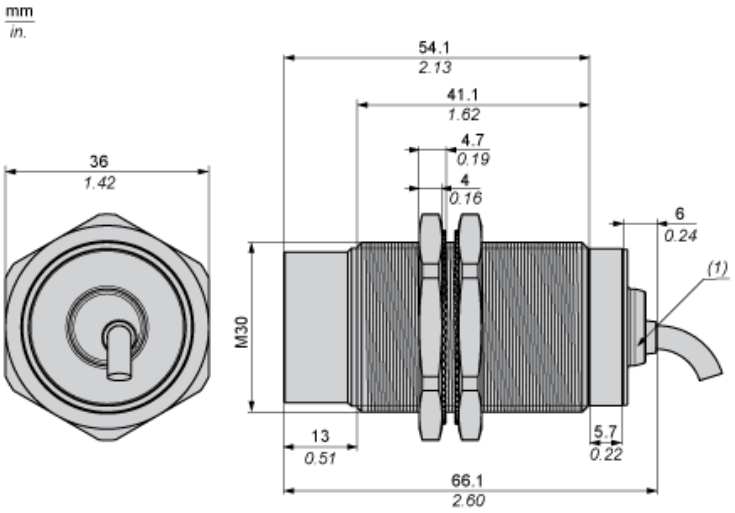

(1) Voyant

Distances minimales de montage en mm

Côte à côte

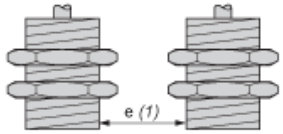

e(1) 120 mm (4.72 in.)
≥

Face à face

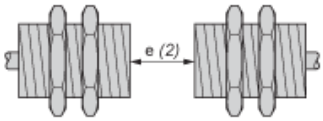

e(2) 264 mm (10.39 in.)
≥

Face à un objet métallique

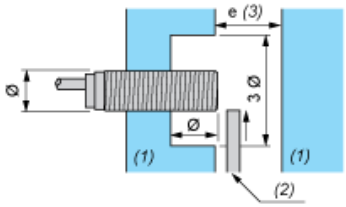

e(3) 66 mm (2.60 in.)
≥
(4) Métal
(5) Objet à détecter

Schémas de câblage

NPN

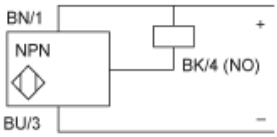

BU : Bleu
BN : Marron
BK : Noir