Fiche produit
Caractéristiques

XS218AAMAL2
OsiSense XS2 - détecteur inductif - M18 - L60mm - PPS - Sn 12mm - câble 2m



Principales

Gamme de produit	Détecteurs de proximité inductifs Telemecanique XS
Nom de gamme	Application
Type de capteur	Détecteur de proximité inductif
Application	Agro-alimentaire
Segment de marché	Pharmaceutique
Nom du capteur	XS2
Forme du capteur	Cylindrique M18
Dimension	60 mm
Type de carter	Fixe
Capacité de montage du détecteur	Non encastrable
Matière	Plastique
Type de signal de sortie	Numérique
Mode de raccordement	2 fils
[Sn] portée nominale	12 mm
Sortie logique	1 "F"
Type de circuit de sortie	CA/CC
Raccordement électrique	Sur plage
Longueur de câble	2 m
[Us] tension d'alimentation	24…240 V CA 50/60 Hz 24…240 V CC
Pouvoir de commutation en mA	5…200 mA CC 5…300 mA CA
Degré de protection IP	Double isolation IP68 conforming to CEI 60529 IP69K conforming to DIN 40050

Complémentaires

Type de filetage	M18 x 1
Face de détection	Frontal
Matière de la face avant	PPS
Matière du coffret	PPS
Portée	> 8…15 mm
Domaine de fonctionnement	0…9,6 mm
Parcours différentiel	1…15% du sr
Composition du câble	2 x 0,34 mm²
Isolement	PVC
Etat LED	État sortie :1 LED (jaune)
Limites de la tension d'alimentation	20…264 V CA/CC
Courant résiduel maximal	0,8 mA état ouvert
Fréquence de commutation	<= 1000 Hz CC <= 25 Hz CA
Chute de tension maximale	<5,5 V (fermé)
Retard à la disponibilité maxi	30 ms
Retard réponse maximal	0,5 ms
Retard récupération maxi	0,5 ms
Marquage	CE
Longueur du filetage	51 mm

Les informations fournies dans cette documentation contiennent des descriptions générales et/ou des caractéristiques techniques sur les performances des produits concernés.
Cette documentation ne doit pas remplacer ni être utilisée pour la détermination de la conformité ou de la fiabilité de ces produits pour des applications propres à l'utilisateur.
Il incombe à l'utilisateur ou à l'intégrateur de réaliser une analyse des risques, une évaluation et des tests appropriés et complets des produits concernant les applications spécifiques prévues et l'utilisation qui en découle.
Ni TMSS Holding ni une quelconque de ses socii¿½ti¿½s affilii¿½es ou filiales ne pourra i¿½tre tenu responsable de toute utilisation inappropri¿½e des informations ci-incluses.

Longueur	60 mm
Poids du produit	0,1 kg

Environnement

Certifications du produit	CCC[RETURN]CSA[RETURN]UL
Température de l'air ambiant en fonctionnement	-25…85 °C
Température ambiante de stockage	-40…85 °C
Tenue aux vibrations	25 gn amplitude = +/- 2 mm (f = 10…55 Hz) se conformer à CEI 60068-2-6
Tenue aux chocs mécaniques	50 gn pour 11 ms se conformer à CEI 60068-2-27

Emballage

Type d'emballage 1	PCE
Nb produits dans l'emballage 1	1
Hauteur de l'emballage 1	3,400 cm
Largeur de l'emballage 1	12,900 cm
Longueur de l'emballage 1	14,900 cm
Poids de l'emballage 1	79,000 g
Type d'emballage 2	S01
Nb produits dans l'emballage 2	11
Hauteur de l'emballage 2	15 cm
Largeur de l'emballage 2	15 cm
Longueur de l'emballage 2	40 cm
Poids de l'emballage 2	1,049 kg

Durabilité de l'offre

Statut environnemental de l'offre	Produit Green Premium
Profil de circularité	Informations de fin de vie
Pour toutes les demandes Reach Rohs, contactez-nous Ã l'adresse	sustainability@tesensors.com

Garantie contractuelle

Garantie	18 mois

XS218AAMAL2

Dimensions

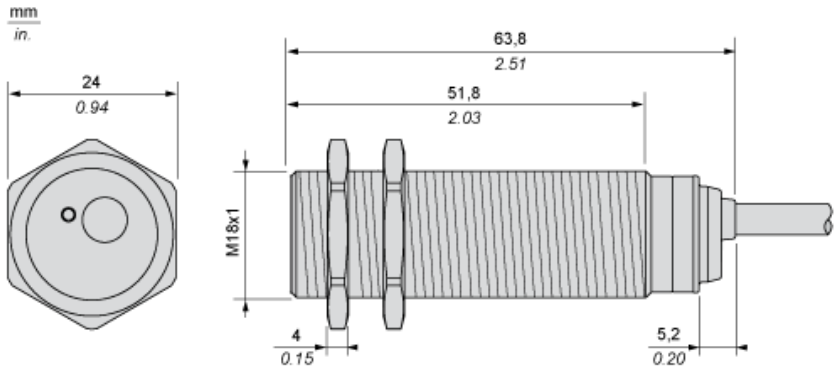

Distances minimales de montage

Côte à côte

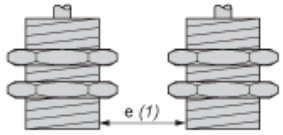

e(1) 72 mm (2.83 in.)
≥

Face à face

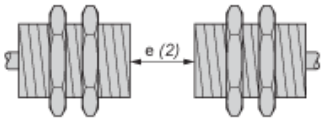

e(2) 144 mm (5.67 in.)
≥

Face à un objet métallique

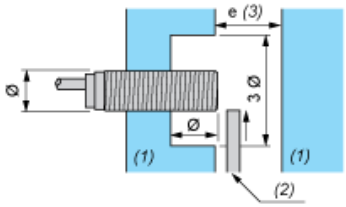

e(3) 36 mm (1.42 in.)
≥
(1) Métal
(2) Objet à détecter

Montage

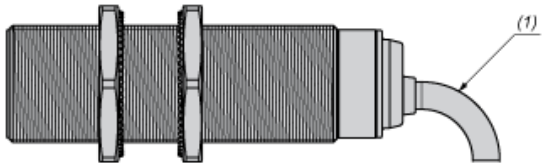

(1) Pliage : 4 fois le diamètre externe du câble

Schémas de câblage

2 fils CA ou CC

Sortie NO

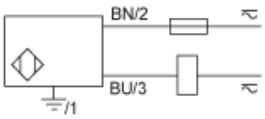

BU : Bleu
BN : Marron