Fiche produit
Caractéristiques

XS1M30MB250
XS détecteur inductif métal - M30 L62mm noyable Sn10mm AC/DC NC - 2m



Principales

Gamme de produit	Détecteurs de proximité inductifs Telemecanique XS
Nom de gamme	Universel
Type de capteur	Détecteur de proximité inductif
Configuration du câblage	Type 2 fils sans neutre
Type de circuit de sortie	CA/CC
Type de protection	Protection contre les courts-circuits tension multiple
Application	Protection contre les courts-circuits CC 2 fils
Nom du capteur	XS1
Forme du capteur	Cylindrique M30
Dimension	60 mm
Type de carter	Fixe
Capacité de montage du détecteur	Encastrable
Matière	Métal
Type de signal de sortie	Numérique
Mode de raccordement	2 fils
[Sn] portée nominale	10 mm
Sortie logique	1 "O"
Raccordement électrique	Sur plage
Longueur de câble	2 m
[Us] tension d'alimentation	24 à 210 V CC 24…240 V CA 50/60 Hz
Pouvoir de commutation en mA	5…300 mA CA avec protection contre les surcharges et courts-circuits 5…200 mA CC avec protection contre les surcharges et courts-circuits
Degré de protection IP	Double isolation IP68 conforming to CEI 60529

Complémentaires

Type de filetage	M30 x 1,5
Face de détection	Frontal
Matière de la face avant	PPS
Matière du coffret	Laiton plaqué nickel
Domaine de fonctionnement	0…8 mm
Parcours différentiel	1…15% du sr
Composition du câble	2 x 0,34 mm²
Isolement	PVC
Etat LED	État sortie :1 LED (jaune) Alimentation activée :1 LED (vert)
Limites de la tension d'alimentation	20…264 V CA/CC
Courant résiduel maximal	1,5 mA état ouvert
Fréquence de commutation	<= 2000 Hz CC <= 25 Hz CA
Chute de tension maximale	<5,5 V (régime fermé)
Retard à la disponibilité maxi	70 ms
Retard réponse maximal	2 ms
Retard récupération maxi	5 ms
Marquage	CE

Les informations fournies dans cette documentation contiennent des descriptions générales et/ou des caractéristiques techniques sur les performances des produits concernés.
Cette documentation ne doit pas remplacer ni être utilisée pour la détermination de la conformité ou de la fiabilité de ces produits pour des applications propres à l'utilisateur.
Il incombe à l'utilisateur ou à l'intégrateur de réaliser une analyse des risques, une évaluation et des tests appropriés et complets des produits concernant les applications spécifiques prévues et l'utilisation qui en découle.
Ni TMSS Holding ni une quelconque de ses soci¿½ti¿½s affili¿½es ou filiales ne pourra ¿½tre tenu responsable de toute utilisation inappropri¿½e des informations ci-incluses.

Longueur du filetage	51 mm
Longueur	60 mm
Poids du produit	0,205 kg

Environnement

Certifications du produit	CCC[RETURN]CSA[RETURN]UL
Température de l'air ambiant en fonctionnement	-25…70 °C
Température ambiante de stockage	-40…85 °C
Tenue aux vibrations	25 gn amplitude = +/- 2 mm (f = 10…55 Hz) se conformer à CEI 60068-2-6
Tenue aux chocs mécaniques	50 gn pour 11 ms se conformer à CEI 60068-2-7

Emballage

Type d'emballage 1	PCE
Nb produits dans l'emballage 1	1
Hauteur de l'emballage 1	4,200 cm
Largeur de l'emballage 1	13,200 cm
Longueur de l'emballage 1	9,500 cm
Poids de l'emballage 1	189,000 g
Type d'emballage 2	S03
Nb produits dans l'emballage 2	44
Hauteur de l'emballage 2	30 cm
Largeur de l'emballage 2	30 cm
Longueur de l'emballage 2	40 cm
Poids de l'emballage 2	8,822 kg

Durabilité de l'offre

Statut environnemental de l'offre	Produit Green Premium
Profil de circularité	Informations de fin de vie
Pour toutes les demandes Reach Rohs, contactez-nous Ã l'adresse	sustainability@tesensors.com

Garantie contractuelle

Garantie	18 mois

Dimensions

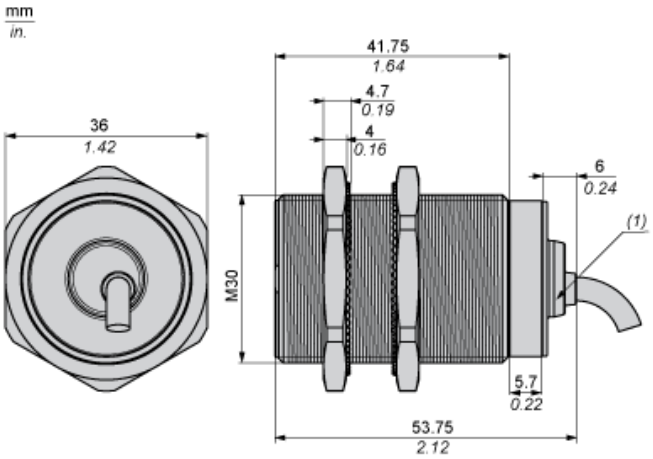

(1) Voyant

Distances minimales de montage

Côte à côte

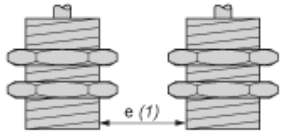

e(1) 20 mm (0.79 in.)
≥

Face à face

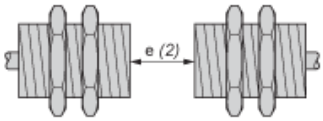

e(2) 120 mm (4.72 in.)
≥

Face à un objet métallique

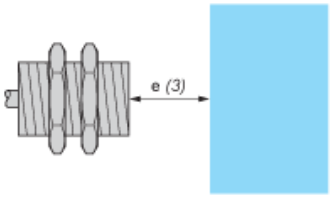

e(3) 30 mm (1.18 in.)
≥

Schémas de câblage

2 fils CA ou CC

Sortie NF

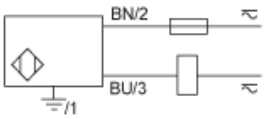

BU : Bleu
BN : Marron

Courbes de performances

Cible en acier standard : 30x30x1 mm

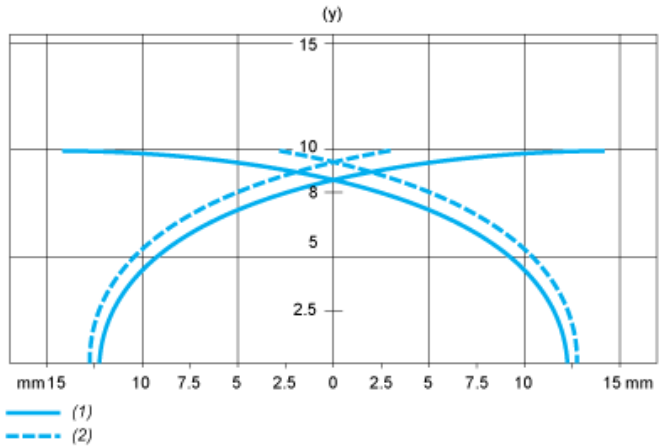

(1) Points de collecte
(2) Points de dépose (objet approchant latéralement)
(y) Distance de détection en mm