Fiche produit
Caractéristiques

XS1M30AB120
XS détecteur inductif métal - M30 L54mm noyable Sn10mm Analog 4…20mA - 2m



Principales

Gamme de produit	Détecteurs de proximité inductifs Telemecanique XS
Nom de gamme	Application
Type de capteur	Détecteur de proximité inductif
Type de circuit électrique	Sortie analogique
Nom du capteur	XS1
Forme du capteur	Cylindrique M30
Dimension	54 mm
Type de carter	Fixe
Capacité de montage du détecteur	Encastrable
Matière	Métal
Type de signal de sortie	Analogique
Mode de raccordement	2 fils
[Sn] portée nominale	10 mm
Sortie logique	1 "O"
Type de circuit de sortie	CC
Plage de sortie analogique	4...20 mA
Raccordement électrique	Sur plage
Longueur de câble	2 m
[Us] tension d'alimentation	12…24 V CC
Degré de protection IP	IP67 conforming to CEI 60529

Complémentaires

Type de filetage	M30 x 1,5
Face de détection	Frontal
Matière de la face avant	PPS
Matière du coffret	Laiton plaqué nickel
Domaine de fonctionnement	1…10 mm
Précision de répétition	<= 3% du Sr
Erreur de linéarité	+/- 2 mA
Composition du câble	3 x 0,34 mm²
Isolement	PVC
Limites de la tension d'alimentation	10…36 V CC
Fréquence de commutation	<= 300 Hz
Consommation électrique	4 mA sans charge
Dérive du courant de sortie maximal	10 %
Marquage	CE
Longueur du filetage	42 mm
Hauteur	30 mm
Longueur	50 mm
Poids du produit	0,2 kg

Les informations fournies dans cette documentation contiennent des descriptions générales et/ou des caractéristiques techniques sur les performances des produits concernés.
Cette documentation ne doit pas remplacer ni être utilisée pour la détermination de la conformité ou de la fiabilité de ces produits pour des applications propres à l'utilisateur.
Il incombe à l'utilisateur ou à l'intégrateur de réaliser une analyse des risques, une évaluation et des tests appropriés et complets des produits concernant les applications spécifiques prévues et l'utilisation qui en découle.
Ni TMSS Holding ni une quelconque de ses socii¿½ti¿½s affilii¿½es ou filiales ne pourra i¿½tre tenu responsable de toute utilisation inapproprii¿½e des informations ci-incluses.

Environnement

Certifications du produit	CSA[RETURN]UL
Température de l'air ambiant en fonctionnement	-25…70 °C

Emballage

Type d'emballage 1	PCE
Nb produits dans l'emballage 1	1
Hauteur de l'emballage 1	5,000 cm
Largeur de l'emballage 1	9,200 cm
Longueur de l'emballage 1	13,100 cm
Poids de l'emballage 1	181,000 g
Type d'emballage 2	S02
Nb produits dans l'emballage 2	12
Hauteur de l'emballage 2	15 cm
Largeur de l'emballage 2	30 cm
Longueur de l'emballage 2	40 cm
Poids de l'emballage 2	2,492 kg

Durabilité de l'offre

Statut environnemental de l'offre	Produit Green Premium
Profil de circularité	Informations de fin de vie
Pour toutes les demandes Reach Rohs, contactez-nous Ã l'adresse	sustainability@tesensors.com

Garantie contractuelle

Garantie	18 mois

Dimensions

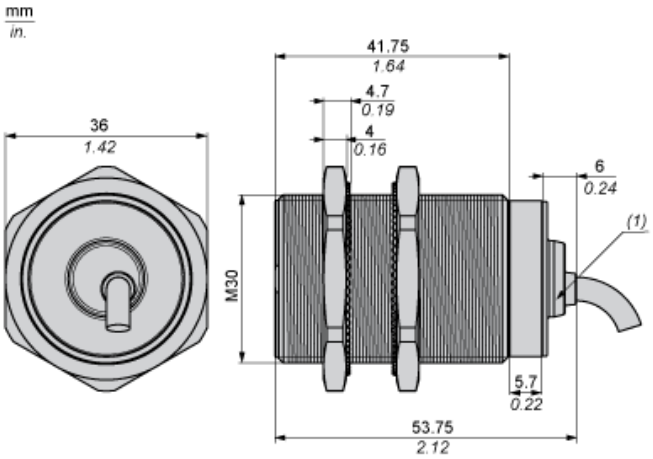

(1) Voyant

Distances minimales de montage

Côte à côte

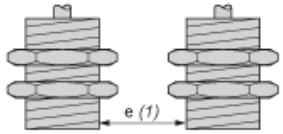

e(1) 20 mm (0.79 in.)
≥

Face à face

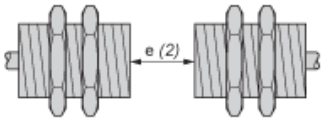

e(2) 120 mm (4.72 in.)
≥

Face à un objet métallique

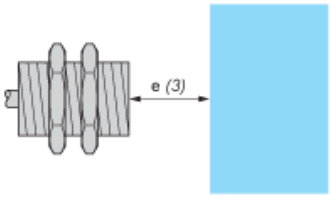

e(3) 30 mm (1.18 in.)
≥

Schémas de câblage

Connexion 2 fils

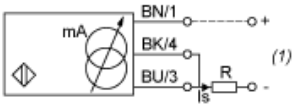

(1) Courant de sortie
BN : Marron
BK : Noir
BU : Bleu

	Courant de sortie	Valeur d'impédance de charge
12 V	4-20 mA	R ≤ 8,2 Ω
24 V	4-20 mA	R ≤ 470 Ω

Courbes de sortie

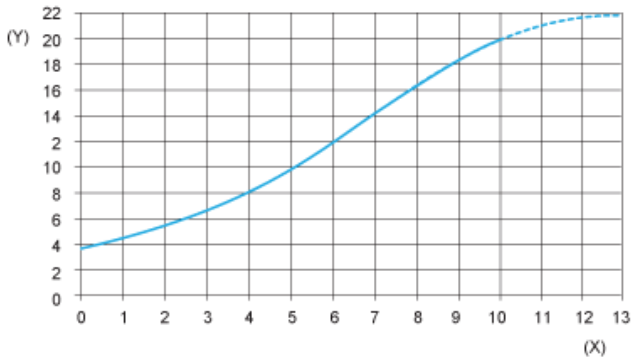

(Y) Is (mA)
(X) Distance capteurs - objet (mm)