Fiche produit
Caractéristiques

XS1M08PC410D
XS détecteur inductif inox - M8 L61mm noyable Sn1,5mm DC4-PNP NO+NC - M12



Principales

Gamme de produit	Détecteurs de proximité inductifs Telemecanique XS
Nom de gamme	Universel
Type de capteur	Détecteur de proximité inductif
Nom du capteur	XS1
Forme du capteur	Cylindrique M8
Dimension	62 mm
Type de carter	Fixe
Capacité de montage du détecteur	Encastrable
Matière	Acier inoxydable
Type de signal de sortie	Numérique
Mode de raccordement	À 4 fils
[Sn] portée nominale	1,5 mm
Sortie logique	1 "F"+ 1 "O"
Type de circuit de sortie	CC
Type de sortie logique	PNP
Raccordement électrique	Connecteur mâle M12, 4 broches
[Us] tension d'alimentation	12…24 V CC avec protection contre l'inversion de polarité
Pouvoir de commutation en mA	<= 200 mA avec protection contre les surcharges et courts-circuits
Degré de protection IP	IP67 conforming to CEI 60529

Complémentaires

Type de filetage	M8 x 1
Face de détection	Frontal
Matière de la face avant	PPS
Matière du coffret	Acier inoxydable 303
Domaine de fonctionnement	0…1,2 mm
Parcours différentiel	1…15% du sr
Etat LED	État sortie :1 LED (jaune)
Limites de la tension d'alimentation	10…36 V CC
Fréquence de commutation	<= 5000 Hz
Chute de tension maximale	<2 V (fermé)
Consommation électrique	0…10 mA sans charge
Retard à la disponibilité maxi	5 ms
Retard réponse maximal	0,1 ms
Retard récupération maxi	0,1 ms
Marquage	CE
Longueur du filetage	40 mm
Longueur	62 mm
Poids du produit	0,025 kg

Les informations fournies dans cette documentation contiennent des descriptions générales et/ou des caractéristiques techniques sur les performances des produits concernés.
Cette documentation ne doit pas remplacer ni être utilisée pour la détermination de la conformité ou de la fiabilité de ces produits pour des applications propres à l'utilisateur.
Il incombe à l'utilisateur ou à l'intégrateur de réaliser une analyse des risques, une évaluation et des tests appropriés et complets des produits concernant les applications spécifiques prévues et l'utilisation qui en découle.
Ni TMSS Holding ni une quelconque de ses socii¿½ti¿½s affilii¿½es ou filiales ne pourra i¿½tre tenu responsable de toute utilisation inappropri¿½e des informations ci-incluses.

Environnement

Certifications du produit	CSA[RETURN]UL
Température de l'air ambiant en fonctionnement	-25…70 °C
Température ambiante de stockage	-40…85 °C
Tenue aux vibrations	25 gn amplitude = +/- 2 mm (f = 10…55 Hz) se conformer à CEI 60068-2-6
Tenue aux chocs mécaniques	50 gn pour 11 ms se conformer à CEI 60068-2-27

Emballage

Type d'emballage 1	PCE
Nb produits dans l'emballage 1	1
Hauteur de l'emballage 1	6,600 cm
Largeur de l'emballage 1	9,500 cm
Longueur de l'emballage 1	4,200 cm
Poids de l'emballage 1	22,000 g
Type d'emballage 2	S02
Nb produits dans l'emballage 2	44
Hauteur de l'emballage 2	15 cm
Largeur de l'emballage 2	30 cm
Longueur de l'emballage 2	40 cm
Poids de l'emballage 2	1,275 kg

Durabilité de l'offre

Statut environnemental de l'offre	Produit Green Premium
Profil de circularité	Informations de fin de vie
Pour toutes les demandes Reach Rohs, contactez-nous Ã l'adresse	sustainability@tesensors.com

Garantie contractuelle

Garantie	18 mois

Dimensions

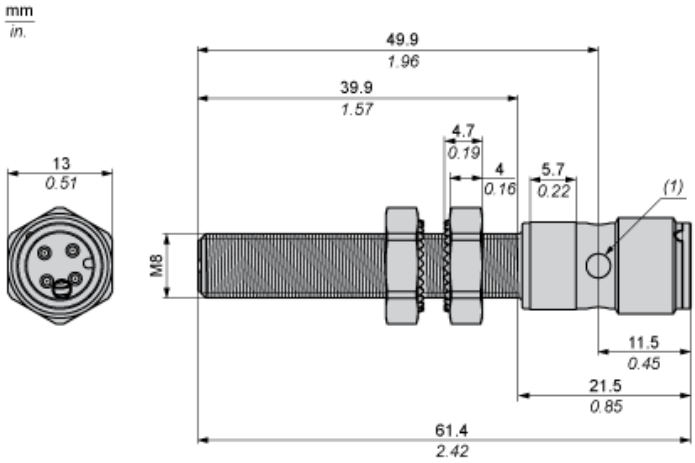

(1) Voyant

Distances minimales de montage

Côte à côte

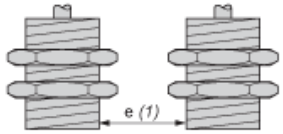

e(1) 3 mm (0.12 in.)
≥

Face à face

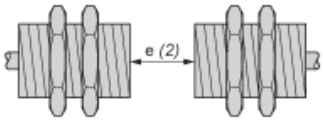

e(2) 18 mm (0.71 in.)
≥

Face à un objet métallique

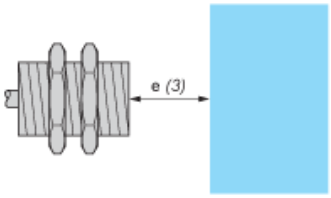

e(3) 4,5 mm (0.18 in.)
≥

Schémas de câblage

Connecteur M12



PNP 4 fils

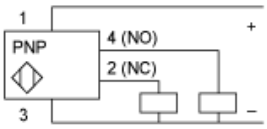

Performance Curves

Standard Steel Target : 8x8x1 mm

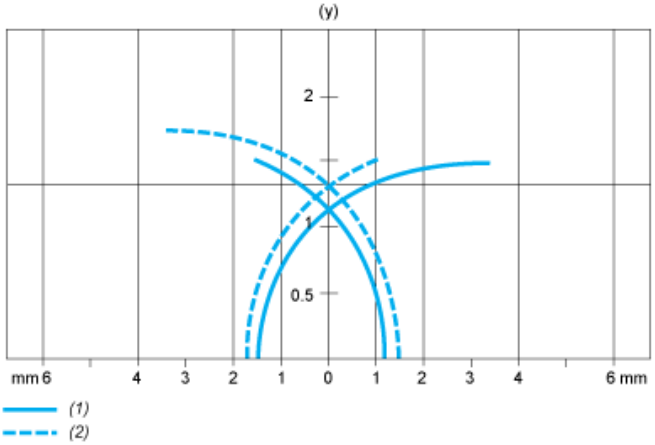

(1) Pick-up points
(2) Drop-out points (object approaching from the side)
(y) Sensing distance in mm