# Fiche produit
## Caractéristiques

# XS130B3PBM12
## XS détecteur inductif métal - M30 L54mm noyable Sn15mm DC3-PNP NC - M12



### Principales

| | |
|---|---|
| Gamme de produit | Détecteurs de proximité inductifs Telemecanique XS |
| Nom de gamme | Universel |
| Type de capteur | Détecteur de proximité inductif |
| Application | Équipement mobile |
| Nom du capteur | XS1 |
| Forme du capteur | Cylindrique M30 |
| Dimension | 55 mm |
| Type de carter | Fixe |
| Capacité de montage du détecteur | Encastrable |
| Matière | Métal |
| Type de signal de sortie | Numérique |
| Mode de raccordement | À 3 fils |
| [Sn] portée nominale | 15 mm |
| Sortie logique | 1 "O" |
| Type de circuit de sortie | CC |
| Type de sortie logique | PNP |
| Raccordement électrique | Connecteur mâle M12, 4 broches |
| [Us] tension d'alimentation | 12…24 V CC avec protection contre l'inversion de polarité |
| Pouvoir de commutation en mA | <= 200 mA avec protection contre les surcharges et courts-circuits |
| Degré de protection IP | IP65 conforming to CEI 60529<br>IP67 conforming to CEI 60529 |

### Complémentaires

| | |
|---|---|
| Type de filetage | M30 x 1,5 |
| Face de détection | Frontal |
| Matière de la face avant | PPS |
| Matière du coffret | Laiton plaqué nickel |
| Domaine de fonctionnement | 0…12 mm |
| Parcours différentiel | 1…15% du sr |
| Etat LED | État sortie :1 LED (jaune) |
| Limites de la tension d'alimentation | 10…36 V CC |
| Fréquence de commutation | <= 500 Hz |
| Chute de tension maximale | <2 V (fermé) |
| Consommation électrique | <= 10 mA sans charge |
| Retard à la disponibilité maxi | 10 ms |
| Retard réponse maximal | 0,6 ms |
| Retard récupération maxi | 1,4 ms |
| Marquage | CE |
| Longueur du filetage | 32 mm |
| Longueur | 55 mm |
| Poids du produit | 0,13 kg |

Les informations fournies dans cette documentation contiennent des descriptions générales et/ou des caractéristiques techniques sur les performances des produits concernés.
Cette documentation ne doit pas remplacer ni être utilisée pour la détermination de la conformité ou de la fiabilité de ces produits pour des applications propres à l'utilisateur.
Il incombe à l'utilisateur ou à l'intégrateur de réaliser une analyse des risques, une évaluation et des tests appropriés et complets des produits concernant les applications spécifiques prévues et l'utilisation qui en découle.
Ni TMSS Holding ni une quelconque de ses socii¿½ti¿½s affilii¿½es ou filiales ne pourra i¿½tre tenu responsable de toute utilisation inappropri¿½e des informations ci-incluses.

## Environnement

| | |
|---|---|
| Certifications du produit | CSA[RETURN]UL[RETURN]E2 |
| Température de l'air ambiant en fonctionnement | -25…70 °C |
| Température ambiante de stockage | -40…85 °C |
| Tenue aux vibrations | 25 gn amplitude = +/- 2 mm (f = 10…55 Hz) se conformer à CEI 60068-2-6 |
| Tenue aux chocs mécaniques | 50 gn pour 11 ms se conformer à CEI 60068-2-27 |

## Emballage

| | |
|---|---|
| Type d'emballage 1 | PCE |
| Nb produits dans l'emballage 1 | 1 |
| Hauteur de l'emballage 1 | 4 cm |
| Largeur de l'emballage 1 | 4 cm |
| Longueur de l'emballage 1 | 6 cm |
| Poids de l'emballage 1 | 118 g |

## Durabilité de l'offre

| | |
|---|---|
| Statut environnemental de l'offre | Produit Green Premium |
| Profil de circularité | Informations de fin de vie |
| Pour toutes les demandes Reach Rohs, contactez-nous Ã  l'adresse | sustainability@tesensors.com |

## Garantie contractuelle

| | |
|---|---|
| Garantie | 18 mois |

## Dimensions

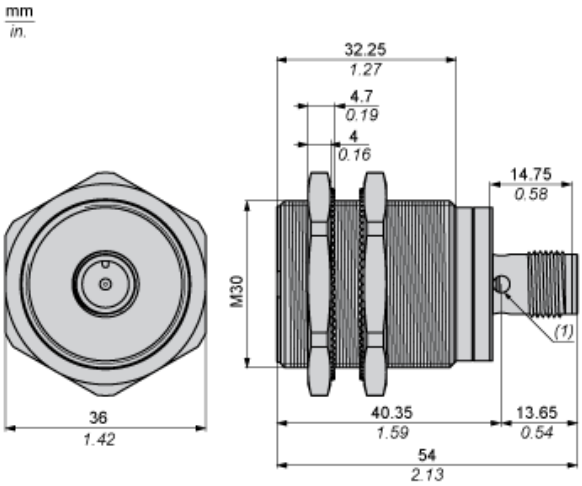


(1) Voyant

## Distances minimales de montage

Côte à côte

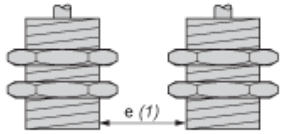


e(1) 30 mm (1.18 in.)
≥

Face à face

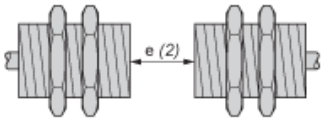


e(2) 180 mm (7.09 in.)
≥

Face à un objet métallique

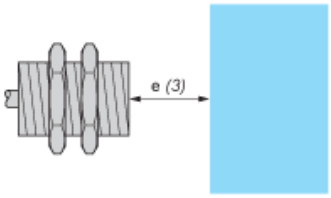


e(3) 45 mm (1.77 in.)
≥

## Schémas de câblage

Connecteur M12




PNP

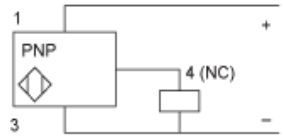


1 : (+)
2 : Sortie NF
3 : (-)
4 : Non connecté