Fiche produit
Caractéristiques

XS118BLPAL2
XS détecteur inductif basique métal - M18 L53mm noyable Sn5mm DC3-PNP NO - 2m



Principales

Gamme de produit	Détecteurs de proximité inductifs Telemecanique XS
Nom de gamme	Universel
Type de capteur	Détecteur de proximité inductif
Nom du capteur	XS1
Forme du capteur	Cylindrique M18
Dimension	53 mm
Type de carter	Fixe
Matière du coffret	Laiton plaqué nickel
Type de signal de sortie	Numérique
Mode de raccordement	À 3 fils
[Sn] portée nominale	5 mm
Sortie logique	1 "F"
Type de sortie logique	PNP
Raccordement électrique	Sur plage
Longueur de câble	2 m
[Us] tension d'alimentation	12…24 V CC avec protection contre l'inversion de polarité
Pouvoir de commutation en mA	<= 200 mA avec protection contre les surcharges et courts-circuits
Degré de protection IP	IP67 conforming to CEI 60529

Complémentaires

Filetage ISO	M18 x 1
Face de détection	Frontal
Capacité de montage du détecteur	Encastrable
Matière	Métal
Matière de la face avant	PBT
Domaine de fonctionnement	0…4 mm
Parcours différentiel	1…15% du sr
Type de circuit de sortie	CC
Composition du câble	3 x 0,14 mm²
Isolement	PVC
Etat LED	État sortie :1 LED (jaune)
Limites de la tension d'alimentation	10…36 V CC
Fréquence de commutation	<= 1200 Hz
Chute de tension maximale	<2 V (fermé)
Consommation électrique	<= 10 mA sans charge
Retard à la disponibilité maxi	15 ms
Retard réponse maximal	0,1 ms
Retard récupération maxi	0,3 ms
Marquage	CE
Longueur du filetage	41 mm
Longueur	53 mm
Poids du produit	0,105 kg

Les informations fournies dans cette documentation contiennent des descriptions générales et/ou des caractéristiques techniques sur les performances des produits concernés.
Cette documentation ne doit pas remplacer ni être utilisée pour la détermination de la conformité ou de la fiabilité de ces produits pour des applications propres à l'utilisateur.
Il incombe à l'utilisateur ou à l'intégrateur de réaliser une analyse des risques, une évaluation et des tests appropriés et complets des produits concernant les applications spécifiques prévues et l'utilisation qui en découle.
Ni TMSS Holding ni une quelconque de ses socii¿½ti¿½s affilii¿½es ou filiales ne pourra i¿½tre tenu responsable de toute utilisation inappropri¿½e des informations ci-incluses.

Environnement

Certifications du produit	UL[RETURN]CSA
Température de l'air ambiant en fonctionnement	-25…70 °C
Température ambiante de stockage	-40…85 °C
Tenue aux vibrations	25 gn amplitude = +/- 2 mm (f = 10…55 Hz) se conformer à CEI 60068-2-6
Tenue aux chocs mécaniques	50 gn pour 11 ms se conformer à CEI 60068-2-27

Emballage

Type d'emballage 1	PCE
Nb produits dans l'emballage 1	1
Hauteur de l'emballage 1	3,200 cm
Largeur de l'emballage 1	11,000 cm
Longueur de l'emballage 1	14,800 cm
Poids de l'emballage 1	100,000 g
Type d'emballage 2	S02
Nb produits dans l'emballage 2	36
Hauteur de l'emballage 2	15,000 cm
Largeur de l'emballage 2	30,000 cm
Longueur de l'emballage 2	40,000 cm
Poids de l'emballage 2	4,073 kg

Durabilité de l'offre

Statut environnemental de l'offre	Produit Green Premium
Profil de circularité	Informations de fin de vie
Pour toutes les demandes Reach Rohs, contactez-nous Ã l'adresse	sustainability@tesensors.com

Garantie contractuelle

Garantie	18 mois

Dimensions

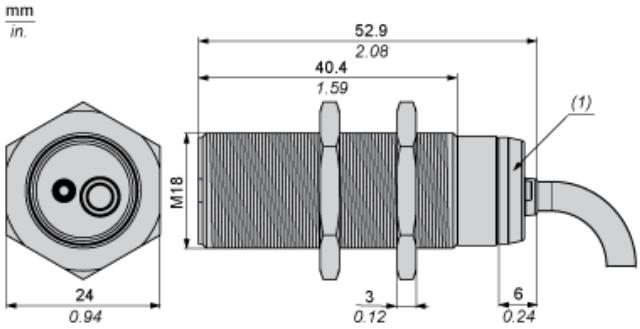

(1) Voyant

Distances minimales de montage

Côte à côte

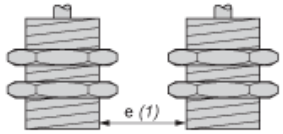

e(1) 10 mm (0.39 in.)
≥

Face à face

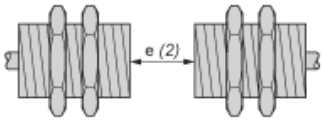

e(2) 60 mm (2.36 in.)
≥

Face à un objet métallique

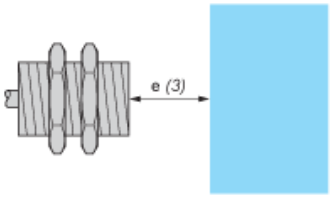

e(3) 15 mm (0.60 in.)
≥

Schémas de câblage

PNP

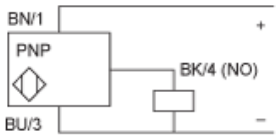

BU : Bleu
BN : Marron
BK : Noir

Courbes de performances

Cible en acier standard : 18x18x1 mm

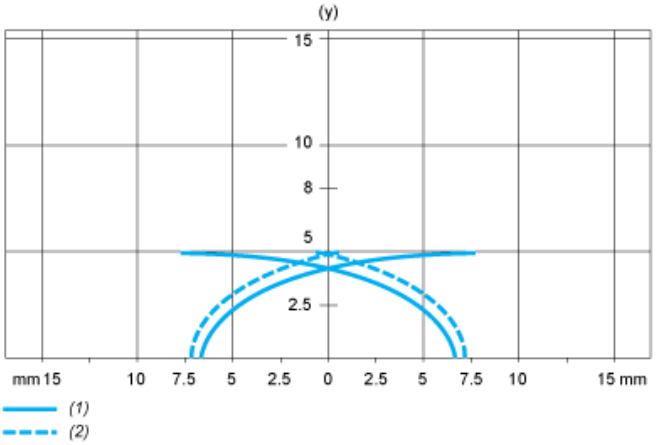

(1) Points de collecte
(2) Points de dépose (objet approchant latéralement)
(y) Distance de détection en mm