Fiche produit
Caractéristiques

XS118B3PCL2
OsiSense XS - détecteur inductif - Ø18 - portée + sil2 - câble



Principales

Gamme de produit	Détecteurs de proximité inductifs Telemecanique XS
Nom de gamme	Universel
Type de capteur	Détecteur de proximité inductif
Application	Équipement mobile
Nom du capteur	XS1
Forme du capteur	Cylindrique M18
Dimension	40 mm
Type de carter	Fixe
Capacité de montage du détecteur	Encastrable
Matière	Métal
Type de signal de sortie	Numérique
Mode de raccordement	À 4 fils
[Sn] portée nominale	8 mm
Sortie logique	1 "F"+ 1 "O"
Type de circuit de sortie	CC
Type de sortie logique	PNP
Raccordement électrique	Sur plage
Longueur de câble	2 m
[Us] tension d'alimentation	12…24 V CC avec protection contre l'inversion de polarité
Pouvoir de commutation en mA	<= 200 mA avec protection contre les surcharges et courts-circuits
Degré de protection IP	IP68 conforming to CEI 60529 IP65

Complémentaires

Niveau de sécurité	SIL 2 se conformer à CEI 61508 PL = d se conformer à ISO 13849-1 SILCL 2 se conformer à CEI 62061
Données de fiabilité	MTTFd = 1810 années PFHd = 62,9E-9 1/h SFF = 92 % DC = 74 % avec contrôle de sécurité approprié
Durée de vie	20 année(s)
Type de filetage	M18 x 1
Face de détection	Frontal
Matière de la face avant	PPS
Matière du coffret	Laiton plaqué nickel
Domaine de fonctionnement	0…6,4 mm
Parcours différentiel	1…15% du sr
Composition du câble	4 x 0,22 mm²
Isolement	PVC
Etat LED	État sortie :1 LED (jaune)
Limites de la tension d'alimentation	9…36 V CC
Fréquence de commutation	<= 1000 Hz
Chute de tension maximale	<2 V (fermé)
Consommation électrique	0…10 mA sans charge
Retard à la disponibilité maxi	5 ms

Les informations fournies dans cette documentation contiennent des descriptions générales et/ou des caractéristiques techniques sur les performances des produits concernés.
Cette documentation ne doit pas remplacer ni être utilisée pour la détermination de la conformité ou de la fiabilité de ces produits pour des applications propres à l'utilisateur.
Il incombe à l'utilisateur ou à l'intégrateur de réaliser une analyse des risques, une évaluation et des tests appropriés et complets des produits concernant les applications spécifiques prévues et l'utilisation qui en découle.
Ni TMSS Holding ni une quelconque de ses socii¿½ti¿½s affilii¿½es ou filiales ne pourra i¿½tre tenu responsable de toute utilisation inappropri¿½e des informations ci-incluses.

Retard réponse maximal	0,15 ms
Retard récupération maxi	0,35 ms
Marquage	CE
Longueur du filetage	28 mm
Longueur	40 mm
Poids du produit	0,12 kg

Environnement

Normes	ISO 13849-1 CEI 62061
Certifications du produit	TÜV[RETURN]CSA[RETURN]E2[RETURN]UL
Température de l'air ambiant en fonctionnement	-25…70 °C
Température ambiante de stockage	-40…85 °C
Tenue aux vibrations	25 gn amplitude = +/- 2 mm (f = 10…55 Hz) se conformer à CEI 60068-2-6
Tenue aux chocs mécaniques	50 gn pour 11 ms se conformer à CEI 60068-2-27

Emballage

Type d'emballage 1	PCE
Nb produits dans l'emballage 1	1
Hauteur de l'emballage 1	4,900 cm
Largeur de l'emballage 1	13,700 cm
Longueur de l'emballage 1	14,200 cm
Poids de l'emballage 1	99,000 g
Type d'emballage 2	S02
Nb produits dans l'emballage 2	22
Hauteur de l'emballage 2	15 cm
Largeur de l'emballage 2	30 cm
Longueur de l'emballage 2	40 cm
Poids de l'emballage 2	2,504 kg

Durabilité de l'offre

Statut environnemental de l'offre	Produit Green Premium
Profil de circularité	Informations de fin de vie
Pour toutes les demandes Reach Rohs, contactez-nous Ã l'adresse	sustainability@tesensors.com

Garantie contractuelle

Garantie	18 mois

XS118B3PCL2

Dimensions

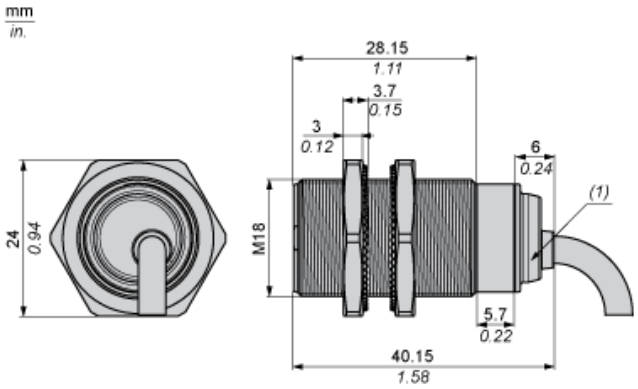

(1) Voyant

Distances minimales de montage

Côte à côte

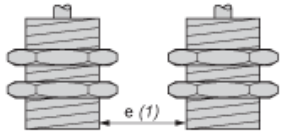

e(1) 16 mm (0.63 in.)
≥

Face à face

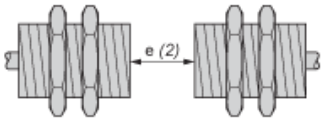

e(2) 100 mm (3.94 in.)
≥

Face à un objet métallique

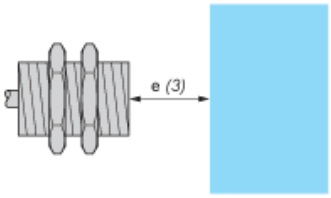

e(3) 25 mm (0.98 in.)
≥

Schémas de câblage

PNP 4 fils

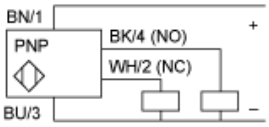

BU : Bleu
BN : Marron
BK : Noir
WH : Blanc

Courbes de performances

Cible en acier standard : 24x24x1 mm

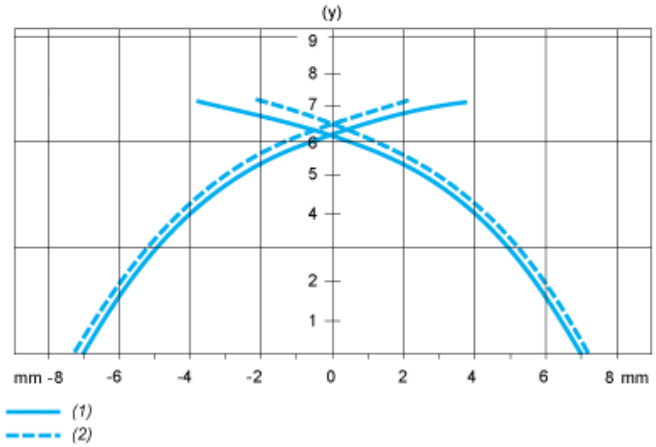

(1) Points de collecte
(2) Points de dépose (objet approchant latéralement)
(y) Distance de détection en mm