Fiche produit
Caractéristiques

XMXA12L2135
OsiSense XMX - pressostat - 12bar - écart réglable 2 seuils - 1OF



Principales

Gamme de produit	Capteurs de pression Telemecanique XM
Type de capteur de pression	Détecteur de pression électromécanique
Nom du capteur de pression	XMX
Pression nominale	12 bar
Type et composition des contacts	1 F/O à action brusque
Fluide contrôlé	Air (0…55 °C) Eau douce (0…55 °C) Eau de mer (0…55 °C)
Type de raccordement hydraulique	G 1/4 (femelle) se conformer à ISO 228
Entrée de câble	2 entrées filetées pour presse-étoupe Pg 13,5 se conformer à NF C 68-300
Raccordement électrique	Borniers à vis-étrier, capacité de serrage: 1 x 1…2 x 2,5 mm²
Type de circuit électrique	Circuit de commande
In courant assigné d'emploi	3 A (Ue = 120 V), AC-15, B300 1,5 A (Ue = 240 V), AC-15, B300 0,1 A (Ue = 250 V), DC-13, R300
Réglage	Interne
Couleur du capot	Noir opaque
Type de fonctionnement du capteur de pression	Régulation entre 2 seuils
Type d'écart	Différentiel fixe
Affichage local	Sans
Matière du coffret	PC imprégné de Lexan 500R
Plage réglage d'un paramètre supérieur	1,3…12 bar
Plage réglage d'un paramètre inférieur	0,3…10,3 bar
Actionneur de pression	Membrane
Minimum différentiel possible à fort réglage	1,7 bar
Minimum différentiel possible à faible réglage	1 bar
Pression de rupture	30 bar
Matière en contact avec le fluide	Alliage zinc chromé Toile recouverte de nitrile
Pression accidentelle maximum permise	27 bar

Complémentaires

Hauteur	106 mm
Largeur	57 mm
Profondeur	97,5 mm
Position de montage	Toutes positions
Surpression admissible par cycle	15 bar
Protection contre les courts-circuits	10 A cartouche fusible, type gG (gl)
Vitesse de commande maximale	10 cyc/mn

Les informations fournies dans cette documentation contiennent des descriptions générales et/ou des caractéristiques techniques sur les performances des produits concernés.
Cette documentation ne doit pas remplacer ni être utilisée pour la détermination de la conformité ou de la fiabilité de ces produits pour des applications propres à l'utilisateur.
Il incombe à l'utilisateur ou à l'intégrateur de réaliser une analyse des risques, une évaluation et des tests appropriés et complets des produits concernant les applications spécifiques prévues et l'utilisation qui en découle.
Ni TMSS Holding ni une quelconque de ses soci¿½t¿½s affili¿½es ou filiales ne pourra ¿½tre tenu responsable de toute utilisation inappropri¿½e des informations ci-incluses.

[Ui] tension assignée d'isolement	500 V se conformer à CEI 60947-1
[Uimp] tension assignée de tenue aux chocs	6 kV se conformer à CEI 60947-1
Durée de vie électrique	1000000 cycle, 50/60 Hz, AC-15, 240 V / 3 A, Ith = 10 A
Endurance mécanique	1000000 cycle
Précision de répétition	3,5 %
Poids du produit	0,43 kg

Environnement

Normes	CEI 60947-5-1 CE
Certifications du produit	CSA[RETURN]UL[RETURN]CCC
Température de l'air ambiant en fonctionnement	-25…55 °C
Température ambiante de stockage	-40…70 °C
Traitement de protection	TC
Classe de protection contre les chocs électriques	Classe I se conformer à CEI 536
Degré de protection IP	IP54 conforming to CEI 60529

Emballage

Type d'emballage 1	PCE
Nb produits dans l'emballage 1	1
Hauteur de l'emballage 1	6,2 cm
Largeur de l'emballage 1	11,5 cm
Longueur de l'emballage 1	17,0 cm
Poids de l'emballage 1	500,0 g
Type d'emballage 2	S03
Nb produits dans l'emballage 2	20
Hauteur de l'emballage 2	30,0 cm
Largeur de l'emballage 2	30,0 cm
Longueur de l'emballage 2	40,0 cm
Poids de l'emballage 2	10,773 kg

Durabilité de l'offre

Statut environnemental de l'offre	Produit Green Premium
Profil de circularité	Pas d'opérations particulières de recyclage requises
Pour toutes les demandes Reach Rohs, contactez-nous Ã l'adresse	sustainability@tesensors.com

Garantie contractuelle

Garantie	18 mois

XMXA12L2135

Dimensions

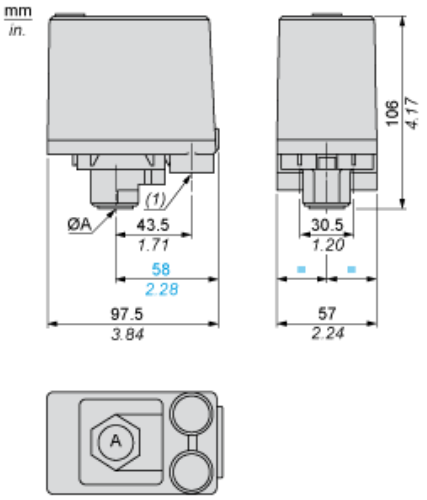

(A) G 1/4 (femelle)
(1) 2 entrées taraudées PG 13.5

Dégagement minimum au montage

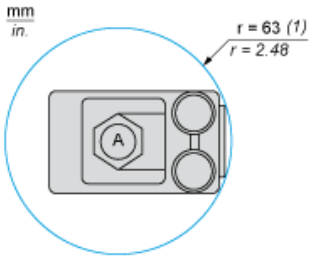

(ØA) G 1/4 (femelle)
(1) Zone de dégagement minimale pour le vissage du commutateur de pression au point A

Schéma de câblage

Connexions



Courbes

Courbes de fonctionnement

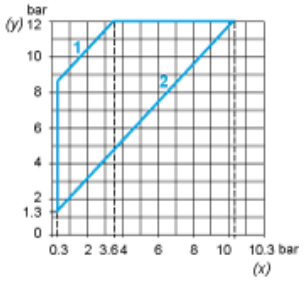

(y) Pression croissante
(x) Pression décroissante
1 : Différentiel maximum
2 : Différentiel minimum

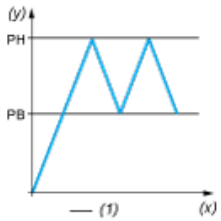

(y) Pression
(x) Temps
(1) Valeur ajustable