# Fiche produit
## Caractéristiques

# XMPA12C2141
## PRESSOSTAT PUISSANCE



### Principales

| | |
|---|---|
| Gamme de produit | Capteurs de pression Telemecanique XM |
| Type de capteur de pression | Détecteur de pression électromécanique |
| Nom du capteur de pression | XMP |
| Pression nominale | 12 bar |
| Type de raccordement hydraulique | G 1/4 (femelle) se conformer à ISO 228 |
| Fluide contrôlé | Air (0…70 °C)<br>Eau douce (0…70 °C)<br>Eau de mer (0…70 °C) |
| Entrée de câble | 2 entrées incorporants des presse-étoupes plastique Pg 13,5, diamètre extérieur du câble : 9…13 mm se conformer à NF C 68-300 |
| Type et composition des contacts | 3 "O" à action brusque |
| Application spécifique du produit | - |
| Type de fonctionnement du capteur de pression | Régulation entre 2 seuils |
| Raccordement électrique | Borniers à vis-étrier, capacité de serrage: minimum : 2 x 4 mm² |
| Type de circuit électrique | Circuit de puissance |
| Type d'écart | Différentiel réglable |
| Affichage local | Sans |
| Vente par quantité indivisible | 1 |

### Complémentaires

| | |
|---|---|
| Plage réglage d'un paramètre inférieur | 0,3…10,3 bar |
| Plage réglage Point Haut | 1,3…12 bar |
| Minimum différentiel possible à faible réglage | 1 bar |
| Minimum différentiel possible à fort réglage | 1,7 bar |
| Ecart maxi réalisable en haut de plage | 8,4 bar |
| Pression de rupture | 30 bar |
| Type soupape de décompression | Sans |
| Type de commande | Sans |
| Type de bornier | 6 bornes |
| Actionneur de pression | Membrane |
| Matière en contact avec le fluide | Toile recouverte de nitrile<br>Alliage zinc chromé |
| Matière du coffret | PA imprégné de fibres de verre |
| Position de montage | Toutes positions |
| Vitesse de commande maximale | 10 cyc/mn |
| Précision de répétition | 3,5 % |
| [Ui] tension assignée d'isolement | 500 V se conformer à CEI 60947-1 |
| [Uimp] tension assignée de tenue aux chocs | 6 kV se conformer à CEI 60947-1 |
| Résistance maximale entre bornes | 25 MΩ se conformer à CEI 60255-7 catégorie 3<br>25 MΩ se conformer à NF C 93-050 méthode A |

Les informations fournies dans cette documentation contiennent des descriptions générales et/ou des caractéristiques techniques sur les performances des produits concernés.
Cette documentation ne doit pas remplacer ni être utilisée pour la détermination de la conformité ou de la fiabilité de ces produits pour des applications propres à l'utilisateur.
Il incombe à l'utilisateur ou à l'intégrateur de réaliser une analyse des risques, une évaluation et des tests appropriés et complets des produits concernant les applications spécifiques prévues et l'utilisation qui en découle.
Ni TMSS Holding ni une quelconque de ses socii¿½ti¿½s affilii¿½es ou filiales ne pourra i¿½tre tenu responsable de toute utilisation inappropri¿½e des informations ci-incluses.

| | |
|---|---|
| Durée de vie électrique | 1000000 Cycle 1,5 kW, cadence de fonctionnement <10 cyc/mn, facteur de charge: 0,4, 400 V CA 3 phases<br>500000 Cycle 3 kW, cadence de fonctionnement <10 cyc/mn, facteur de charge: 0,4, 400 V CA 3 phases<br>600000 Cycle 1,5 kW, cadence de fonctionnement <10 cyc/mn, facteur de charge: 0,4, 230 V CA 3 phases<br>700000 cycle 2,2 kW, cadence de fonctionnement <10 cyc/mn, facteur de charge: 0,4, 400 V CA 3 phases |
| Endurance mécanique | 1000000 cycle |
| Réglage | Écrou |
| Description des bornes ISO n°1 | (3-4)NC<br>(1-2)NC<br>(5-6)NC |
| Profondeur | 98 mm |
| Hauteur | 106 mm |
| Largeur | 57 mm |

## Environnement

| | |
|---|---|
| Certifications du produit | EAC |
| Normes | CE<br>CEI 60947-4-1 |
| Température de l'air ambiant en fonctionnement | -25…70 °C |
| Température ambiante de stockage | -40…70 °C |
| Tenue aux vibrations | 3 gn (f = 10…500 Hz) se conformer à CEI 60068-2-6 |
| Tenue aux chocs mécaniques | 50 gn se conformer à CEI 60068-2-27 |
| Classe de protection contre les chocs électriques | Classe I se conformer à CEI 60536 |
| Degré de protection IP | IP54 conforming to CEI 60529 |

## Emballage

| | |
|---|---|
| Type d'emballage 1 | PCE |
| Nb produits dans l'emballage 1 | 1 |
| Hauteur de l'emballage 1 | 6,400 cm |
| Largeur de l'emballage 1 | 11,400 cm |
| Longueur de l'emballage 1 | 16,800 cm |
| Poids de l'emballage 1 | 520,000 g |
| Type d'emballage 2 | CAR |
| Nb produits dans l'emballage 2 | 8 |
| Hauteur de l'emballage 2 | 14,600 cm |
| Largeur de l'emballage 2 | 29,000 cm |
| Longueur de l'emballage 2 | 38,400 cm |
| Poids de l'emballage 2 | 4,464 kg |

## Durabilité de l'offre

| | |
|---|---|
| Statut environnemental de l'offre | Produit Green Premium |
| Profil de circularité | Pas d'opérations particulières de recyclage requises |
| Pour toutes les demandes Reach Rohs, contactez-nous Ã  l'adresse | sustainability@tesensors.com |

## Garantie contractuelle

| | |
|---|---|
| Garantie | 18 months |

# XMPA12C2141

## Dimensions

### Sans vanne de décompression

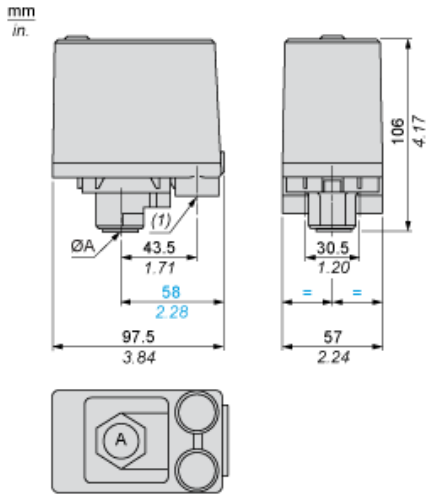


ØA = G 1/4
(1) 2 entrées taraudées pour Pg 13.5

## Dégagement minimum au montage

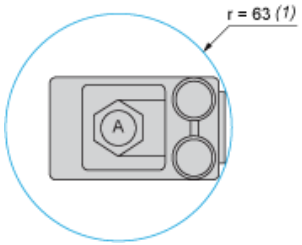


ØA = G 1/4
(1) Zone de dégagement minimale pour le vissage du commutateur de pression au point A

## Schéma de câblage

### Raccordements de bornes

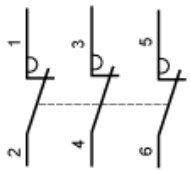

## Courbes

### Courbes de fonctionnement

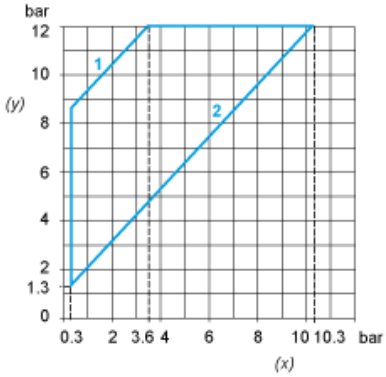


(y) Pression croissante
(x) Pression décroissante
1 : Différentiel maximum
2 : Différentiel minimum

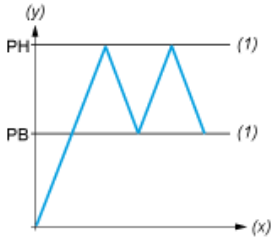


(y) Pression
(x) Temps
(1) Valeur ajustable
PH : Point haut
PB : Point bas