Fiche produit
Caractéristiques

XMPA06C2141
OsiSense XMP - pressostat - 6bar - écart réglable 2 seuils - 3O



Principales

Gamme de produit	Capteurs de pression Telemecanique XM
Type de capteur de pression	Détecteur de pression électromécanique
Nom du capteur de pression	XMP
Pression nominale	6 bar
Type de raccordement hydraulique	G 1/4 (femelle) se conformer à ISO 228
Fluide contrôlé	Air (0…70 °C) Eau douce (0…70 °C) Eau de mer (0…70 °C)
Entrée de câble	2 entrées incorporants des presse-étoupes plastique Pg 13,5, diamètre extérieur du câble : 9…13 mm se conformer à NF C 68-300
Type et composition des contacts	3 "O" à action brusque
Application spécifique du produit	-
Type de fonctionnement du capteur de pression	Régulation entre 2 seuils
Raccordement électrique	Borniers à vis-étrier, capacité de serrage: minimum : 2 x 4 mm²
Type de circuit électrique	Circuit de puissance
Type d'écart	Différentiel réglable
Affichage local	Sans
Vente par quantité indivisible	1

Complémentaires

Plage réglage d'un paramètre inférieur	0,2…4,8 bar
Plage réglage Point Haut	1…6 bar
Minimum différentiel possible à faible réglage	0,8 bar
Minimum différentiel possible à fort réglage	1,2 bar
Ecart maxi réalisable en haut de plage	4,2 bar
Pression de rupture	30 bar
Type soupape de décompression	Sans
Type de commande	Sans
Type de bornier	6 bornes
Actionneur de pression	Membrane
Matière en contact avec le fluide	Alliage zinc chromé Toile recouverte de nitrile
Matière du coffret	PA imprégné de fibres de verre
Position de montage	Toutes positions
Vitesse de commande maximale	10 cyc/mn
Précision de répétition	3,5 %
[Ui] tension assignée d'isolement	500 V se conformer à CEI 60947-1
[Uimp] tension assignée de tenue aux chocs	6 kV se conformer à CEI 60947-1
Résistance maximale entre bornes	25 MΩ se conformer à CEI 60255-7 catégorie 3 25 MΩ se conformer à NF C 93-050 méthode A

Les informations fournies dans cette documentation contiennent des descriptions générales et/ou des caractéristiques techniques sur les performances des produits concernés.
Cette documentation ne doit pas remplacer ni être utilisée pour la détermination de la conformité ou de la fiabilité de ces produits pour des applications propres à l'utilisateur.
Il incombe à l'utilisateur ou à l'intégrateur de réaliser une analyse des risques, une évaluation et des tests appropriés et complets des produits concernant les applications spécifiques prévues et l'utilisation qui en découle.
Ni TMSS Holding ni une quelconque de ses socii¿½ti¿½s affilii¿½es ou filiales ne pourra i¿½tre tenu responsable de toute utilisation inappropri¿½e des informations ci-incluses.

Durée de vie électrique	1000000 Cycle 1,5 kW, cadence de fonctionnement <10 cyc/mn, facteur de charge: 0,4, 400 V CA 3 phases 500000 Cycle 3 kW, cadence de fonctionnement <10 cyc/mn, facteur de charge: 0,4, 400 V CA 3 phases 600000 Cycle 1,5 kW, cadence de fonctionnement <10 cyc/mn, facteur de charge: 0,4, 230 V CA 3 phases 700000 cycle 2,2 kW, cadence de fonctionnement <10 cyc/mn, facteur de charge: 0,4, 400 V CA 3 phases
Endurance mécanique	1000000 cycle
Réglage	Écrou
Description des bornes ISO n°1	(5-6)NC (3-4)NC (1-2)NC
Profondeur	98 mm
Hauteur	106 mm
Largeur	57 mm

Environnement

Certifications du produit	EAC
Normes	CEI 60947-4-1 CE
Température de l'air ambiant en fonctionnement	-25…70 °C
Température ambiante de stockage	-40…70 °C
Tenue aux vibrations	3 gn (f = 10…500 Hz) se conformer à CEI 60068-2-6
Tenue aux chocs mécaniques	50 gn se conformer à CEI 60068-2-27
Classe de protection contre les chocs électriques	Classe I se conformer à CEI 60536
Degré de protection IP	IP54 conforming to CEI 60529

Emballage

Type d'emballage 1	PCE
Nb produits dans l'emballage 1	1
Hauteur de l'emballage 1	6,5 cm
Largeur de l'emballage 1	17,0 cm
Longueur de l'emballage 1	11,5 cm
Poids de l'emballage 1	485,0 g
Type d'emballage 2	S03
Nb produits dans l'emballage 2	20
Hauteur de l'emballage 2	30,0 cm
Largeur de l'emballage 2	30,0 cm
Longueur de l'emballage 2	40,0 cm
Poids de l'emballage 2	10,141 kg

Durabilité de l'offre

Statut environnemental de l'offre	Produit Green Premium
Profil de circularité	Pas d'opérations particulières de recyclage requises
Pour toutes les demandes Reach Rohs, contactez-nous Ã l'adresse	sustainability@tesensors.com

Garantie contractuelle

Garantie	18 mois

XMPA06C2141

Dimensions

Sans vanne de décompression

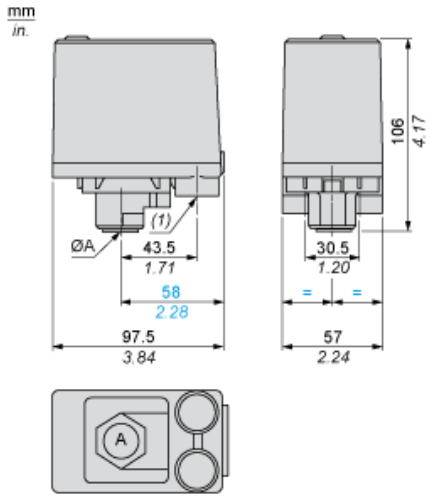

ØA = G 1/4
(1) 2 entrées taraudées pour Pg 13.5

Dégagement minimum au montage

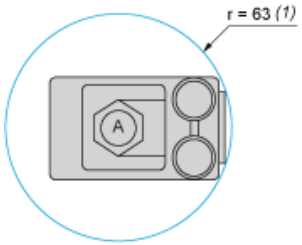

ØA = G 1/4
(1) Zone de dégagement minimale pour le vissage du commutateur de pression au point A

Schéma de câblage

Raccordements de bornes

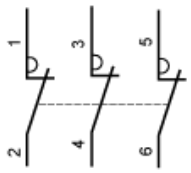

Courbes

Courbes de fonctionnement

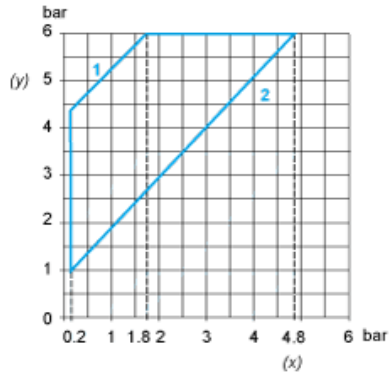

(y) Pression croissante
(x) Pression décroissante
1 : Différentiel maximum
2 : Différentiel minimum

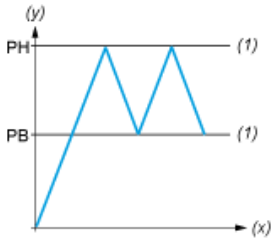

(y) Pression
(x) Temps
(1) Valeur ajustable
PH : Point haut
PB : Point bas