Fiche produit
Caractéristiques

XMLP010BD71FQ
OsiSense - capteur pression - 10BAR 0-10Vcc G1 4A MALE JOINT FPM CONNECTEUR M12



Principales

Gamme de produit	Capteurs de pression Telemecanique XM
Type de produit ou équipement	Détecteurs de pression électroniques
Type de capteur de pression	Transmetteur de pression
Nom du capteur de pression	XMLP
Type de circuit électrique	Circuit de commande
Pression nominale	10 bar
Affichage local	Sans
Fluide contrôlé	Air (-30…135 °C) Eau douce (0…135 °C) Huile hydraulique (-30…135 °C) Gaz (-30…135 °C) Fluide de réfrigération (-30…135 °C)
Type de raccordement hydraulique	G 1/4A (mâle) se conformer à DIN 3852-E
Raccordement électrique	1 connecteur mâle M12 4 broches
[Us] tension d'alimentation	24 V CC SELV (limites de tension: 12…33 V)
Consommation électrique	< 7 mA
Type de signal de sortie	Analogique
Sortie analogique	0...10 V, à 3 fils
Quantité du lot	Lot de 25
Type d'emballage	Groupe

Complémentaires

Plage de réglage de pression	0…10 bar
Pression accidentelle maximum permise	30 bar
Pression de rupture	60 bar
Matière en contact avec le fluide	Fluorocarbone FPM Inox AISI 316L
Position de montage	Toutes positions
Type de protection	Inversion polarité Court-circuit de charge
Compatibilité électromagnétique	Test d'immunité aux transitoires électriques rapides se conformer à CEI 61000-4-4 2 kV Test d'immunité aux décharges électrostatiques se conformer à CEI 6100-4-11 8 kV air, 4 kV contact Test d'immunité aux ondes de choc 1,2/50 µs se conformer à CEI 61000-4-5 1 kV 42 Ohm Immunité aux champs magnétiques se conformer à CEI 61000-4-8 100 A/m 50 Hz Perturbation liée aux champs électromagnétiques se conformer à CEI 61000-4-3 10 V/m 80...3000 MHz Champs RF rayonnés se conformer à CEI 61000-4-6 10 V 0.01...80 MHz
[Uimp] tension assignée de tenue aux chocs	0,5 kV
Temps de réponse de la sortie	<= 2 ms 10 à 90 % de la pleine échelle
Précision de mesure	+/- 0,5 % de la plage de mesure
Résolution	0,1 % de la plage de mesure
Dérive de la sensibilité	+/- 0,02 % de l'échelle de mesure/°K

Les informations fournies dans cette documentation contiennent des descriptions générales et/ou des caractéristiques techniques sur les performances des produits concernés.
Cette documentation ne doit pas remplacer ni être utilisée pour la détermination de la conformité ou de la fiabilité de ces produits pour des applications propres à l'utilisateur.
Il incombe à l'utilisateur ou à l'intégrateur de réaliser une analyse des risques, une évaluation et des tests appropriés et complets des produits concernant les applications spécifiques prévues et l'utilisation qui en découle.
Ni TMSS Holding ni une quelconque de ses soci¿½t¿½s affili¿½es ou filiales ne pourra ¿½tre tenu responsable de toute utilisation inappropri¿½e des informations ci-incluses.

Dérive du point zéro	+/- 0,02 % de l'échelle de mesure/°K
Endurance mécanique	10000000 cycle
Poids du produit	0,09 kg
Diamètre	26 mm
Longueur	38,1 mm

Environnement

Normes	IEC 61326-2-3 NSF ANSI 61
Certifications du produit	cULus[RETURN]CE[RETURN]RCM
Traitement de protection	TC
Température de l'air ambiant en fonctionnement	-30…85 °C
Température ambiante de stockage	-50…100 °C
Tenue aux vibrations	20 gn (f = 15…2000 Hz) se conformer à CEI 60068-2-6
Tenue aux chocs mécaniques	100 gn pour 11 ms se conformer à CEI 60068-2-27
Degré de protection IP	IP65 conforming to CEI 60529 IP67 conforming to CEI 60529 IP69K conforming to CEI 60529

Emballage

Type d'emballage 1	PCE
Nb produits dans l'emballage 1	1
Hauteur de l'emballage 1	2,800 cm
Largeur de l'emballage 1	2,800 cm
Longueur de l'emballage 1	6,100 cm
Poids de l'emballage 1	75,000 g
Type d'emballage 2	BB1
Nb produits dans l'emballage 2	25
Hauteur de l'emballage 2	9,800 cm
Largeur de l'emballage 2	14,600 cm
Longueur de l'emballage 2	17,600 cm
Poids de l'emballage 2	2,017 kg
Type d'emballage 3	S02
Nb produits dans l'emballage 3	50
Hauteur de l'emballage 3	15 cm
Largeur de l'emballage 3	30 cm
Longueur de l'emballage 3	40 cm
Poids de l'emballage 3	4,306 kg

Durabilité de l'offre

Statut environnemental de l'offre	Produit Green Premium
Profil de circularité	Pas d'opérations particulières de recyclage requises
Pour toutes les demandes Reach Rohs, contactez-nous Ã l'adresse	sustainability@tesensors.com

Garantie contractuelle

Garantie	18 mois

XMLP010BD71FQ

Dimensions

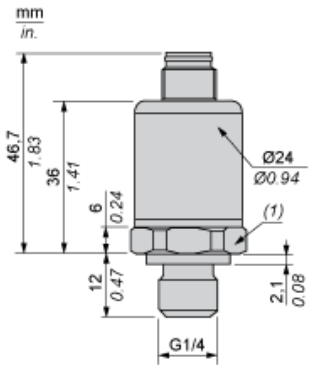

(1) Couple de serrage SW24 ≤ 25 N.m (221 lb-in)

Schéma de câblage

Technique 3 fils (0-10 V)

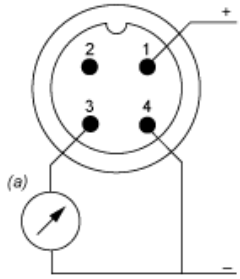

(a) Sortie V

Courbes

