Fiche produit
Caractéristiques

XMLK300P2D23
OsiSense XM basique - Transmetteur de pression 300 psi 4 20ma



Principales

Gamme de produit	Capteurs de pression Telemecanique XM
Type de produit ou équipement	Détecteurs de pression électroniques
Type de capteur de pression	Transmetteur de pression
Nom du capteur de pression	XMLK
Type de circuit électrique	Circuit de commande
Pression nominale	2068,4 kPa
Affichage local	Sans
Fluide contrôlé	Air (0…80 °C) Eau douce (0…80 °C)
Type de raccordement hydraulique	1/4" - 18 NPT (male)
Raccordement électrique	1 connecteur mâle M12 4 broches
[Us] tension d'alimentation	24 V CC SELV (limites de tension: 8…33 V)
Consommation électrique	< 20 mA
Type de signal de sortie	Analogique
Sortie analogique	4...20 mA, 2 fils
Quantité du lot	Lot de 1
Type d'emballage	Individuel

Complémentaires

Plage de réglage de pression	0,0000000000…2068,4 kPa
Pression accidentelle maximum permise	4136,9 kPa
Pression de rupture	6205,3 kPa
Matière en contact avec le fluide	Céramique Nitrile (NBR) Acier inoxydable type AISI 303
Position de montage	Toutes positions
Type de protection	Court-circuit de charge Inversion polarité
Compatibilité électromagnétique	Test d'immunité aux décharges électrostatiques se conformer à CEI 6100-4-11 8 kV air, 6 kV contact Perturbation liée aux champs électromagnétiques se conformer à CEI 61000-4-3 10 V/m 80...1000 MHz Test d'immunité aux transitoires électriques rapides se conformer à CEI 61000-4-4 2 kV Test d'immunité aux ondes de choc 1,2/50 µs se conformer à CEI 61000-4-5 500 V 12 Ohm, 1 kV 42 Ohm Champs RF rayonnés se conformer à CEI 61000-4-6 10 V 0,15 à 80 MHz Immunité aux champs magnétiques se conformer à CEI 61000-4-8 30 A/m 50 Hz
[Uimp] tension assignée de tenue aux chocs	0,5 kV
Temps de réponse de la sortie	< 5 ms
Précision de mesure	+/- 1 % de la plage de mesure
Résolution	0,1 % de la plage de mesure
Dérive de la sensibilité	+/- 0,04 % de la plage de mesure /°K
Dérive du point zéro	+/- 0,03 % de la plage de mesure /°K
Stabilité à long terme	+/- 1 % de la plage de mesure

Les informations fournies dans cette documentation contiennent des descriptions générales et/ou des caractéristiques techniques sur les performances des produits concernés.
Cette documentation ne doit pas remplacer ni être utilisée pour la détermination de la conformité ou de la fiabilité de ces produits pour des applications propres à l'utilisateur.
Il incombe à l'utilisateur ou à l'intégrateur de réaliser une analyse des risques, une évaluation et des tests appropriés et complets des produits concernant les applications spécifiques prévues et l'utilisation qui en découle.
Ni TMSS Holding ni une quelconque de ses socii¿½ti¿½s affilii¿½es ou filiales ne pourra i¿½tre tenu responsable de toute utilisation inappropri¿½e des informations ci-incluses.

Endurance mécanique	10000000 cycle
Poids du produit	0,11 kg
Diamètre	36 mm
Longueur	65,5 mm
Type d'écart	Différentiel fixe

Environnement

Normes	CE IEC 61326-2-3
Certifications du produit	UL 508[RETURN]CSA C22.2 No 14[RETURN]RCM
Traitement de protection	TC
Température de l'air ambiant en fonctionnement	0…80 °C
Température ambiante de stockage	-25…80 °C
Tenue aux vibrations	20 gn (f = 9…2000 Hz) se conformer à CEI 60068-2-6
Tenue aux chocs mécaniques	25 gn pour 11 ms se conformer à CEI 60068-2-27
Degré de protection IP	IP65 conforming to CEI 60529
Degré de protection NEMA	NEMA 4

Emballage

Type d'emballage 1	PCE
Nb produits dans l'emballage 1	1
Hauteur de l'emballage 1	6,700 cm
Largeur de l'emballage 1	4,200 cm
Longueur de l'emballage 1	9,600 cm
Poids de l'emballage 1	125,000 g
Type d'emballage 2	S01
Nb produits dans l'emballage 2	24
Hauteur de l'emballage 2	15 cm
Largeur de l'emballage 2	15 cm
Longueur de l'emballage 2	40 cm
Poids de l'emballage 2	3,217 kg

Durabilité de l'offre

Pour toutes les demandes Reach Rohs, contactez-nous Ã l'adresse	sustainability@tesensors.com

Garantie contractuelle

Garantie	18 mois

XMLK300P2D23

Dimensions

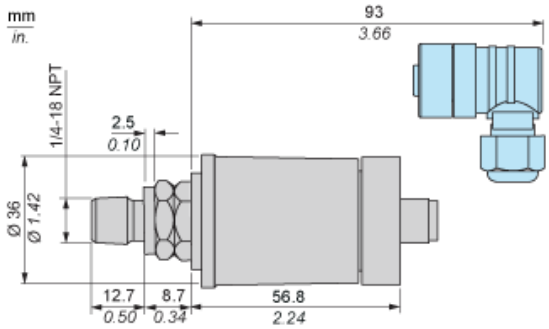

Schéma de câblage

Technique 2 fils (4-20 mA)

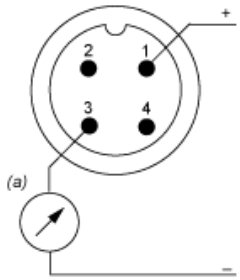

(a) Sortie I

Courbes de sortie

