Fiche produit
Caractéristiques

XMLGM01D21
OsiSense XMLG - transmetteur de pression - -1..0bar - G 1/4 A mâle - 4..20mA



Principales

Gamme de produit	Capteurs de pression Telemecanique XM
Type de produit ou équipement	Détecteurs de pression électroniques
Type de capteur de pression	Transmetteur de pression
Nom du capteur de pression	XMLG
Pression nominale	-1 bar
Type de raccordement hydraulique	G 1/4A (mâle) se conformer à DIN 3852-E
Fluide contrôlé	Air (-15…125 °C) Fluide corrosif (-15…125 °C) Huile hydraulique (-15…125 °C) Eau douce (0…125 °C)
Type de signal de sortie	Analogique
Sortie analogique	4...20 mA, 2 fils
Raccordement électrique	1 connecteur mâle M12, 3 broches
[Us] tension d'alimentation	12 V CC (limites de tension: 8…33 V) 24 V CC (limites de tension: 8…33 V)
Quantité du lot	Lot de 1
Type d'emballage	Individuel
Diamètre	22,8 mm

Complémentaires

Plage de réglage de pression	-1…0 bar
Pression accidentelle maximum permise	2,7 bar
Pression de rupture	3 bar
Affichage local	Sans
Type de circuit électrique	Circuit de commande
Consommation électrique	< 20 mA
Matière en contact avec le fluide	Acier inoxydable type AISI 303 FPM (Viton) Céramique
Position de montage	Toutes positions
Type de protection	Court-circuit de charge Inversion polarité
Tenue aux ondes de choc	1 KV 42 Ohm se conformer à CEI 61000-4-5 500 kV 12 Ohm se conformer à CEI 61000-4-5
[Uimp] tension assignée de tenue aux chocs	0,5 kV
Temps de réponse de la sortie	< 2 ms
Dérive de la sensibilité	+/- 0,015 % de l'échelle de mesure/°C
Dérive du point zéro	+/- 0,015 % de l'échelle de mesure/°C
Précision de mesure	+/- 0,3 % de la plage de mesure
Précision de répétition	+/- 0,1 % de l'échelle de mesure
Endurance mécanique	10000000 cycle
Poids du produit	0,095 kg
Hauteur	58,1 mm
Longueur	48,5 mm
Type d'écart	Différentiel fixe

Les informations fournies dans cette documentation contiennent des descriptions générales et/ou des caractéristiques techniques sur les performances des produits concernés.
Cette documentation ne doit pas remplacer ni être utilisée pour la détermination de la conformité ou de la fiabilité de ces produits pour des applications propres à l'utilisateur.
Il incombe à l'utilisateur ou à l'intégrateur de réaliser une analyse des risques, une évaluation et des tests appropriés et complets des produits concernant les applications spécifiques prévues et l'utilisation qui en découle.
Ni TMSS Holding ni une quelconque de ses socii¿½ti¿½s affilii¿½es ou filiales ne pourra i¿½tre tenu responsable de toute utilisation inappropri¿½e des informations ci-incluses.

Environnement

Normes	CE IEC 61326-2-3
Certifications du produit	UL 508[RETURN]CSA C22.2 No 14
Traitement de protection	TC
Température de l'air ambiant en fonctionnement	-15…85 °C
Température ambiante de stockage	-40…85 °C
Tenue aux vibrations	20 gn (f= 9…2000 Hz) se conformer à IEC 60028-2-6
Tenue aux chocs mécaniques	25 gn pour 11 ms se conformer à CEI 60068-2-27
Tenue aux décharges électrostatiques	15 KV dans l'air se conformer à CEI 6100-4-11 8 kV avec contact se conformer à CEI 6100-4-11
Tenue aux champs électromagnétiques rayonnés	200 V/m 80…1000 Hz se conformer à CEI 61000-4-3
Tenue aux transitoires rapides	4 kV se conformer à CEI 61000-4-4
Résist perturb conduites, induites par champs fréqu radio	30 V (0,15…80 Hz) se conformer à CEI 61000-4-6
Tenue aux champs magnétiques	30 A/m 50 Hz se conformer à CEI 61000-4-8
Degré de protection IP	IP66 conforming to CEI 60529 IP67 conforming to CEI 60529
Degré de protection NEMA	NEMA 4

Emballage

Type d'emballage 1	PCE
Nb produits dans l'emballage 1	1
Hauteur de l'emballage 1	4,800 cm
Largeur de l'emballage 1	10,600 cm
Longueur de l'emballage 1	13,600 cm
Poids de l'emballage 1	134,000 g
Type d'emballage 2	S02
Nb produits dans l'emballage 2	12
Hauteur de l'emballage 2	15 cm
Largeur de l'emballage 2	30 cm
Longueur de l'emballage 2	40 cm
Poids de l'emballage 2	1,929 kg

Durabilité de l'offre

Pour toutes les demandes Reach Rohs, contactez-nous Ã l'adresse	sustainability@tesensors.com

Garantie contractuelle

Garantie	18 mois

XMLGM01D21

Dimensions

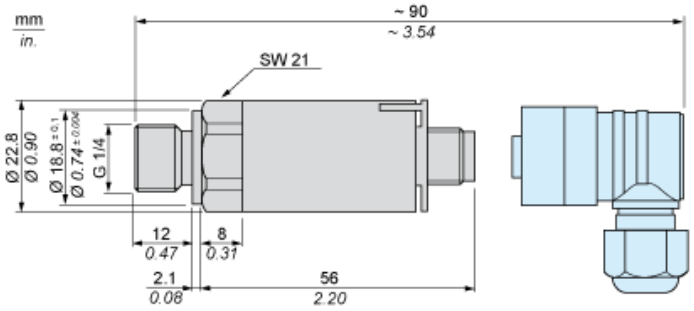

Schéma de câblage

Technique 2 fils (4-20 mA)

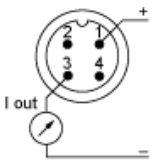

Courbes de sortie

