Fiche produit
Caractéristiques

XMLB020A2S12EX
OsiSense XM métiers - Pressostat e r 20b



Principales

Gamme de produit	Capteurs de pression Telemecanique XM
Type de capteur de pression	Détecteur de pression électromécanique
Application spécifique du produit	ATEX D
Nom du capteur de pression	XMLB
Type de circuit électrique	Circuit de commande
Type de fonctionnement du capteur de pression	Régulation entre 2 seuils
Type d'écart	Différentiel réglable
Pression nominale	20 bar
Affichage local	Avec
Type de raccordement hydraulique	G 1/4 (femelle) se conformer à ISO 228
Plage réglage d'un paramètre inférieur	0,3…18,4 bar
Plage réglage d'un paramètre supérieur	1,3…20 bar
Ecart maxi réalisable en haut de plage	11 bar
Pression accidentelle maximum permise	45 bar
Pression de rupture	90 bar
Actionneur de pression	Membrane
Fluide contrôlé	Air (0…70 °C) Eau (0…70 °C) Huile hydraulique (0…70 °C)
Matière en contact avec le fluide	Nitrile Alliage de zinc
Matière du coffret	Alliage de zinc

Complémentaires

Surpression admissible par cycle	25 bar
Nombre d'entrée de câble	1 entrée taraudé pour M20 x1,5 presse étoupe (inclus)
Type de bornier	4 bornes
Précision de répétition	2 %
Manœuvre des contacts auxiliaires	À action brusque
Matière des contacts	Contacts en argent
Endurance mécanique	5000000 cycle
Réglage	Externe
Description des bornes ISO n°1	(13-14-11-12)OF
Hauteur	113 mm
Profondeur	75 mm
Largeur	35 mm

Les informations fournies dans cette documentation contiennent des descriptions générales et/ou des caractéristiques techniques sur les performances des produits concernés.
Cette documentation ne doit pas remplacer ni être utilisée pour la détermination de la conformité ou de la fiabilité de ces produits pour des applications propres à l'utilisateur.
Il incombe à l'utilisateur ou à l'intégrateur de réaliser une analyse des risques, une évaluation et des tests appropriés et complets des produits concernant les applications spécifiques prévues et l'utilisation qui en découle.
Ni TMSS Holding ni une quelconque de ses socii¿½ti¿½s affilii¿½es ou filiales ne pourra i¿½tre tenu responsable de toute utilisation inappropri¿½e des informations ci-incluses.

Environnement

Normes	EN/CEI 60079-0 EN/CEI 60079-31
Règlement Européen	2014/34/EU - ATEX directive
Certifications du produit	INERIS 04ATEX0058[RETURN]CEI-Ex INE 17.0019
Marquage	II2 D-Ex tb IIIC T85°C Db IP66
Traitement de protection	TC
Température de l'air ambiant en fonctionnement	-20…60 °C
Position de montage	Toutes positions

Emballage

Type d'emballage 1	PCE
Nb produits dans l'emballage 1	1
Hauteur de l'emballage 1	7,1 cm
Largeur de l'emballage 1	10,2 cm
Longueur de l'emballage 1	15,1 cm
Poids de l'emballage 1	723,0 g

Durabilité de l'offre

Statut environnemental de l'offre	Produit Green Premium
Profil de circularité	Pas d'opérations particulières de recyclage requises
Pour toutes les demandes Reach Rohs, contactez-nous Ã l'adresse	sustainability@tesensors.com

Garantie contractuelle

Garantie	18 mois

Dimensions

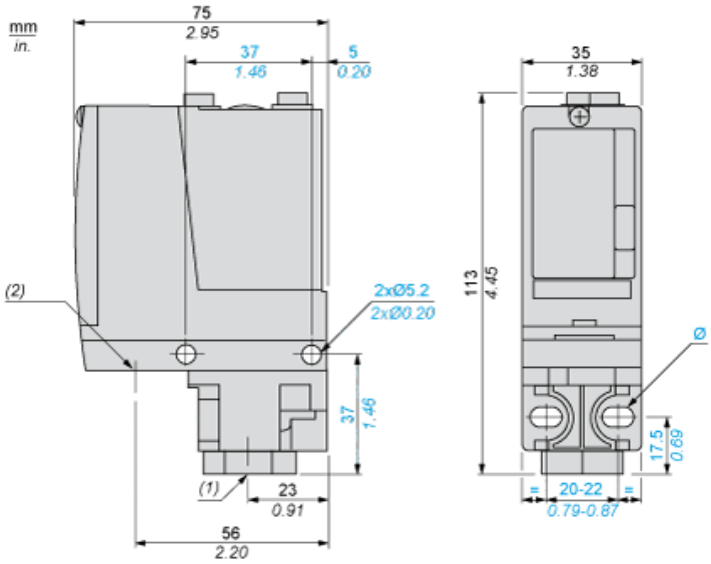

(1) 1 entrée de fluide, taraudage G1/4 (BSP femelle)
(2) 1 entrée de connexion électrique, taraudage M20 x 1,5
Ø : 2 trous oblongs Ø 5,2 x 6,7

Schéma de câblage

Modèle de bornes

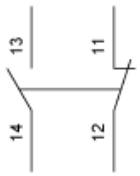

Courbes de fonctionnement

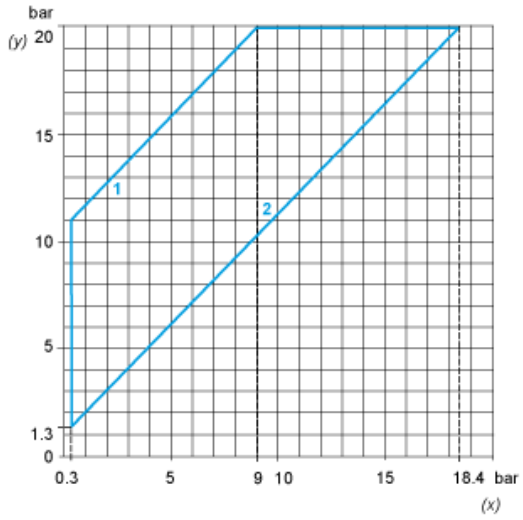

(y) Pression croissante
(x) Pression décroissante
1 : Différentiel maximum
2 : Différentiel minimum

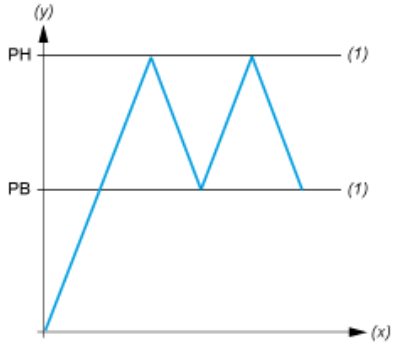

(y) Pression
(x) Temps
(1) Valeur ajustable
PH : Point haut
PB : Point bas