# Fiche produit
## Caractéristiques

# XMLA500N2S11
## OsiSense XML-A - pressostat - 500bar - écart fixe 1 seuil - 1 OF




### Principales

| | |
|---|---|
| Gamme de produit | Capteurs de pression Telemecanique XM |
| Type de produit ou équipement | Détecteur de pression électromécanique |
| Type de capteur de pression | Détecteur de pression électromécanique |
| Nom de l'appareil | XMLA |
| Pression nominale | 500 bar |
| Fluide contrôlé | Air (0…160 °C)<br>Fluide corrosif (0…160 °C) |
| Type de raccordement hydraulique | G 1/4 (femelle) se conformer à ISO 228 |
| Raccordement électrique | Borniers à vis-étrier, 1 x 0,5…2 x 2,5 mm²<br>1 connecteur Pg 13 |
| Jauge AWG | AWG 20 à AWG 14 |
| Entrée de câble | Presse-étoupe 9…13 mm |
| Type et composition des contacts | 1 F/O |
| Application spécifique du produit | - |
| Type de fonctionnement du capteur de pression | Détection d'un seuil unique |
| Type de circuit électrique | Circuit de commande |
| Type d'écart | Différentiel fixe |
| Affichage local | Avec |
| Plage réglage d'un paramètre supérieur | 30…500 bar |
| Plage réglage d'un paramètre inférieur | 10…455 bar |
| Pression accidentelle maximum permise | 1125 bar |
| Pression de rupture | 2250 bar |
| Actionneur de pression | Piston |
| Matière en contact avec le fluide | FPM, FKM<br>PTFE<br>Inox 316L |
| Matière du coffret | Alliage de zinc |
| Courant nominal | 3 A, B300, AC-15 (Ue = 120 V) se conformer à CEI 60947-5-1<br>1,5 A, B300, AC-15 (Ue = 240 V) se conformer à CEI 60947-5-1<br>0,1 A, R300, DC-13 (Ue = 250 V) se conformer à CEI 60947-5-1 |

### Complémentaires

| | |
|---|---|
| Ecart naturel bas de plage | 20 bar (+/- 6 bar) |
| Écart naturel haut de plage | 45 bar (+/- 10 bar) |
| Surpression admissible par cycle | 625 bar |
| Type de bornier | 4 bornes |
| Vitesse de commande maxi | 60 cyc/mn |
| Précision de répétition | 2 % |

Les informations fournies dans cette documentation contiennent des descriptions générales et/ou des caractéristiques techniques sur les performances des produits concernés.
Cette documentation ne doit pas remplacer ni être utilisée pour la détermination de la conformité ou de la fiabilité de ces produits pour des applications propres à l'utilisateur.
Il incombe à l'utilisateur ou à l'intégrateur de réaliser une analyse des risques, une évaluation et des tests appropriés et complets des produits concernant les applications spécifiques prévues et l'utilisation qui en découle.
Ni TMSS Holding ni une quelconque de ses socii¿½ti¿½s affilii¿½es ou filiales ne pourra i¿½tre tenu responsable de toute utilisation inappropri¿½e des informations ci-incluses.

| | |
|---|---|
| [Ui] tension assignée d'isolement | 300 V se conformer à UL 508<br>500 V se conformer à CEI 60947-1<br>300 V se conformer à CSA C22.2 No 14 |
| [Uimp] tension assignée de tenue aux chocs | 6 kV se conformer à CEI 60947-1 |
| Manœuvre des contacts auxiliaires | À action brusque |
| Matière des contacts | Contacts en argent |
| Résistance maximale entre bornes | 25 MOhm se conformer à CEI 255-7 catégorie 3<br>25 mOhm se conformer à NF C 93-050 méthode A |
| Protection contre les courts-circuits | 10 A cartouche fusible, type gG (gl) |
| Endurance mécanique | 3000000 cycle |
| Réglage | Externe |
| Hauteur | 113 mm |
| Profondeur | 75 mm |
| Largeur | 35 mm |
| Poids du produit | 0,75 kg |

## Environnement

| | |
|---|---|
| Normes | CEI 60947-5-1<br>UL 508<br>CSA C22.2 No 14<br>CE |
| Certifications du produit | UL[RETURN]CSA[RETURN]LROS (Lloyds register of shipping)<br>[RETURN]CCC[RETURN]BV |
| Traitement de protection | TC version standard |
| Température de l'air ambiant en fonctionnement | -25…70 °C |
| Température ambiante de stockage | -40…70 °C |
| Position de montage | Toutes positions |
| Tenue aux vibrations | 4 gn (f = 30…500 Hz) se conformer à CEI 60068-2-6 |
| Tenue aux chocs mécaniques | 50 gn se conformer à CEI 60068-2-27 |
| Classe de protection contre les chocs électriques | Classe I se conformer à CEI 1140<br>Classe I se conformer à CEI 536<br>Classe I se conformer à NF C 20-030 |
| Degré de protection IP | IP66 conforming to CEI 60529 |

## Emballage

| | |
|---|---|
| Type d'emballage 1 | PCE |
| Nb produits dans l'emballage 1 | 1 |
| Hauteur de l'emballage 1 | 12,5 cm |
| Largeur de l'emballage 1 | 4,2 cm |
| Longueur de l'emballage 1 | 8,2 cm |
| Poids de l'emballage 1 | 85,0 g |

## Durabilité de l'offre

| | |
|---|---|
| Statut environnemental de l'offre | Produit Green Premium |
| Profil de circularité | Pas d'opérations particulières de recyclage requises |
| Pour toutes les demandes Reach Rohs, contactez-nous Ã  l'adresse | sustainability@tesensors.com |

## Garantie contractuelle

| | |
|---|---|
| Garantie | 18 mois |

# XMLA500N2S11

## Dimensions

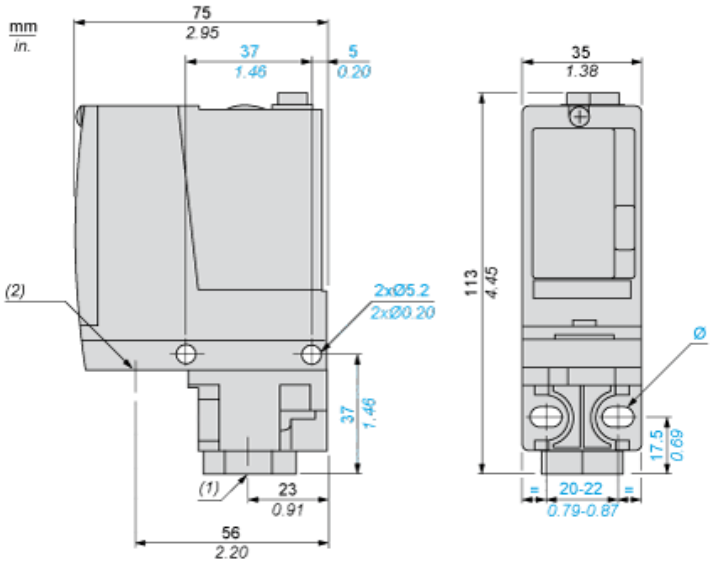


(1) 1 entrée de fluide, taraudage G1/4 (BSP femelle)
(2) 1 entrée de connexions électriques, taraudage Pg 13,5
Ø : 2 trous oblongs Ø 5,2 x 6,7

## Schéma de câblage

### Modèle de bornes

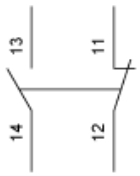

## Courbes de fonctionnement

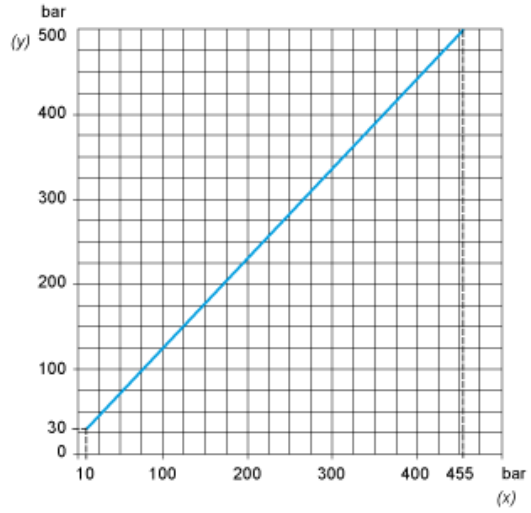


(y) Pression croissante
(x) Pression décroissante

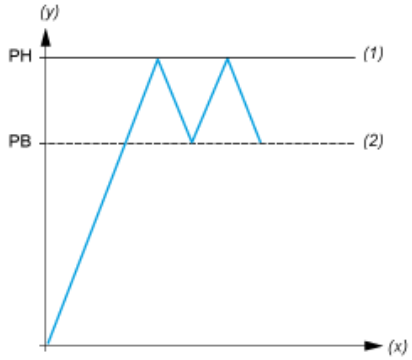


(y) Pression
(x) Temps
(1) Valeur ajustable
(2) Valeur non ajustable
PH : Point haut
PB : Point bas