Fiche produit
Caractéristiques

XMLA160N2S11
OsiSense XML-A - pressostat - 160bar - écart fixe 1 seuil - 1 OF



Principales

Gamme de produit	Capteurs de pression Telemecanique XM
Type de produit ou équipement	Détecteur de pression électromécanique
Type de capteur de pression	Détecteur de pression électromécanique
Nom de l'appareil	XMLA
Pression nominale	160 bar
Fluide contrôlé	Air (0…160 °C) Fluide corrosif (0…160 °C)
Type de raccordement hydraulique	G 1/4 (femelle) se conformer à ISO 228
Raccordement électrique	Borniers à vis-étrier, 1 x 0,5…2 x 2,5 mm² 1 connecteur Pg 13
Jauge AWG	AWG 20 à AWG 14
Entrée de câble	Presse-étoupe 9…13 mm
Type et composition des contacts	1 F/O
Application spécifique du produit	-
Type de fonctionnement du capteur de pression	Détection d'un seuil unique
Type de circuit électrique	Circuit de commande
Type d'écart	Différentiel fixe
Affichage local	Avec
Plage réglage d'un paramètre supérieur	10…160 bar
Plage réglage d'un paramètre inférieur	4,5…142 bar
Pression accidentelle maximum permise	360 bar
Pression de rupture	720 bar
Actionneur de pression	Piston
Matière en contact avec le fluide	Inox 316L PTFE FPM, FKM
Matière du coffret	Alliage de zinc
Courant nominal	3 A, B300, AC-15 (Ue = 120 V) se conformer à CEI 60947-5-1 1,5 A, B300, AC-15 (Ue = 240 V) se conformer à CEI 60947-5-1 0,1 A, R300, DC-13 (Ue = 250 V) se conformer à CEI 60947-5-1

Complémentaires

Ecart naturel bas de plage	5,5 bar (+/- 1 bar)
Écart naturel haut de plage	18 bar (+/- 3 bar)
Surpression admissible par cycle	200 bar
Type de bornier	4 bornes
Vitesse de commande maxi	60 cyc/mn
Précision de répétition	2 %

Les informations fournies dans cette documentation contiennent des descriptions générales et/ou des caractéristiques techniques sur les performances des produits concernés.
Cette documentation ne doit pas remplacer ni être utilisée pour la détermination de la conformité ou de la fiabilité de ces produits pour des applications propres à l'utilisateur.
Il incombe à l'utilisateur ou à l'intégrateur de réaliser une analyse des risques, une évaluation et des tests appropriés et complets des produits concernant les applications spécifiques prévues et l'utilisation qui en découle.
Ni TMSS Holding ni une quelconque de ses socii¿½ti¿½s affilii¿½es ou filiales ne pourra i¿½tre tenu responsable de toute utilisation inappropri¿½e des informations ci-incluses.

[Ui] tension assignée d'isolement	300 V se conformer à UL 508 500 V se conformer à CEI 60947-1 300 V se conformer à CSA C22.2 No 14
[Uimp] tension assignée de tenue aux chocs	6 kV se conformer à CEI 60947-1
Manœuvre des contacts auxiliaires	À action brusque
Matière des contacts	Contacts en argent
Résistance maximale entre bornes	25 MOhm se conformer à CEI 255-7 catégorie 3 25 mOhm se conformer à NF C 93-050 méthode A
Protection contre les courts-circuits	10 A cartouche fusible, type gG (gl)
Endurance mécanique	6000000 cycle
Réglage	Externe
Hauteur	113 mm
Profondeur	75 mm
Largeur	35 mm
Poids du produit	0,75 kg

Environnement

Normes	UL 508 CE CSA C22.2 No 14 CEI 60947-5-1
Certifications du produit	CCC[RETURN]LROS (Lloyds register of shipping) [RETURN]UL[RETURN]CSA[RETURN]BV
Traitement de protection	TC version standard
Température de l'air ambiant en fonctionnement	-25…70 °C
Température ambiante de stockage	-40…70 °C
Position de montage	Toutes positions
Tenue aux vibrations	4 gn (f = 30…500 Hz) se conformer à CEI 60068-2-6
Tenue aux chocs mécaniques	50 gn se conformer à CEI 60068-2-27
Classe de protection contre les chocs électriques	Classe I se conformer à CEI 1140 Classe I se conformer à CEI 536 Classe I se conformer à NF C 20-030
Degré de protection IP	IP66 conforming to CEI 60529

Emballage

Type d'emballage 1	PCE
Nb produits dans l'emballage 1	1
Hauteur de l'emballage 1	12,5 cm
Largeur de l'emballage 1	4,2 cm
Longueur de l'emballage 1	8,5 cm
Poids de l'emballage 1	737,0 g
Type d'emballage 2	S02
Nb produits dans l'emballage 2	13
Hauteur de l'emballage 2	15,0 cm
Largeur de l'emballage 2	30,0 cm
Longueur de l'emballage 2	40,0 cm
Poids de l'emballage 2	10,036 kg

Durabilité de l'offre

Statut environnemental de l'offre	Produit Green Premium
Profil de circularité	Pas d'opérations particulières de recyclage requises
Pour toutes les demandes Reach Rohs, contactez-nous Ã l'adresse	sustainability@tesensors.com

Garantie contractuelle

Garantie	18 mois

XMLA160N2S11

Dimensions

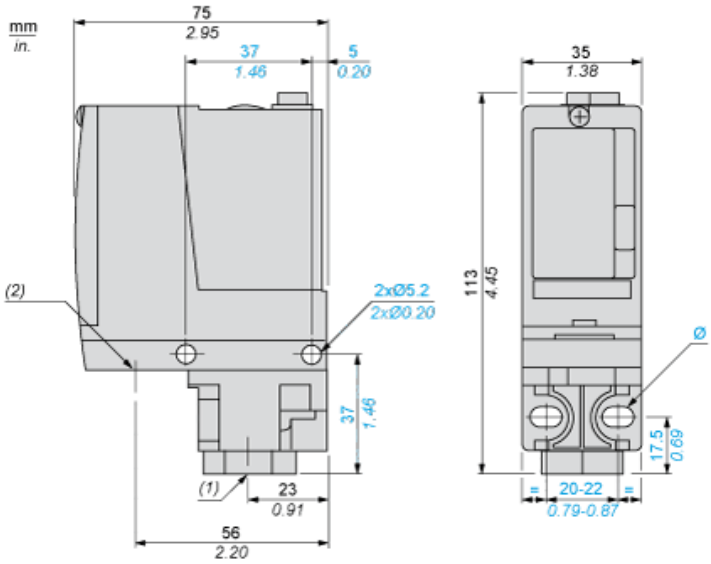

(1) 1 entrée de fluide, taraudage G1/4 (BSP femelle)
(2) 1 entrée de connexions électriques, taraudage Pg 13,5
Ø : 2 trous oblongs Ø 5,2 x 6,7

Schéma de câblage

Modèle de bornes

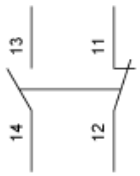

Courbes de fonctionnement

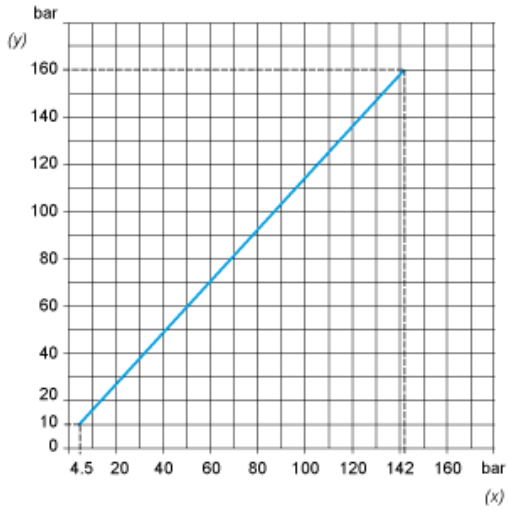

(y) Pression croissante
(x) Pression décroissante

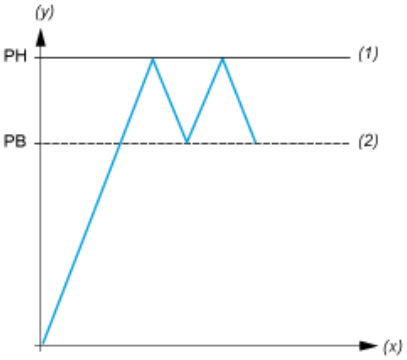

(y) Pression
(x) Temps
(1) Valeur ajustable
(2) Valeur non ajustable
PH : Point haut
PB : Point bas