# Fiche produit
## Caractéristiques

# XMEP400BV21F
## OsiSense XM - transmet pression - 400 BAR 4-20MA G1/4 MALE FPM SEAL AMP SUPERSEA




### Principales

| | |
|---|---|
| Gamme de produit | Capteurs de pression Telemecanique XM |
| Type de produit ou équipement | Détecteurs de pression électroniques |
| Type de capteur de pression | Transmetteur de pression |
| Nom du capteur de pression | XMEP |
| Type de circuit électrique | Circuit de commande |
| Pression nominale | 400 bar |
| Affichage local | Sans |
| Fluide contrôlé | Eau douce (0…125 °C)<br>Air (-30…125 °C)<br>Huile hydraulique (-30…125 °C) |
| Type de raccordement hydraulique | G 1/4A (mâle) se conformer à DIN 3852-E |
| Raccordement électrique | 1 connecteur mâle AMP SUPERSEAL 1.5 3 broches |
| [Us] tension d'alimentation | 12…24 V CC SELV (limites de tension: 9…36 V) |
| Consommation électrique | < 23 mA |
| Type de signal de sortie | Analogique |
| Sortie analogique | 4...20 mA, 2 fils |
| Quantité du lot | Lot de 1 |
| Type d'emballage | Individuel |

### Complémentaires

| | |
|---|---|
| Plage de réglage de pression | 0…400 bar |
| Pression accidentelle maximum permise | 1200 bar |
| Pression de rupture | 2400 bar |
| Matière en contact avec le fluide | Inox AISI 316L<br>Fluorocarbone FPM |
| Position de montage | Toutes positions |
| Type de protection | Inversion polarité<br>Court-circuit de charge |
| Compatibilité électromagnétique | Test d'immunité aux décharges électrostatiques se conformer à ISO 10605 critère A 15 kV air, 15 kV contact<br>Perturbation liée aux champs électromagnétiques se conformer à ISO 11452-2 critère A 100 V/m de 200 à 2 000 MHz<br>Perturbation liée aux champs électromagnétiques se conformer à ISO 11452-4 critère A 100 mA de 20 à 400 MHz<br>Susceptibilité aux perturbations conduites se conformer à EN/CEI 61000-4-6 critère A 30 V 0,15 à 80 MHz<br>Test d'immunité aux transitoires électriques rapides se conformer à EN/CEI 61000-4-4 critère A 4 kV<br>Susceptibilité aux perturbations transitoires conduites se conformer à ISO 7637-2 critère B niveau 3 |
| [Uimp] tension assignée de tenue aux chocs | 0,5 kV |
| Temps de réponse de la sortie | <= 2 ms 10 à 90 % de la pleine échelle |
| Précision de mesure | +/- 0,5 % de la plage de mesure |
| Résolution | 0,1 % de la plage de mesure |
| Dérive de la sensibilité | +/- 0,02 % de l'échelle de mesure/°K |

Les informations fournies dans cette documentation contiennent des descriptions générales et/ou des caractéristiques techniques sur les performances des produits concernés.
Cette documentation ne doit pas remplacer ni être utilisée pour la détermination de la conformité ou de la fiabilité de ces produits pour des applications propres à l'utilisateur.
Il incombe à l'utilisateur ou à l'intégrateur de réaliser une analyse des risques, une évaluation et des tests appropriés et complets des produits concernant les applications spécifiques prévues et l'utilisation qui en découle.
Ni TMSS Holding ni une quelconque de ses socii¿½ti¿½s affilii¿½es ou filiales ne pourra i¿½tre tenu responsable de toute utilisation inappropri¿½e des informations ci-incluses.

| | |
|---|---|
| Dérive du point zéro | +/- 0,02 % de l'échelle de mesure/°K |
| Stabilité à long terme | +/- 0,5 % de la gamme de mesure |
| Endurance mécanique | 10000000 cycle |
| Poids du produit | 0,098 kg |
| Diamètre | 26 mm |
| Longueur | 60,5 mm |

## Environnement

| | |
|---|---|
| Normes | ISO 14982<br>UL 61010-1<br>ECE 10R-5<br>EN/CEI 61326-2-3<br>EN 13309<br>ISO 13766 |
| Certifications du produit | CE[RETURN]cULus[RETURN]E2 |
| Température de l'air ambiant en fonctionnement | -40…100 °C |
| Température ambiante de stockage | -50…100 °C |
| Tenue aux vibrations | 12 gn sinus (f = 20…520 Hz)essai 4 se conformer à ISO 16750-3<br>18 gn aléatoire (f = 10…2000 Hz)essai 4 se conformer à ISO 16750-3 |
| Tenue aux chocs mécaniques | 50 gn pour 11 ms se conformer à EN/CEI 60068-2-27 |
| Degré de protection IP | IP65 conforming to EN/CEI 60529<br>IP67 conforming to EN/CEI 60529 |

## Emballage

| | |
|---|---|
| Type d'emballage 1 | PCE |
| Nb produits dans l'emballage 1 | 1 |
| Hauteur de l'emballage 1 | 4,200 cm |
| Largeur de l'emballage 1 | 4,700 cm |
| Longueur de l'emballage 1 | 8,700 cm |
| Poids de l'emballage 1 | 96,000 g |
| Type d'emballage 2 | S01 |
| Nb produits dans l'emballage 2 | 24 |
| Hauteur de l'emballage 2 | 15 cm |
| Largeur de l'emballage 2 | 15 cm |
| Longueur de l'emballage 2 | 40 cm |
| Poids de l'emballage 2 | 2,445 kg |
| Type d'emballage 3 | P06 |
| Nb produits dans l'emballage 3 | 768 |
| Hauteur de l'emballage 3 | 75,000 cm |
| Largeur de l'emballage 3 | 80,000 cm |
| Longueur de l'emballage 3 | 60,000 cm |
| Poids de l'emballage 3 | 86,240 kg |

## Durabilité de l'offre

| | |
|---|---|
| Statut environnemental de l'offre | Produit Green Premium |
| Profil de circularité | Pas d'opérations particulières de recyclage requises |
| Pour toutes les demandes Reach Rohs, contactez-nous Ã  l'adresse | sustainability@tesensors.com |

## Garantie contractuelle

| | |
|---|---|
| Garantie | 18 mois |

# XMEP400BV21F

## Dimensions

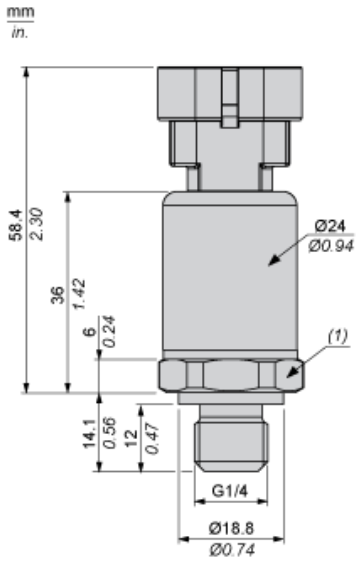


(1) SW24, couple de serrage 24 N-m (212 lb-in)

## Raccordements et schéma

### Câblage des connecteurs

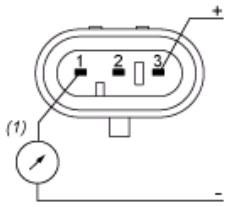


(1) Sortie V
Broche 2 : Non connecté

## Courbes de performances

### Courbes

