Fiche produit
Caractéristiques

XMEP1K0PT130
OsiSense XM - transmet pression - 1000 PSI 0,5-4,5VDC 1/4-18NPT MALE DEUTSC DT04



Principales

Gamme de produit	Capteurs de pression Telemecanique XM
Type de produit ou équipement	Détecteurs de pression électroniques
Type de capteur de pression	Transmetteur de pression
Nom du capteur de pression	XMEP
Type de circuit électrique	Circuit de commande
Pression nominale	6894,8 kPa
Affichage local	Sans
Fluide contrôlé	Eau douce (0…125 °C) Air (-40…125 °C) Huile hydraulique (-40…125 °C)
Type de raccordement hydraulique	1/4" - 18 NPT (male)
Raccordement électrique	Connecteur DEUTSCH DT04-3P 3 broches
[Us] tension d'alimentation	5 V CC SELV (limites de tension: 4,5…5,5 V)
Consommation électrique	< 7 mA
Type de signal de sortie	Analogique
Sortie analogique	0,5…4,5 V, à 3 fils
Quantité du lot	Lot de 1
Type d'emballage	Individuel

Complémentaires

Plage de réglage de pression	0,0000000000…6894,8 kPa
Pression accidentelle maximum permise	15168,5 kPa
Pression de rupture	30336,9 kPa
Matière en contact avec le fluide	Inox AISI 316L
Position de montage	Toutes positions
Type de protection	Inversion polarité Court-circuit de charge
Compatibilité électromagnétique	Test d'immunité aux décharges électrostatiques se conformer à ISO 10605 critère A 15 kV air, 15 kV contact Perturbation liée aux champs électromagnétiques se conformer à ISO 11452-2 critère A 100 V/m de 200 à 2 000 MHz Perturbation liée aux champs électromagnétiques se conformer à ISO 11452-4 critère A 100 mA de 20 à 400 MHz Susceptibilité aux perturbations conduites se conformer à EN/CEI 61000-4-6 critère A 30 V 0,15 à 80 MHz Test d'immunité aux transitoires électriques rapides se conformer à EN/CEI 61000-4-4 critère A 4 kV Susceptibilité aux perturbations transitoires conduites se conformer à ISO 7637-2 critère B niveau 3
[Uimp] tension assignée de tenue aux chocs	0,5 kV
Temps de réponse de la sortie	<= 2 ms 10 à 90 % de la pleine échelle
Précision de mesure	+/- 0,5 % de la plage de mesure
Résolution	0,1 % de la plage de mesure
Dérive de la sensibilité	+/- 0,02 % de l'échelle de mesure/°K
Dérive du point zéro	+/- 0,02 % de l'échelle de mesure/°K
Stabilité à long terme	+/- 0,5 % de la gamme de mesure

Les informations fournies dans cette documentation contiennent des descriptions générales et/ou des caractéristiques techniques sur les performances des produits concernés.
Cette documentation ne doit pas remplacer ni être utilisée pour la détermination de la conformité ou de la fiabilité de ces produits pour des applications propres à l'utilisateur.
Il incombe à l'utilisateur ou à l'intégrateur de réaliser une analyse des risques, une évaluation et des tests appropriés et complets des produits concernant les applications spécifiques prévues et l'utilisation qui en découle.
Ni TMSS Holding ni une quelconque de ses socii¿½ti¿½s affilii¿½es ou filiales ne pourra i¿½tre tenu responsable de toute utilisation inappropri¿½e des informations ci-incluses.

Endurance mécanique	10000000 cycle
Poids du produit	0,098 kg
Diamètre	26 mm
Longueur	63,4 mm

Environnement

Normes	UL 61010-1 EN/CEI 61326-2-3 ISO 14982 EN 13309 ISO 13766 ECE 10R-5
Certifications du produit	E2[RETURN]cULus[RETURN]CE
Température de l'air ambiant en fonctionnement	-40…100 °C
Température ambiante de stockage	-50…100 °C
Tenue aux vibrations	12 gn sinus (f = 20…520 Hz)essai 4 se conformer à ISO 16750-3 18 gn aléatoire (f = 10…2000 Hz)essai 4 se conformer à ISO 16750-3
Tenue aux chocs mécaniques	50 gn pour 11 ms se conformer à EN/CEI 60068-2-27
Degré de protection IP	IP65 conforming to EN/CEI 60529 IP67 conforming to EN/CEI 60529 IP69K conforming to EN/CEI 60529

Emballage

Type d'emballage 1	PCE
Nb produits dans l'emballage 1	1
Hauteur de l'emballage 1	4,1 cm
Largeur de l'emballage 1	4,5 cm
Longueur de l'emballage 1	8,5 cm
Poids de l'emballage 1	98,0 g

Durabilité de l'offre

Statut environnemental de l'offre	Produit Green Premium
Profil de circularité	Pas d'opérations particulières de recyclage requises
Pour toutes les demandes Reach Rohs, contactez-nous Ã l'adresse	sustainability@tesensors.com

Garantie contractuelle

Garantie	18 mois

XMEP1K0PT130

Dimensions

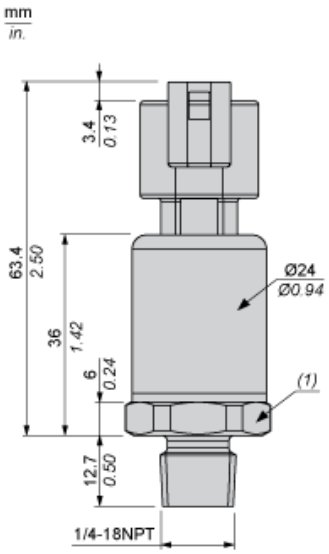

(1) SW24, couple de serrage 24 N-m (212 lb-in)

Raccordements et schéma

Câblage des connecteurs

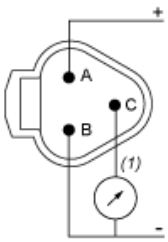

(1) Sortie V

Courbes de performances

Courbes

