Fiche produit
Caractéristiques

XMEP100BD11F
OsiSense XM - transmet pression - 100 BAR 0,5-4,5V DC G1/4A MALE FPM SEAL M12



Principales

Gamme de produit	Capteurs de pression Telemecanique XM
Type de produit ou équipement	Détecteurs de pression électroniques
Type de capteur de pression	Transmetteur de pression
Nom du capteur de pression	XMEP
Type de circuit électrique	Circuit de commande
Pression nominale	100 bar
Affichage local	Sans
Fluide contrôlé	Eau douce (0…125 °C) Air (-30…125 °C) Huile hydraulique (-30…125 °C)
Type de raccordement hydraulique	G 1/4A (mâle) se conformer à DIN 3852-E
Raccordement électrique	1 connecteur mâle M12 4 broches
[Us] tension d'alimentation	5 V CC SELV (limites de tension: 4,5…5,5 V)
Consommation électrique	< 7 mA
Type de signal de sortie	Analogique
Sortie analogique	0,5…4,5 V, à 3 fils
Quantité du lot	Lot de 1
Type d'emballage	Individuel

Complémentaires

Plage de réglage de pression	0…100 bar
Pression accidentelle maximum permise	300 bar
Pression de rupture	600 bar
Matière en contact avec le fluide	Fluorocarbone FPM Inox AISI 316L
Position de montage	Toutes positions
Type de protection	Inversion polarité Court-circuit de charge
Compatibilité électromagnétique	Test d'immunité aux décharges électrostatiques se conformer à ISO 10605 critère A 15 kV air, 15 kV contact Perturbation liée aux champs électromagnétiques se conformer à ISO 11452-2 critère A 100 V/m de 200 à 2 000 MHz Perturbation liée aux champs électromagnétiques se conformer à ISO 11452-4 critère A 100 mA de 20 à 400 MHz Susceptibilité aux perturbations conduites se conformer à EN/CEI 61000-4-6 critère A 30 V 0,15 à 80 MHz Test d'immunité aux transitoires électriques rapides se conformer à EN/CEI 61000-4-4 critère A 4 kV Susceptibilité aux perturbations transitoires conduites se conformer à ISO 7637-2 critère B niveau 3
[Uimp] tension assignée de tenue aux chocs	0,5 kV
Temps de réponse de la sortie	<= 2 ms 10 à 90 % de la pleine échelle
Précision de mesure	+/- 0,5 % de la plage de mesure
Résolution	0,1 % de la plage de mesure
Dérive de la sensibilité	+/- 0,02 % de l'échelle de mesure/°K
Dérive du point zéro	+/- 0,02 % de l'échelle de mesure/°K

Les informations fournies dans cette documentation contiennent des descriptions générales et/ou des caractéristiques techniques sur les performances des produits concernés.
Cette documentation ne doit pas remplacer ni être utilisée pour la détermination de la conformité ou de la fiabilité de ces produits pour des applications propres à l'utilisateur.
Il incombe à l'utilisateur ou à l'intégrateur de réaliser une analyse des risques, une évaluation et des tests appropriés et complets des produits concernant les applications spécifiques prévues et l'utilisation qui en découle.
Ni TMSS Holding ni une quelconque de ses soci¿½t¿½s affili¿½es ou filiales ne pourra ¿½tre tenu responsable de toute utilisation inappropri¿½e des informations ci-incluses.

Stabilité à long terme	+/- 0,5 % de la gamme de mesure
Endurance mécanique	10000000 cycle
Poids du produit	0,095 kg
Diamètre	26 mm
Longueur	38,1 mm

Environnement

Normes	EN 13309 ISO 14982 UL 61010-1 EN/CEI 61326-2-3 ECE 10R-5 ISO 13766
Certifications du produit	CE[RETURN]cULus[RETURN]E2
Température de l'air ambiant en fonctionnement	-40…100 °C
Température ambiante de stockage	-50…100 °C
Tenue aux vibrations	12 gn sinus (f = 20…520 Hz)essai 4 se conformer à ISO 16750-3 18 gn aléatoire (f = 10…2000 Hz)essai 4 se conformer à ISO 16750-3
Tenue aux chocs mécaniques	50 gn pour 11 ms se conformer à EN/CEI 60068-2-27
Degré de protection IP	IP65 conforming to EN/CEI 60529 IP67 conforming to EN/CEI 60529 IP69K conforming to EN/CEI 60529

Emballage

Type d'emballage 1	PCE
Nb produits dans l'emballage 1	1
Hauteur de l'emballage 1	4,100 cm
Largeur de l'emballage 1	4,500 cm
Longueur de l'emballage 1	8,500 cm
Poids de l'emballage 1	94,000 g
Type d'emballage 2	S01
Nb produits dans l'emballage 2	24
Hauteur de l'emballage 2	15 cm
Largeur de l'emballage 2	15 cm
Longueur de l'emballage 2	40 cm
Poids de l'emballage 2	2,457 kg

Durabilité de l'offre

Statut environnemental de l'offre	Produit Green Premium
Profil de circularité	Pas d'opérations particulières de recyclage requises
Pour toutes les demandes Reach Rohs, contactez-nous Ã l'adresse	sustainability@tesensors.com

Garantie contractuelle

Garantie	18 mois

Dimensions

mm
in.

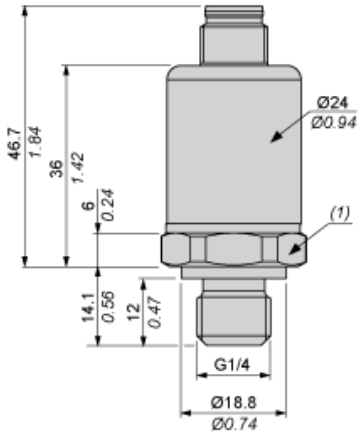

(1) SW24, couple de serrage 24 N-m (212 lb-in)

Raccordements et schéma

Câblage des connecteurs

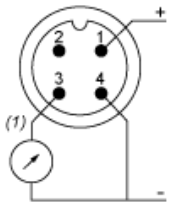

(1) Sortie V
Broche Non connecté
2 :

Courbes de performances

Courbes

