Fiche produit
Caractéristiques

XEP3S1W3B529
OsiSense XC - minirupteurs - levier à galet - 6.35mm cosses à clips



Principales

Gamme de produit	OsiSense XC
Nom de gamme	Format spécial
Type de produit ou équipement	Microswitch
Nom de l'appareil	XEP3
Conception du détecteur	Miniature, format DIN 41635 A
Type de tête	Tête de piston
Matière du levier	Rouleau polyamide renforcé avec des fibres de verre Acier inoxydable
Position de fixation du levier	B
Mouvement tête de commande	Linéaire
Type de commande	Levier à galet
Mouvement d'attaque	Horizontale
Type d'approche	Approche latérale
Raccordement électrique	Identifications de clip de câble 6,35 mm
Description des contacts	1 F/O standard
Fonctionnement des contacts	À action brusque
Matière des contacts	AgNi

Complémentaires

Matière du corps	Polyester
Effort maximal d'actionnement	0,2 N position de fixation du levier en A 0,4 N position de fixation du levier en B 0,53 N position de fixation du levier en C
Effort de relâchement minimum	0,05 N position de fixation du levier en A 0,1 N position de fixation du levier en B 0,13 N position de fixation du levier en C
Fin de permutation max de force de déplacement	10 N position de fixation du levier en B 13 N position de fixation du levier en C 5 N position de fixation du levier en A
Point d'actionnement	20,5 Mm position de fixation du levier en A 20,5 Mm position de fixation du levier en B 20,5 mm position de fixation du levier en C
Trajectoire différentielle maximale	0,53 Mm position de fixation du levier en C 0,7 Mm position de fixation du levier en B 1,4 mm position de fixation du levier en A
Course résiduelle aller minimum	1,8 Mm position de fixation du levier en C 2,4 Mm position de fixation du levier en B 4,8 mm position de fixation du levier en A
Distance inter contact	0,4 mm
Désignation code des contacts	B300, AC-15 (Ue = 240 V, Ie = 1,5 A) se conformer à EN/CEI 60947-5-1 appendix A R300, DC-13 (Ue = 250 V, Ie = 0,1 A) se conformer à EN/CEI 60947-5-1 appendix A
[Ith] courant thermique conventionnel	15 A à 250 V 50/60 Hz
Endurance mécanique	20000000 cycle
Largeur	10 mm

Les informations fournies dans cette documentation contiennent des descriptions générales et/ou des caractéristiques techniques sur les performances des produits concernés.
Cette documentation ne doit pas remplacer ni être utilisée pour la détermination de la conformité ou de la fiabilité de ces produits pour des applications propres à l'utilisateur.
Il incombe à l'utilisateur ou à l'intégrateur de réaliser une analyse des risques, une évaluation et des tests appropriés et complets des produits concernant les applications spécifiques prévues et l'utilisation qui en découle.
Ni TMSS Holding ni une quelconque de ses soci¿½ti¿½s affili¿½es ou filiales ne pourra ¿½tre tenu responsable de toute utilisation inappropri¿½e des informations ci-incluses.

Hauteur	16 mm
Profondeur	28 mm
Poids du produit	6,6 g
Description des bornes ISO n°1	(1-2-4)OC

Environnement

Degré de protection (IP)	IP40
Température de l'air ambiant en fonctionnement	-25…125 °C
Marquage	CE
Normes	EN 61058 CEI 60947-5-1 EN 60947-5-1 UL 1054 CURus

Emballage

Type d'emballage 1	PCE
Nb produits dans l'emballage 1	1
Hauteur de l'emballage 1	1,500 cm
Largeur de l'emballage 1	7,000 cm
Longueur de l'emballage 1	14,000 cm
Poids de l'emballage 1	7,000 g
Type d'emballage 2	BB1
Nb produits dans l'emballage 2	10
Hauteur de l'emballage 2	1,500 cm
Largeur de l'emballage 2	7,000 cm
Longueur de l'emballage 2	14,000 cm
Poids de l'emballage 2	70,000 g
Type d'emballage 3	S01
Nb produits dans l'emballage 3	200
Hauteur de l'emballage 3	15 cm
Largeur de l'emballage 3	15 cm
Longueur de l'emballage 3	40 cm
Poids de l'emballage 3	1,620 kg

Durabilité de l'offre

Statut environnemental de l'offre	Produit Green Premium
Sans métaux lourds toxiques	Oui
Profil de circularité	Pas d'opérations particulières de recyclage requises
Pour toutes les demandes Reach Rohs, contactez-nous Ã l'adresse	sustainability@tesensors.com

Garantie contractuelle

Garantie	18 mois

Dimensions

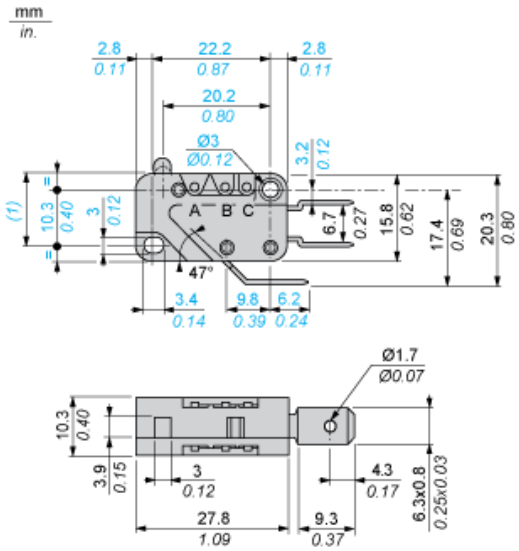

(1) 13,2 max.

Schéma de câblage

Pôle unique CO - Action de pince

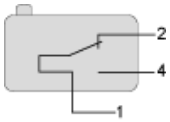

1 : Noir
2 : Gris
4 : Bleu

Courbes de fonctionnement

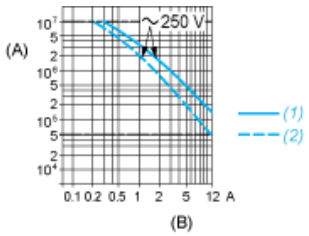

(A) Nombre de cycles
(B) Intensité
1 : Circuit résistif
2 : Circuit inductif