# Fiche produit
## Caractéristiques

# XCTR2502P16
## XCTR - ID Position - pouss galet plasti - 1NO +1NC - décalés à act dépen - M16



### Principales

| | |
|---|---|
| Gamme de produit | Fins de course Telemecanique XC Standard |
| Nom de gamme | Format standard |
| Type de produit ou équipement | Commutateur de fin de course |
| Nom de l'appareil | XCTR |
| Forme du capteur | Compact |
| Remise à zéro | Avec |
| Type de carter | Fixe |
| Type de tête | Tête de piston |
| Matière | Plastique |
| Matière du corps | Plastique |
| Matière de la tête | Zamak |
| Mode de fixation | Par le corps |
| Mouvement tête de commande | Linéaire |
| Type d'unité de commande | Poussoir avec galet à rappel métal |
| Type d'approche | Approche latérale, 2 sens |
| Entrée de câble | 2 entrées filetées pour presse-étoupe M16x1,5, diamètre extérieur du câble : 4…8 mm |
| Nombre de pôles | 2 |
| Description des contacts | 1 "O" + 1 "F" |
| Fonctionnement des contacts | Coupure lente, sans contact à court-circuit |

### Complémentaires

| | |
|---|---|
| Mouvement d'attaque | Avec came 30° |
| Raccordement électrique | Borniers à vis-étrier, capacité de serrage : 1 x 0,5…2 x 2,5 mm² |
| Forme d'isolation entre contacts | Zb |
| Ouverture positive | Avec |
| Force minimale pour ouverture positive | 36 N |
| Effort minimal d'actionnement | 12 N |
| Vitesse d'attaque maximale | 0,5 m/s |
| Désignation code des contacts | A300, AC-15 (Ue = 240 V), Ie = 3 A, Ithe = 10 A se conformer à EN/CEI 60947-5-1 appendix A<br>Q300, DC-13 (Ue = 250 V), Ie = 0,27 A se conformer à EN/CEI 60947-5-1 appendix A |
| [Ui] tension assignée d'isolement | 300 V se conformer à UL 508<br>500 V (degré de pollution 3) se conformer à EN 60947-1<br>300 V se conformer à CSA C22.2 No 14 |
| Résistance maximale entre bornes | 25 MΩ se conformer à CEI 60255-7 catégorie 3 |
| [Uimp] tension assignée de tenue aux chocs | 6 KV se conformer à CEI 60664<br>6 kV se conformer à CEI 60947-1 |
| Protection contre les courts-circuits | 10 A cartouche fusible, type gG |
| Durée de vie électrique | 5000000 Cycle, DC-13, 120 V, 4 W, cadence de fonctionnement <60 cyc/mn, facteur de charge : 0,5 se conformer à CEI 60947-5-1 annexe C<br>5000000 Cycle, DC-13, 24 V, 10 W, cadence de fonctionnement <60 cyc/mn, facteur de charge : 0,5 se conformer à CEI 60947-5-1 annexe C<br>5000000 cycle, DC-13, 48 V, 7 W, cadence de fonctionnement <60 cyc/mn, facteur de charge : 0,5 se conformer à CEI 60947-5-1 annexe C |
| Largeur | 58 mm |

Les informations fournies dans cette documentation contiennent des descriptions générales et/ou des caractéristiques techniques sur les performances des produits concernés.
Cette documentation ne doit pas remplacer ni être utilisée pour la détermination de la conformité ou de la fiabilité de ces produits pour des applications propres à l'utilisateur.
Il incombe à l'utilisateur ou à l'intégrateur de réaliser une analyse des risques, une évaluation et des tests appropriés et complets des produits concernant les applications spécifiques prévues et l'utilisation qui en découle.
Ni TMSS Holding ni une quelconque de ses soci¿½ti¿½s affili¿½es ou filiales ne pourra ¿½tre tenu responsable de toute utilisation inappropri¿½e des informations ci-incluses.

| | |
|---|---|
| Hauteur | 51 mm |
| Profondeur | 30 mm |
| Poids du produit | 0,125 kg |
| Description des bornes ISO n°1 | (21-22)NC<br>(13-14)NO |

## Environnement

| | |
|---|---|
| Tenue aux chocs mécaniques | 50 gn pour 11 ms se conformer à CEI 60068-2-27 |
| Tenue aux vibrations | 25 gn (f= 10…500 Hz) se conformer à CEI 60068-2-6 |
| Degré de protection IP | IP66 conforming to CEI 60529<br>IP67 conforming to CEI 60529 |
| Tenue aux chocs IK | IK04 conforme à EN 50102 |
| Catégorie de surtension | Classe II se conformer à CEI 61140<br>Classe II se conformer à NF C 20-030 |
| Température de l'air ambiant en fonctionnement | -25…70 °C |
| Température ambiante de stockage | -40…70 °C |
| Traitement de protection | TC |
| Certifications du produit | UL[RETURN]CSA |
| Normes | UL 508<br>CEI 60947-5-1<br>EN 60947-5-1<br>CSA C22.2 No 14<br>CEI 60204-1<br>EN 60204-1 |

## Emballage

| | |
|---|---|
| Type d'emballage 1 | PCE |
| Nb produits dans l'emballage 1 | 1 |
| Hauteur de l'emballage 1 | 5,300 cm |
| Largeur de l'emballage 1 | 9,000 cm |
| Longueur de l'emballage 1 | 17,000 cm |
| Poids de l'emballage 1 | 153,000 g |
| Type d'emballage 2 | S03 |
| Nb produits dans l'emballage 2 | 30 |
| Hauteur de l'emballage 2 | 30,000 cm |
| Largeur de l'emballage 2 | 30,000 cm |
| Longueur de l'emballage 2 | 40,000 cm |
| Poids de l'emballage 2 | 5,187 kg |

## Durabilité de l'offre

| | |
|---|---|
| Statut environnemental de l'offre | Produit Green Premium |
| Pour toutes les demandes Reach Rohs, contactez-nous Ã  l'adresse | sustainability@tesensors.com |

## Garantie contractuelle

| | |
|---|---|
| Garantie | 18 mois |

## Dimensions

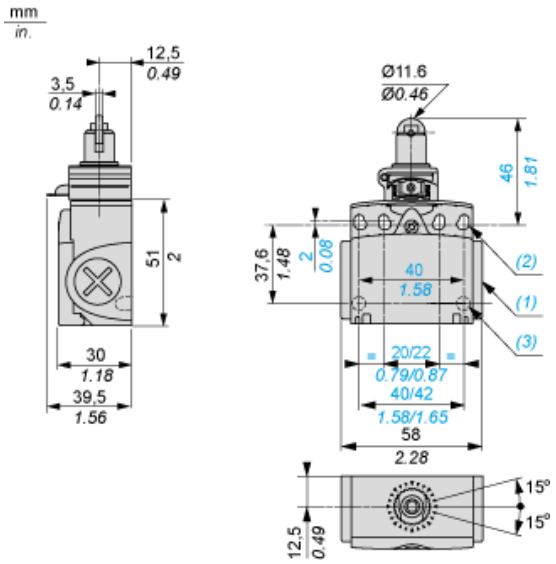


(1) Entrée taraudée pour M16 x 1,5
(2) 4 trous oblongs Ø 4,3 x 6,3 mm sur les centres 22/42 mm, 4 trous Ø 4,3 sur les centres 20/40 mm.
(3) 2 trous Ø 3 pour goujons de support, profondeur 4 mm

## Montage avec passage de câble

### Position du presse-étoupe

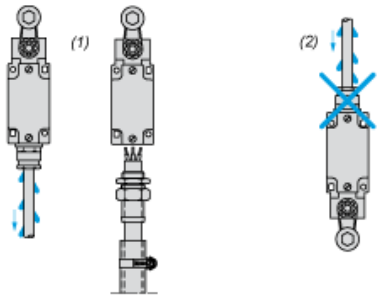


(1) Recommandé
(2) A éviter

## Schéma de câblage

### 2 pôles NF + NO - Coupure avant établissement, coupure lente



## Caractéristiques de l'actionnement

### Actionnement du commutateur par came 30°

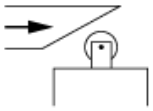

## Schéma fonctionnel

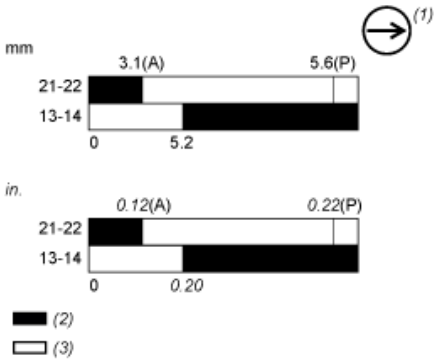


(P) Point d'ouverture positive
(A) Déplacement de came
(1) Contact NF avec opération d'ouverture positive
(2) Fermé
(3) Ouvert