Fiche produit
Caractéristiques

XCSRD210MDB
Telemecanique OsiSense XC - Preventa - module diagnostic pour XCSRC



Principales

Gamme de produit	Interrupteurs de sécurité Telemecanique XCS
Catégorie d'accessoire / de pièce détachée	Accessoires de diagnostic
Type d'accessoires / pièces séparées	Module de diagnostic

Complémentaires

Produits compatibles	XCSRC.2M12
Destination d'accessoire / de pièce détachée	Interrupteur différentiel RFID
Signalisation locale	Vert, orange et rouge 2 LEDs
Composition du kit	Module de diagnostic Guide de démarrage rapide Déclaration UE
[Ue] tension assignée d'emploi	24 V CC (- 20...10 %)SELV ou PELV
Poids du produit	0,1 kg

Emballage

Type d'emballage 1	PCE
Nb produits dans l'emballage 1	1
Hauteur de l'emballage 1	6,500 cm
Largeur de l'emballage 1	4,300 cm
Longueur de l'emballage 1	9,500 cm
Poids de l'emballage 1	117,000 g
Type d'emballage 2	S01
Nb produits dans l'emballage 2	12
Hauteur de l'emballage 2	15 cm
Largeur de l'emballage 2	15 cm
Longueur de l'emballage 2	40 cm
Poids de l'emballage 2	1,591 kg

Durabilité de l'offre

Statut environnemental de l'offre	Produit Green Premium
Profil de circularité	Pas d'opérations particulières de recyclage requises
Pour toutes les demandes Reach Rohs, contactez-nous Ã l'adresse	sustainability@tesensors.com

Garantie contractuelle

Garantie	18 mois

Les informations fournies dans cette documentation contiennent des descriptions générales et/ou des caractéristiques techniques sur les performances des produits concernés.
Cette documentation ne doit pas remplacer ni être utilisée pour la détermination de la conformité ou de la fiabilité de ces produits pour des applications propres à l'utilisateur.
Il incombe à l'utilisateur ou à l'intégrateur de réaliser une analyse des risques, une évaluation et des tests appropriés et complets des produits concernant les applications spécifiques prévues et l'utilisation qui en découle.
Ni TMSS Holding ni une quelconque de ses socï¿½tï¿½s affiliï¿½es ou filiales ne pourra ï¿½tre tenu responsable de toute utilisation inappropriï¿½e des informations ci-incluses.

XCSRD210MDB

Dimensions

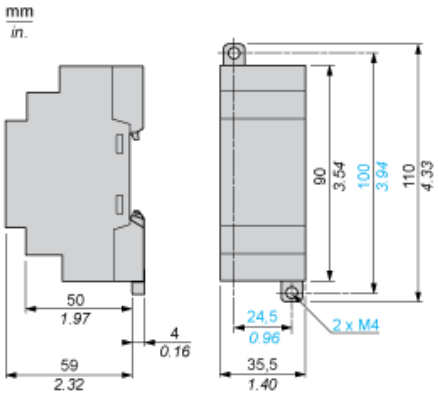

Connexions

Schéma de câblage : raccordement série avec diagnostic série

Exemple de raccordement à un relais de sécurité et au module de diagnostic

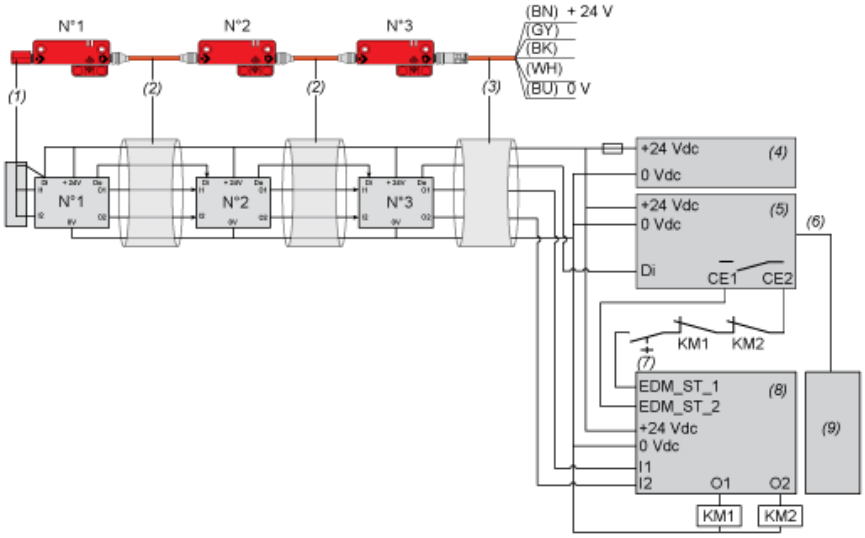

Di : Entrée de signal de diagnostic
Do : Sortie de signal de diagnostic
I1 : Entrée de sécurité 1
I2 : Entrée de sécurité 2
O1 : Sortie de sécurité 1
O2 : Sortie de sécurité 2
CE1 Connexions pour contact d'erreur de chaîne (utilisé comme condition de démarrage externe ESC)
&
CE2 :
BN : Marron
GY : Gris
BK : Noir
WH : Blanc
BU : Bleu
(1) Dispositif de rétrobouclage
(2) Cavaliers femelles M12/M12
(3) Connecteur femelle précâblé
(4) Alimentation SELV/PELV
(5) Module de diagnostic (option)
(6) Câble pour liaison série Modbus RTU
(7) Démarrage
(8) Relais de sécurité
(9) IHM ou automate programmable

NOTE : Les contacteurs KM1 et KM2 doivent avoir des contacts à guidage forcé.