Fiche produit
Caractéristiques

XCSRC11MM12
Telemecanique Sensors OsiSense XC - Preventa - sécurité RFID appairé - 1 appair



Principales

Gamme de produit	Interrupteurs de sécurité Telemecanique XCS
Type de produit ou équipement	Switch de sécurité RFID Preventa
Nom de composant	XCSRC

Complémentaires

Conception	Rectangulaire standard
Taille	Transponder: 50 x 15 x 15 mm Liseuse: 108,3 x 30 x 15 mm
Matière	Valox
Raccordement électrique	1 connecteur mâle
Type de connecteur	M12 mâle
Type d'étage de sortie	Monolithique, PNP
Sorties de sécurité	2F
Nombre de pôles	8
Signalisation locale	Vert, orange et rouge 2 LED multicolores
Distance de détection de fonctionnement assurée [Sao]	10 mm face à face
Distance de détection de libération assurée [Sar]	35 mm face à face
Directions d'approche	3 directions-transpondeur avec face de détection rotative
[Ue] tension assignée d'emploi	24 V CC (- 20...10 %)SELV ou PELV se conformer à CEI 60204-1
[Ie] courant assigné d'emploi	60 mA
[Ui] tension assignée d'isolement	30 V CC
[Uimp] tension assignée de tenue aux chocs	0,8 kV se conformer à CEI 60947-5-2
Type de protection	Protection contre les courts-circuits
Tension de coupure maximale	26,4 V CC
Pouvoir de commutation en mA	400 mA
Fréquence de commutation	<= 0,5 Hz
Temps de risque	120 ms
Temps de réponse	250 ms typique
Retard à la disponibilité maxi	5 s
Couple de serrage	< 1,5 N.m
Normes	ISO 14119 IEC 60947-5-3 CEI 60947-5-2
Certifications du produit	TÜV[RETURN]Ecolab[RETURN]CSA 22-2[RETURN]RCM[RETURN]FCC[RETURN]E2[RETURN]IC
Marquage	TÜV FCC IC EAC CE RCM CULus

Les informations fournies dans cette documentation contiennent des descriptions générales et/ou des caractéristiques techniques sur les performances des produits concernés.
Cette documentation ne doit pas remplacer ni être utilisée pour la détermination de la conformité ou de la fiabilité de ces produits pour des applications propres à l'utilisateur.
Il incombe à l'utilisateur ou à l'intégrateur de réaliser une analyse des risques, une évaluation et des tests appropriés et complets des produits concernant les applications spécifiques prévues et l'utilisation qui en découle.
Ni TMSS Holding ni une quelconque de ses socïï¿½ï¿½s affiliï¿½ï¿½es ou filiales ne pourra ï¿½ï¿½tre tenu responsable de toute utilisation inappropriï¿½ï¿½e des informations ci-incluses.

Niveau de sécurité	SIL 3 se conformer à CEI 61508 SILCL 3 se conformer à CEI 62061 PL = e se conformer à ISO 13849-1 Catégorie 4 se conformer à ISO 13849-1
Données de fiabilité	PFH_D = 5E-10/h se conformer à CEI 62061 PFH_D = 5E-10/h se conformer à ISO 13849-1
Temps de mission	20 année(s)
Température de l'air ambiant en fonctionnement	-25…70 °C
Température ambiante de stockage	-40…85 °C
Tenue aux vibrations	10 gn (f= 10…150 Hz) se conformer à CEI 60068-2-6
Tenue aux chocs mécaniques	30 gn pour 11 ms se conformer à CEI 60068-2-27
Classe de protection contre les chocs électriques	Classe III se conformer à CEI 61140
Degré de protection IP	IP65 conforming to CEI 60529 IP66 conforming to CEI 60529 IP67 conforming to CEI 60529 IP69K conforming to DIN 40050

Emballage

Type d'emballage 1	PCE
Nb produits dans l'emballage 1	1
Hauteur de l'emballage 1	1,0 cm
Largeur de l'emballage 1	5,0 cm
Longueur de l'emballage 1	10,0 cm
Poids de l'emballage 1	103,0 g
Type d'emballage 2	S01
Nb produits dans l'emballage 2	12
Hauteur de l'emballage 2	15,0 cm
Largeur de l'emballage 2	15,0 cm
Longueur de l'emballage 2	40,0 cm
Poids de l'emballage 2	1,429 kg

Durabilité de l'offre

Statut environnemental de l'offre	Produit Green Premium
Profil de circularité	Pas d'opérations particulières de recyclage requises
Pour toutes les demandes Reach Rohs, contactez-nous Ã l'adresse	sustainability@tesensors.com

Garantie contractuelle

Garantie	18 mois

XCSRC11MM12

Dimensions

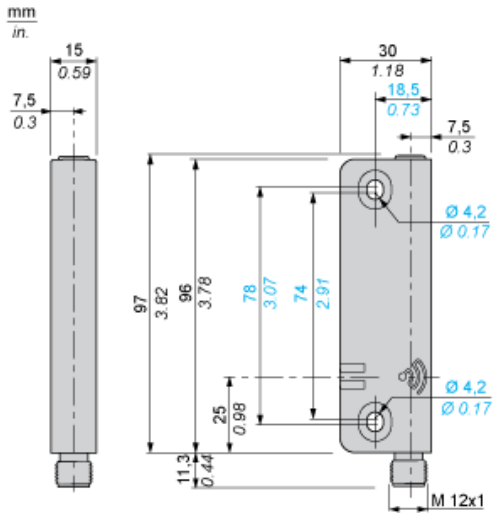

Connexions

Connecteur M12 à 8 broches

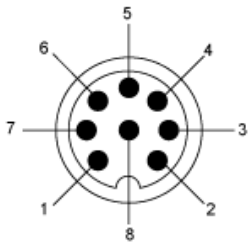

(1) + 24 VCC
(2) OSSD2
(3) 0 VCC
(4) OSSD1
(5) EDM_ST_1
(6) EDM_ST_2
(7) NC (non connecté)
(8) NC (non connecté)

Connexions

Schéma de câblage

Cat. 4 / PL=e (EN/ISO 13849-1) / SIL3 (IEC 61508) / SILCL3 IEC 62061)

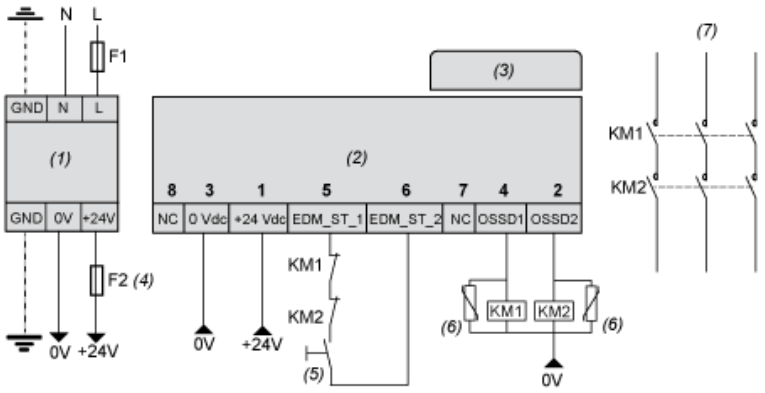

(1) Alimentation
(2) Lecteur
(3) Transpondeur
(4) 1 A max.
(5) Redémarrage
(6) L'utilisation de suppresseurs d'arc est recommandée pour KM1 et KM2.
(7) Circuit électrique

NOTE : Les contacteurs KM1 et KM2 doivent avoir des contacts à guidage forcé.

Montage et dégagement

Montage face à face (configuration favorite)

Exemple 1	Exemple 2
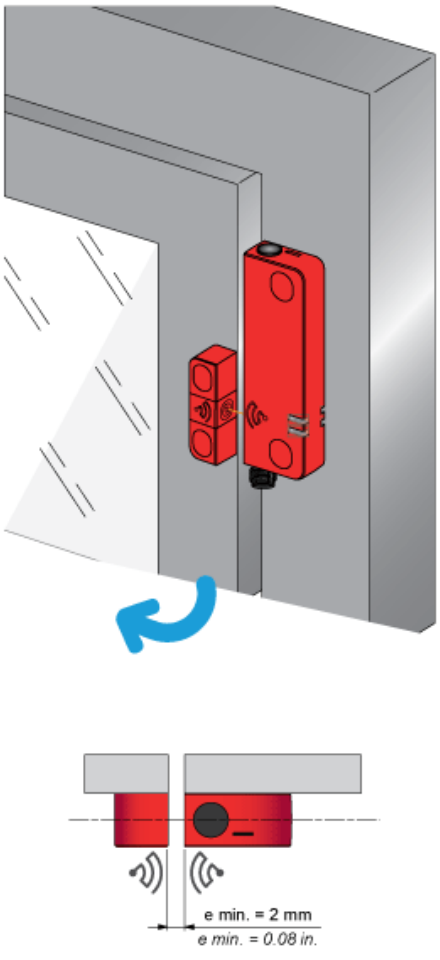	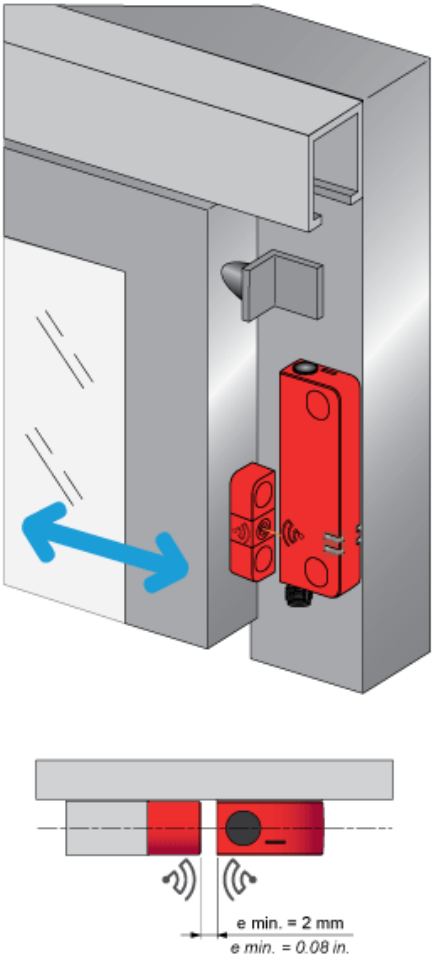
e : Distance de montage minimum recommandée entre transpondeur et lecteur.	e : Distance de montage minimum recommandée entre transpondeur et lecteur.

Montage face à face (configuration favorite)

Exemple 3

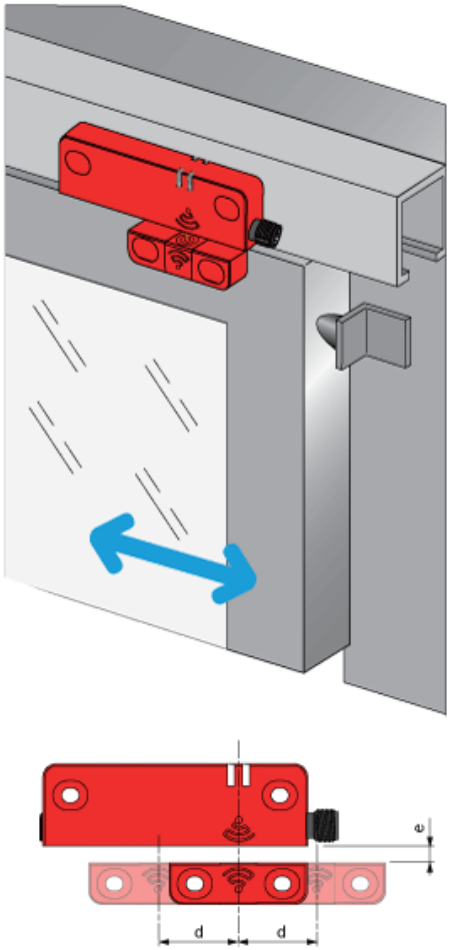

e > 2 mm. (e : distance de montage minimum recommandée entre transpondeur et lecteur)
min.
d : Limite de détection

Montage et dégagement

Montage côte à côte

Configuration de montage correcte

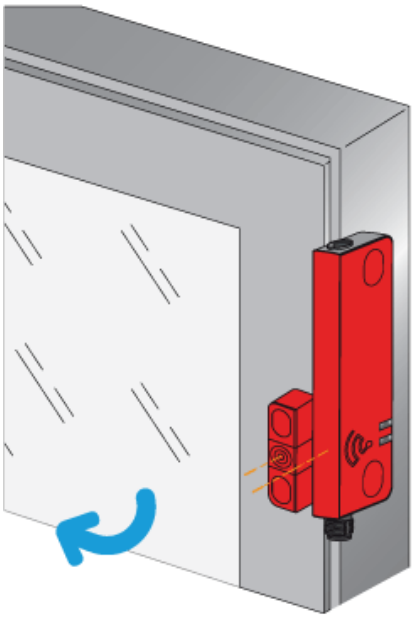

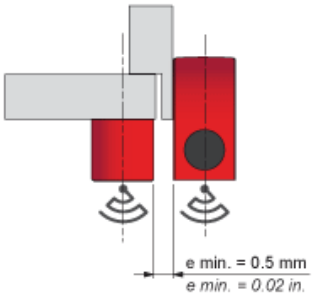

e : Distance de montage minimum recommandée entre transpondeur et lecteur.

Montage et dégagement

Dégagements de montage minimum entre commutateurs de sécurité

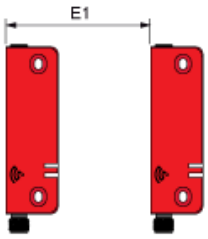



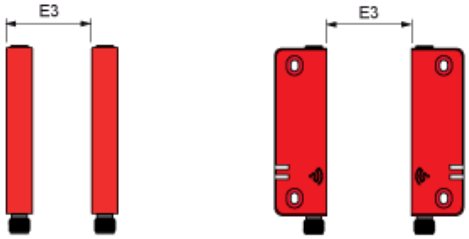

Dimensions en mm

E1 min.	E2 min.	E3 min.
45	150	65

Dimensions en pouces

E1 min.	E2 min.	E3 min.
1,77	5,91	2,56

Courbes de détection

Montage face à face (configuration favorite)

Distances de captation Sao et Sar le long de l'axe Y en fonction de Z (alignement longitudinal incorrect pour X=0)

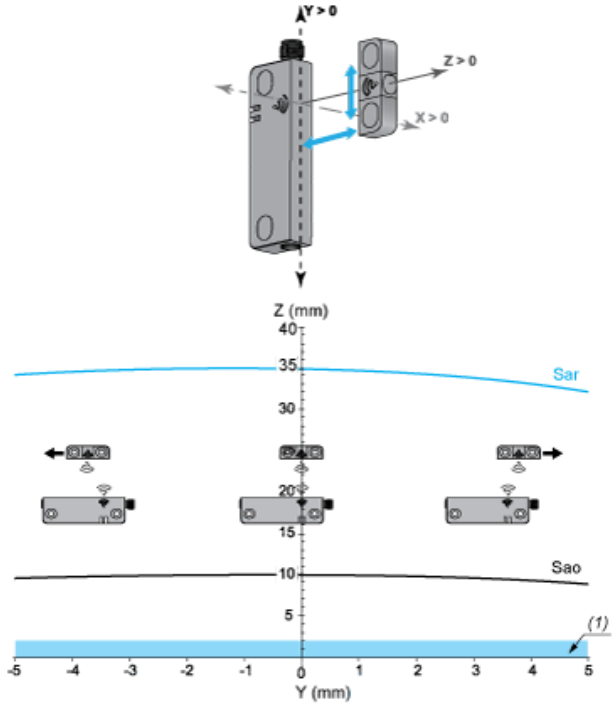

Sar : Distance de déclenchement garanti
Sao : Distance de fonctionnement garanti
(1) Distance de montage minimum recommandée entre transpondeur et lecteur.

Distances de captation Sao et Sar le long de l'axe X en fonction de Z (alignement transversal incorrect pour Y=0)

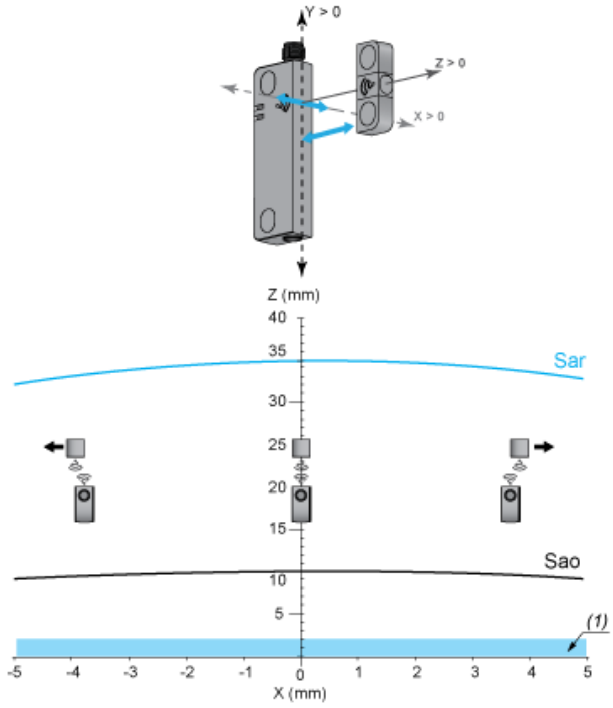

Sar : Distance de déclenchement garanti
Sao : Distance de fonctionnement garanti
(1) Distance de montage minimum recommandée entre transpondeur et lecteur.

Courbes de détection

Montage côte à côte

Distances de captation Sao et Sar le long de l'axe Y en fonction de X (alignement longitudinal incorrect pour Z = 0 mm)

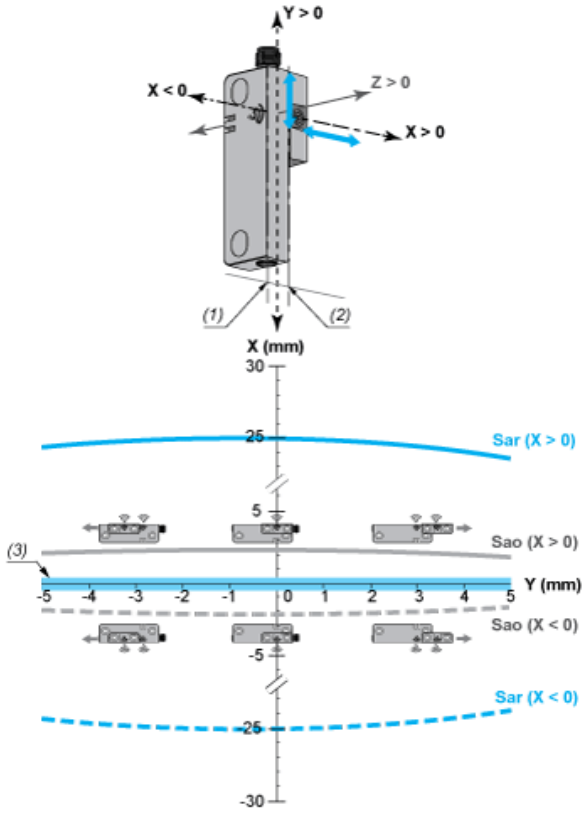

Sar : Distance de déclenchement garanti
Sao : Distance de fonctionnement garanti
(1) X=0 pour X<0
(2) X=0 pour X>0
(3) Distance de montage minimum recommandée entre transpondeur et lecteur.

Distances de captation Sao et Sar le long de l'axe Z en fonction de X (alignement transversal incorrect pour Y = 0 mm)

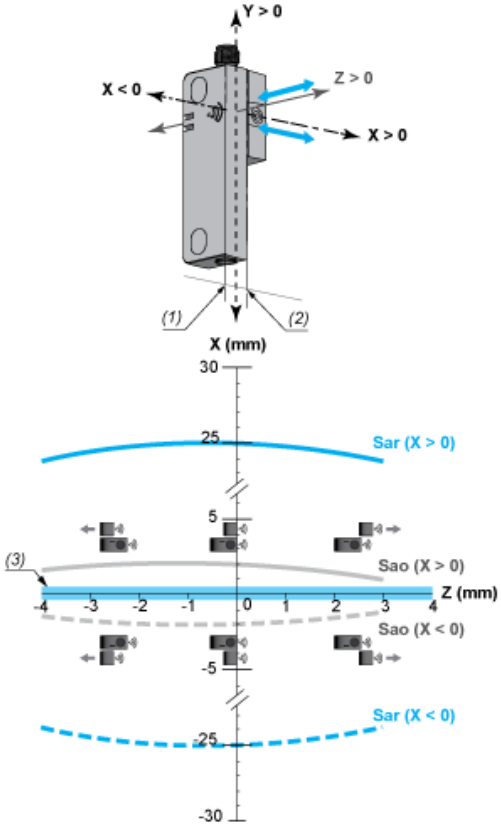

Sar : Distance de déclenchement garanti
Sao : Distance de fonctionnement garanti
(1) X=0 pour X<0
(2) X=0 pour X>0
(3) Distance de montage minimum recommandée entre transpondeur et lecteur.