Fiche produit
Caractéristiques

XCRT315
XCRT - ID Position - rotation 70° levier inox - 2NC+2NO - brusque - PG13,5



Principales

Gamme de produit	OsiSense XC
Nom de gamme	Format spécial
Type de produit ou équipement	Commutateur de fin de course
Application spécifique du produit	Surveillance de décalage d'un convoyeur à courroie
Nom de l'appareil	XCRT
Forme du capteur	-
Type de carter	Fixe
Type de tête	Tête rotative
Matière	Polyester
Mode de fixation	Par le corps
Mouvement tête de commande	Tournant
Type d'unité de commande	Galet à rappel acier inoxydable avec levier
Type d'approche	Approche latérale, 2 sens
Raccordement électrique	Borniers à vis-étrier, capacité de serrage : 1 x 0,5… 2 x 2,5 mm²
Nombre de pôles	2
Description des contacts	2 "O/F"
Fonctionnement des contacts	À action brusque
Elément de contact par sens de marche (circuit de contrôle)	2 par sens
Ouverture positive	Sans

Complémentaires

Matière du corps	Polyester
Mouvement d'attaque	Avec convoyeur à courroie
Entrée de câble	1 entrée filetée pour presse-étoupe Pg 13,5, diamètre extérieur du câble : 9… 12 mm se conformer à NF C 68-300
Forme d'isolation entre contacts	Za
Nombre de positions	2
Couple minimal d'actionnement	1 N.m
Vitesse d'attaque minimale	0,01 m/min
Angle d'actionnement	10 ° pour signalisation d'erreur 18 ° pour arrêt convoyeur à courroie
Course angulaire maximale	-70 ° 70 °
Désignation code des contacts	A300, AC-15 (Ue = 240 V), Ie = 3 A se conformer à CEI 60947-5-1 annexe A Q300, DC-13 (Ue = 250 V), Ie = 0,27 A se conformer à CEI 60947-5-1 annexe A
[Ui] tension assignée d'isolement	300 V se conformer à UL 508 500 V (degré de pollution 3) se conformer à CEI 60947-1 500 V (degré de pollution 3) se conformer à VDE 0110 300 V se conformer à CSA C22.2 No 14
Résistance maximale entre bornes	25 MΩ se conformer à CEI 60255-7 catégorie 3
[Uimp] tension assignée de tenue aux chocs	6 KV se conformer à CEI 60664 6 kV se conformer à CEI 60947-1
Protection contre les courts-circuits	10 A cartouche fusible, type gG

Les informations fournies dans cette documentation contiennent des descriptions générales et/ou des caractéristiques techniques sur les performances des produits concernés.
Cette documentation ne doit pas remplacer ni être utilisée pour la détermination de la conformité ou de la fiabilité de ces produits pour des applications propres à l'utilisateur.
Il incombe à l'utilisateur ou à l'intégrateur de réaliser une analyse des risques, une évaluation et des tests appropriés et complets des produits concernant les applications spécifiques prévues et l'utilisation qui en découle.
Ni TMSS Holding ni une quelconque de ses soci¿½t¿½s affili¿½es ou filiales ne pourra ¿½tre tenu responsable de toute utilisation inappropri¿½e des informations ci-incluses.

Durée de vie électrique	5000000 Cycle, DC-13, inductive type de charge, 120 V, 4 W, cadence de fonctionnement <60 cyc/mn, facteur de charge : 0,5 se conformer à CEI 60947-5-1 annexe C 5000000 Cycle, DC-13, inductive type de charge, 24 V, 7 W, cadence de fonctionnement <60 cyc/mn, facteur de charge : 0,5 se conformer à CEI 60947-5-1 annexe C 5000000 cycle, DC-13, inductive type de charge, 48 V, 10 W, cadence de fonctionnement <60 cyc/mn, facteur de charge : 0,5 se conformer à CEI 60947-5-1 annexe C
Endurance mécanique	300000 cycle
Largeur	85 mm
Hauteur	95 mm
Profondeur	75 mm
Poids du produit	1,155 kg
Description des bornes ISO n°1	(11-12)NC (13-14)NO

Environnement

Tenue aux chocs mécaniques	30 gn pour 18 ms se conformer à CEI 60068-2-27
Tenue aux vibrations	9 gn (f= 10…500 Hz) se conformer à CEI 60068-2-6
Degré de protection IP	IP65 conforming to CEI 60529
Catégorie de surtension	Classe I se conformer à CEI 61140 Classe I se conformer à NF C 20-030
Température de l'air ambiant en fonctionnement	-25…70 °C
Température ambiante de stockage	-40…70 °C
Traitement de protection	TC
Normes	CEI 60204-1 NF C 79-130 CEI 60947-5-1 CSA C22.2 No 14 CEI 60204-1 CEI 60947-5-1

Emballage

Type d'emballage 1	PCE
Nb produits dans l'emballage 1	1
Hauteur de l'emballage 1	12,300 cm
Largeur de l'emballage 1	9,000 cm
Longueur de l'emballage 1	31,500 cm
Poids de l'emballage 1	1,614 kg
Type d'emballage 2	S03
Nb produits dans l'emballage 2	6
Hauteur de l'emballage 2	30,000 cm
Largeur de l'emballage 2	30,000 cm
Longueur de l'emballage 2	40,000 cm
Poids de l'emballage 2	10,180 kg

Durabilité de l'offre

Statut environnemental de l'offre	Produit Green Premium
Profil de circularité	Pas d'opérations particulières de recyclage requises
Pour toutes les demandes Reach Rohs, contactez-nous Ã l'adresse	sustainability@tesensors.com

Garantie contractuelle

Garantie	18 mois

XCRT315

Dimensions

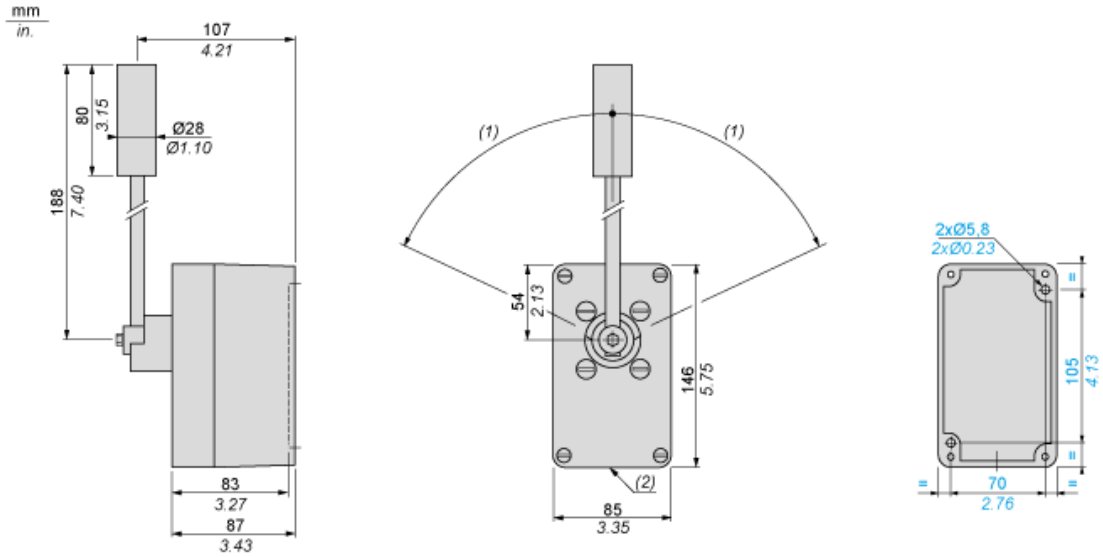

(1) 70° maxi.
(2) 1 entrée simple pour presse-étoupe Pg 13.5

Schéma de câblage

Basculement 2 unipolaires - Action de pince

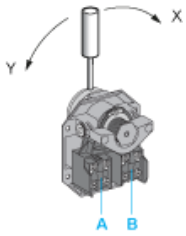

(A) 1er contact
(B) 2ème contact

Basculement 2 unipolaires - Action de pince

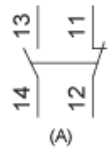

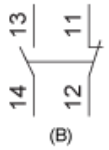

(A) 1er contact
(B) 2ème contact

Schéma fonctionnel

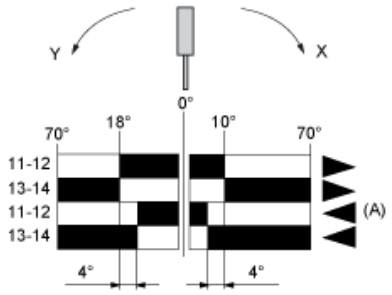

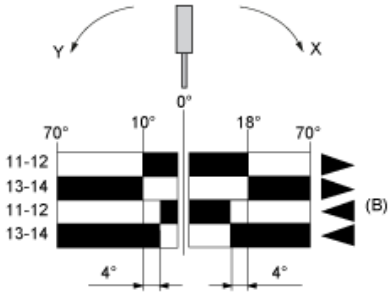

(1)
(2)
(3)
(4)

(A) 1er contact
(B) 2ème contact
(1) Fermé
(2) Ouvert
(3) Déclenchement
(4) Réarmement