Fiche produit
Caractéristiques

XCRT115EX
XCRT ATEX - ID Position - rotation 90° levier métal - 2NC+2NO - brusque - PG13,5



Principales

Gamme de produit	OsiSense ATEX D
Nom de gamme	Format spécial
Type de produit ou équipement	Commutateur de fin de course
Application spécifique du produit	Surveillance de décalage d'un convoyeur à courroie
Nom de l'appareil	XCR
Type de carter	Fixe
Type de tête	Tête rotative
Matière	Métal
Mode de fixation	Par le corps
Mouvement tête de commande	Tournant
Type d'unité de commande	Galet à rappel acier zingué avec levier
Mouvement d'attaque	Avec convoyeur à courroie
Type d'approche	Approche latérale, 2 sens
Raccordement électrique	Borniers à vis-étrier, capacité de serrage : 1 x 0,5… 2 x 2,5 mm²
Nombre d'entrée de câble	1 entrée taraudé pour PG13,5 presse étoupe (inclus) 9…12 mm
Nombre de pôles	2
Description des contacts	2 x 1 "O/F"
Forme d'isolation entre contacts	Za
Fonctionnement des contacts	À action brusque
Nombre de positions	2
Elément de contact par sens de marche (circuit de contrôle)	1 par sens
Ouverture positive	Avec
Couple minimal d'actionnement	1 N.m
Vitesse d'attaque maximale	1,5 m/s
Degré de protection IP	IP65 conforming to CEI 60529

Complémentaires

Matière du corps	Alliage de zinc
Vitesse d'attaque minimale	0,01 m/min
Angle d'actionnement	10 ° pour signalisation d'erreur 18 ° pour arrêt convoyeur à courroie
Course angulaire maximale	-90 ° 90 °
Désignation code des contacts	A300, AC-15 (Ue = 240 V), Ie = 3 A se conformer à CEI 60947-5-1 A300, AC-15 (Ue = 240 V), Ie = 3 A se conformer à CEI 60947-5-1 annexe A Q300, DC-13 (Ue = 250 V), Ie = 0,27 A se conformer à CEI 60947-5-1 Q300, DC-13 (Ue = 250 V), Ie = 0,27 A se conformer à CEI 60947-5-1 annexe A

Les informations fournies dans cette documentation contiennent des descriptions générales et/ou des caractéristiques techniques sur les performances des produits concernés.
Cette documentation ne doit pas remplacer ni être utilisée pour la détermination de la conformité ou de la fiabilité de ces produits pour des applications propres à l'utilisateur.
Il incombe à l'utilisateur ou à l'intégrateur de réaliser une analyse des risques, une évaluation et des tests appropriés et complets des produits concernant les applications spécifiques prévues et l'utilisation qui en découle.
Ni TMSS Holding ni une quelconque de ses socï¿½tï¿½s affiliï¿½es ou filiales ne pourra ï¿½tre tenu responsable de toute utilisation inappropriï¿½e des informations ci-incluses.

[Ui] tension assignée d'isolement	300 V se conformer à UL 508 500 V se conformer à NF C 20-040 groupe C 500 V (degré de pollution 3) se conformer à CEI 60947-1 500 V (degré de pollution 3) se conformer à VDE 0110
Résistance maximale entre bornes	25 MΩ se conformer à CEI 60255-7 catégorie 3 25 MΩ se conformer à NF C 93-050 méthode A
[Uimp] tension assignée de tenue aux chocs	6 KV se conformer à CEI 60664 6 kV se conformer à CEI 60947-1
Protection contre les courts-circuits	10 A cartouche fusible, type gG
Durée de vie électrique	5000000 Cycle, DC-13, inductive type de charge, 120 V, 4 W, cadence de fonctionnement <3600 cyc/mn, facteur de charge : 0,5, cc se conformer à CEI 60947-5-1 annexe C 5000000 Cycle, DC-13, inductive type de charge, 24 V, 10 W, cadence de fonctionnement <3600 cyc/mn, facteur de charge : 0,5, cc se conformer à CEI 60947-5-1 annexe C 5000000 cycle, DC-13, inductive type de charge, 48 V, 7 W, cadence de fonctionnement <3600 cyc/mn, facteur de charge : 0,5, cc se conformer à CEI 60947-5-1 annexe C
Endurance mécanique	300000 cycle
Marquage	II2 D-Ex tb IIIC T85°C Db IP66/67
Largeur	85 mm
Hauteur	95 mm
Profondeur	75 mm

Environnement

Tenue aux chocs mécaniques	30 gn pour 18 ms se conformer à CEI 60068-2-27
Tenue aux vibrations	9 gn (f= 10…500 Hz) se conformer à CEI 60068-2-6
Classe de protection contre les chocs électriques	Classe I se conformer à CEI 60536 Classe I se conformer à NF C 20-030
Température de l'air ambiant en fonctionnement	-20…60 °C
Traitement de protection	TC
Zone poussière	Zone 21 - 22
Certifications du produit	INERIS 04ATEX0014X[RETURN]CEI-Ex INE 16.0048X
Normes	CEI 60079-31 CEI 60079-0
Règlement Européen	2014/34/EU - ATEX directive

Emballage

Type d'emballage 1	PCE
Nb produits dans l'emballage 1	1
Hauteur de l'emballage 1	10,000 cm
Largeur de l'emballage 1	9,300 cm
Longueur de l'emballage 1	23,500 cm
Poids de l'emballage 1	1,295 kg
Type d'emballage 2	S03
Nb produits dans l'emballage 2	8
Hauteur de l'emballage 2	30,000 cm
Largeur de l'emballage 2	30,000 cm
Longueur de l'emballage 2	40,000 cm
Poids de l'emballage 2	10,860 kg
Type d'emballage 3	P06
Nb produits dans l'emballage 3	64
Hauteur de l'emballage 3	75,000 cm
Largeur de l'emballage 3	60,000 cm
Longueur de l'emballage 3	80,000 cm
Poids de l'emballage 3	95,380 kg

Durabilité de l'offre

Statut environnemental de l'offre	Produit Green Premium
Profil de circularité	Pas d'opérations particulières de recyclage requises
Pour toutes les demandes Reach Rohs, contactez-nous Ã l'adresse	sustainability@tesensors.com

Garantie contractuelle

Garantie	18 mois

Encombrements

Dimensions

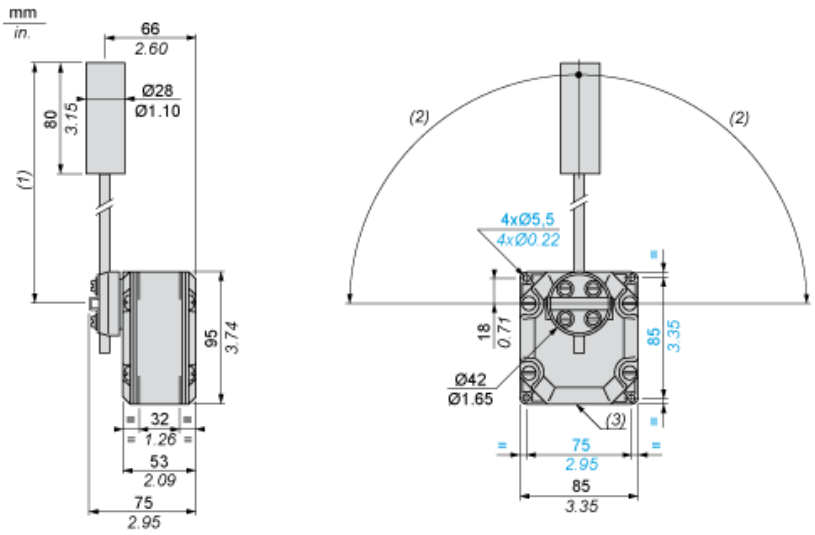

(1) 200 mm maxi. 104 mm mini.
(2) 90° maxi.
(3) 1 entrée taraudée pour presse-étoupe Pg 13.5

Schéma de câblage

Basculement 2 unipolaires - Action de pince

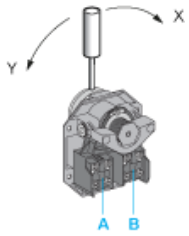

(A) 1er contact
(B) 2ème contact

Basculement 2 unipolaires - Action de pince

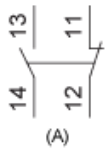

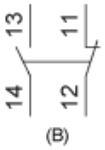

(A) 1er contact
(B) 2ème contact

Schéma fonctionnel

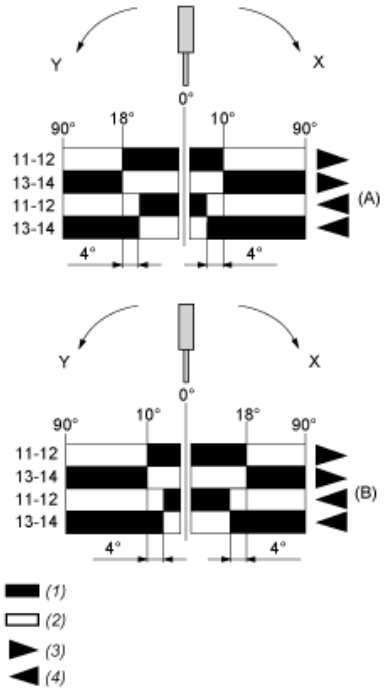

(A) 1er contact
(B) 2ème contact
(1) Fermé
(2) Ouvert
(3) Déclenchement
(4) Réarmement