# Fiche produit
## Caractéristiques

# XCRB11
## XCRB - ID Position - tige Ø6mm - 2NC+2NO - act bru/1 contact - PG13,5



### Principales

| | |
|---|---|
| Gamme de produit | OsiSense XC |
| Nom de gamme | Format spécial |
| Type de produit ou équipement | Commutateur de fin de course |
| Application spécifique du produit | Manutention mécanique et de levage |
| Nom de l'appareil | XCR |
| Forme du capteur | - |
| Type de carter | Fixe |
| Type de tête | Tête rotative |
| Matière | Métal |
| Mode de fixation | Par le corps |
| Mouvement tête de commande | Tournant |
| Type d'unité de commande | Levier tige à rappel métal tringle carrée 6 mm |
| Type d'approche | Approche latérale, 2 sens |
| Raccordement électrique | Borniers à vis-étrier, capacité de serrage : 1 x 0,34…2 x 1,5 mm² |
| Nombre de pôles | 4 |
| Description des contacts | 2 x (1 "O" + 1 "F") |
| Fonctionnement des contacts | À action brusque |
| Elément de contact par sens de marche (circuit de contrôle) | 1 par sens |
| Ouverture positive | Avec |

### Complémentaires

| | |
|---|---|
| Matière du corps | Alliage de zinc |
| Mouvement d'attaque | Avec toute pièce mobile |
| Entrée de câble | 1 entrée filetée pour presse-étoupe Pg 13,5, diamètre extérieur du câble : 9…12 mm se conformer à NF C 68-300 |
| Forme d'isolation entre contacts | Zb |
| Nombre de positions | 1 |
| Couple minimum pour ouverture positive | 0,75 N.m |
| Couple minimal d'actionnement | 0,45 N.m |
| Vitesse d'attaque minimale | 0,01 m/min |
| Vitesse d'attaque maximale | 1,5 m/s |
| Course angulaire maximale | 55 °<br>-55 ° |
| Désignation code des contacts | A300, AC-15 (Ue = 240 V), Ie = 3 A se conformer à CEI 60947-5-1 annexe A<br>Q300, DC-13 (Ue = 250 V), Ie = 0,27 A se conformer à CEI 60947-5-1 annexe A |
| [Ui] tension assignée d'isolement | 300 V se conformer à UL 508<br>500 V (degré de pollution 3) se conformer à CEI 60947-1<br>500 V (degré de pollution 3) se conformer à VDE 0110<br>300 V se conformer à CSA C22.2 No 14 |
| Résistance maximale entre bornes | 25 MΩ se conformer à CEI 60255-7 catégorie 3 |
| [Uimp] tension assignée de tenue aux chocs | 6 KV se conformer à CEI 60664<br>6 kV se conformer à CEI 60947-1 |
| Protection contre les courts-circuits | 10 A cartouche fusible, type gG |

Les informations fournies dans cette documentation contiennent des descriptions générales et/ou des caractéristiques techniques sur les performances des produits concernés.
Cette documentation ne doit pas remplacer ni être utilisée pour la détermination de la conformité ou de la fiabilité de ces produits pour des applications propres à l'utilisateur.
Il incombe à l'utilisateur ou à l'intégrateur de réaliser une analyse des risques, une évaluation et des tests appropriés et complets des produits concernant les applications spécifiques prévues et l'utilisation qui en découle.
Ni TMSS Holding ni une quelconque de ses soci¿½t¿½s affili¿½es ou filiales ne pourra ¿½tre tenu responsable de toute utilisation inappropri¿½e des informations ci-incluses.

| | |
|---|---|
| Durée de vie électrique | 5000000 Cycle, DC-13, inductive type de charge, 120 V, 4 W, cadence de fonctionnement <60 cyc/mn, facteur de charge : 0,5 se conformer à CEI 60947-5-1 annexe C<br>5000000 Cycle, DC-13, inductive type de charge, 24 V, 7 W, cadence de fonctionnement <60 cyc/mn, facteur de charge : 0,5 se conformer à CEI 60947-5-1 annexe C<br>5000000 cycle, DC-13, inductive type de charge, 48 V, 10 W, cadence de fonctionnement <60 cyc/mn, facteur de charge : 0,5 se conformer à CEI 60947-5-1 annexe C |
| Endurance mécanique | 10000000 cycle |
| Largeur | 85 mm |
| Hauteur | 95 mm |
| Profondeur | 75 mm |
| Poids du produit | 1,11 kg |
| Description des bornes ISO n°1 | (21-22)NC<br>(13-14)NO |

## Environnement

| | |
|---|---|
| Tenue aux chocs mécaniques | 68 gn se conformer à CEI 60068-2-27 |
| Tenue aux vibrations | 9 gn (f= 10…500 Hz) se conformer à CEI 60068-2-6 |
| Degré de protection IP | IP54 conforming to CEI 60529 |
| Catégorie de surtension | Classe I se conformer à CEI 61140<br>Classe I se conformer à NF C 20-030 |
| Température de l'air ambiant en fonctionnement | -25…70 °C |
| Température ambiante de stockage | -40…70 °C |
| Traitement de protection | TC |
| Certifications du produit | CCC[RETURN]CSA |
| Normes | CEI 60204-1<br>NF C 79-130<br>CEI 60947-5-1<br>CEI 60947-5-1<br>CEI 60204-1<br>CSA C22.2 No 14 |

## Emballage

| | |
|---|---|
| Type d'emballage 1 | PCE |
| Nb produits dans l'emballage 1 | 1 |
| Hauteur de l'emballage 1 | 9,800 cm |
| Largeur de l'emballage 1 | 10,200 cm |
| Longueur de l'emballage 1 | 23,200 cm |
| Poids de l'emballage 1 | 1,021 kg |
| Type d'emballage 2 | S02 |
| Nb produits dans l'emballage 2 | 5 |
| Hauteur de l'emballage 2 | 15,000 cm |
| Largeur de l'emballage 2 | 30,000 cm |
| Longueur de l'emballage 2 | 40,000 cm |
| Poids de l'emballage 2 | 5,410 kg |

## Durabilité de l'offre

| | |
|---|---|
| Statut environnemental de l'offre | Produit Green Premium |
| Profil de circularité | Pas d'opérations particulières de recyclage requises |
| Pour toutes les demandes Reach Rohs, contactez-nous Ã  l'adresse | sustainability@tesensors.com |

## Garantie contractuelle

| | |
|---|---|
| Garantie | 18 mois |

## Dimensions

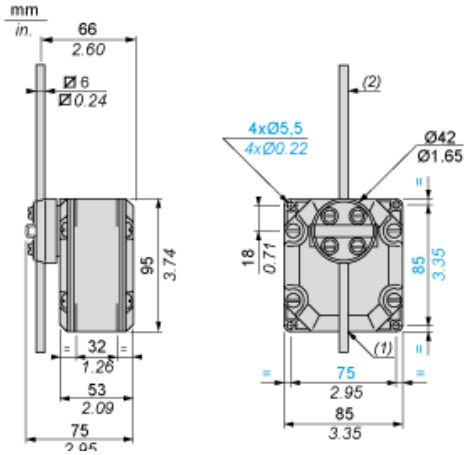


(1) 1 entrée taraudée pour presse-étoupe n° 13.
(2) Longueur 200 mm.

## Schéma de câblage

### Deux NF + NO 2 pôles - Action de pince

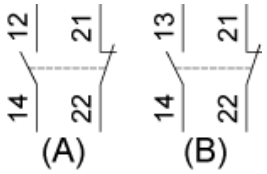


(A) 1er contact
(B) 2ème contact

## Schéma fonctionnel

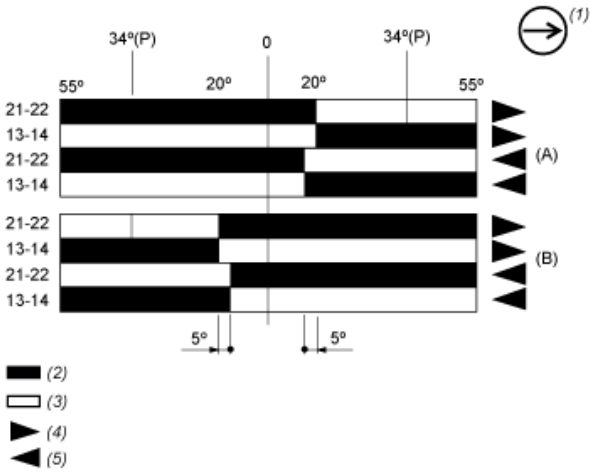


(P) Point d'ouverture positive
(A) 1er contact
(B) 2ème contact
(1) Contact NF avec opération d'ouverture positive
(2) Fermé
(3) Ouvert
(4) Déclenchement
(5) Réarmement