Fiche produit
Caractéristiques

XCRB111
XCRB - ID Position - tige Ø6mm - 2NC+2NO - act bru/1 contact - PG13,5 - IP65



Principales

Gamme de produit	OsiSense XC
Nom de gamme	Format spécial
Type de produit ou équipement	Commutateur de fin de course
Application spécifique du produit	Manutention mécanique et de levage
Nom de l'appareil	XCR
Forme du capteur	-
Type de carter	Fixe
Type de tête	Tête rotative
Matière	Métal
Mode de fixation	Par le corps
Mouvement tête de commande	Tournant
Type d'unité de commande	Levier tige à rappel métal tringle carrée 6 mm
Type d'approche	Approche latérale, 2 sens
Raccordement électrique	Borniers à vis-étrier, capacité de serrage : 1 x 0,34…2 x 1,5 mm²
Nombre de pôles	4
Description des contacts	2 x (1 "O" + 1 "F")
Fonctionnement des contacts	À action brusque
Elément de contact par sens de marche (circuit de contrôle)	1 par sens
Ouverture positive	Avec

Complémentaires

Matière du corps	Alliage de zinc
Mouvement d'attaque	Avec toute pièce mobile
Entrée de câble	1 entrée filetée pour presse-étoupe Pg 13,5, diamètre extérieur du câble : 9…12 mm se conformer à NF C 68-300
Forme d'isolation entre contacts	Zb
Nombre de positions	1
Couple minimum pour ouverture positive	0,75 N.m
Couple minimal d'actionnement	0,45 N.m
Vitesse d'attaque minimale	0,01 m/min
Vitesse d'attaque maximale	1,5 m/s
Course angulaire maximale	55 ° -55 °
Désignation code des contacts	A300, AC-15 (Ue = 240 V), Ie = 3 A se conformer à EN/CEI 60947-5-1 appendix A Q300, DC-13 (Ue = 250 V), Ie = 0,27 A se conformer à EN/CEI 60947-5-1 appendix A
[Ui] tension assignée d'isolement	300 V se conformer à UL 508 500 V (degré de pollution 3) se conformer à CEI 60947-1 500 V (degré de pollution 3) se conformer à VDE 0110 300 V se conformer à CSA C22.2 No 14
Résistance maximale entre bornes	25 MΩ se conformer à CEI 60255-7 catégorie 3

Les informations fournies dans cette documentation contiennent des descriptions générales et/ou des caractéristiques techniques sur les performances des produits concernés.
Cette documentation ne doit pas remplacer ni être utilisée pour la détermination de la conformité ou de la fiabilité de ces produits pour des applications propres à l'utilisateur.
Il incombe à l'utilisateur ou à l'intégrateur de réaliser une analyse des risques, une évaluation et des tests appropriés et complets des produits concernant les applications spécifiques prévues et l'utilisation qui en découle.
Ni TMSS Holding ni une quelconque de ses soci¿½t¿½s affili¿½es ou filiales ne pourra ¿½tre tenu responsable de toute utilisation inappropri¿½e des informations ci-incluses.

[Uimp] tension assignée de tenue aux chocs	6 KV se conformer à CEI 60664 6 kV se conformer à CEI 60947-1
Protection contre les courts-circuits	10 A cartouche fusible, type gG
Durée de vie électrique	5000000 Cycle, DC-13, inductive type de charge, 120 V, 4 W, cadence de fonctionnement <60 cyc/mn, facteur de charge : 0,5 se conformer à CEI 60947-5-1 annexe C 5000000 Cycle, DC-13, inductive type de charge, 24 V, 7 W, cadence de fonctionnement <60 cyc/mn, facteur de charge : 0,5 se conformer à CEI 60947-5-1 annexe C 5000000 cycle, DC-13, inductive type de charge, 48 V, 10 W, cadence de fonctionnement <60 cyc/mn, facteur de charge : 0,5 se conformer à CEI 60947-5-1 annexe C
Endurance mécanique	10000000 cycle
Largeur	85 mm
Hauteur	95 mm
Profondeur	75 mm
Poids du produit	1,11 kg
Description des bornes ISO n°1	(21-22)NC (13-14)NO

Environnement

Tenue aux chocs mécaniques	68 gn se conformer à CEI 60068-2-27
Tenue aux vibrations	9 gn (f= 10…500 Hz) se conformer à CEI 60068-2-6
Degré de protection IP	IP65 conforming to CEI 60529
Catégorie de surtension	Classe I se conformer à CEI 61140 Classe I se conformer à NF C 20-030
Température de l'air ambiant en fonctionnement	-25…70 °C
Température ambiante de stockage	-40…70 °C
Traitement de protection	TC
Certifications du produit	CCC[RETURN]CSA
Normes	CEI 60204-1 EN 60204-1 CEI 60947-5-1 CSA C22.2 No 14 EN 60947-5-1 NF C 79-130

Emballage

Type d'emballage 1	PCE
Nb produits dans l'emballage 1	1
Hauteur de l'emballage 1	8,5 cm
Largeur de l'emballage 1	10,5 cm
Longueur de l'emballage 1	20,5 cm
Poids de l'emballage 1	1,026 kg
Type d'emballage 2	S02
Nb produits dans l'emballage 2	5
Hauteur de l'emballage 2	15,0 cm
Largeur de l'emballage 2	30,0 cm
Longueur de l'emballage 2	40,0 cm
Poids de l'emballage 2	5,402 kg

Durabilité de l'offre

Statut environnemental de l'offre	Produit Green Premium
Profil de circularité	Pas d'opérations particulières de recyclage requises
Pour toutes les demandes Reach Rohs, contactez-nous Ã l'adresse	sustainability@tesensors.com

Garantie contractuelle

Garantie	18 mois

Dimensions

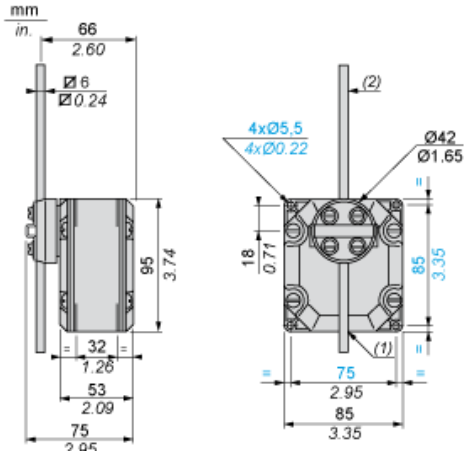

(1) 1 entrée taraudée pour presse-étoupe n° 13.
(2) Longueur 200 mm.

Schéma de câblage

Deux NF + NO 2 pôles - Action de pince

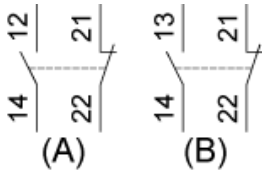

(A) 1er contact
(B) 2ème contact

Schéma fonctionnel

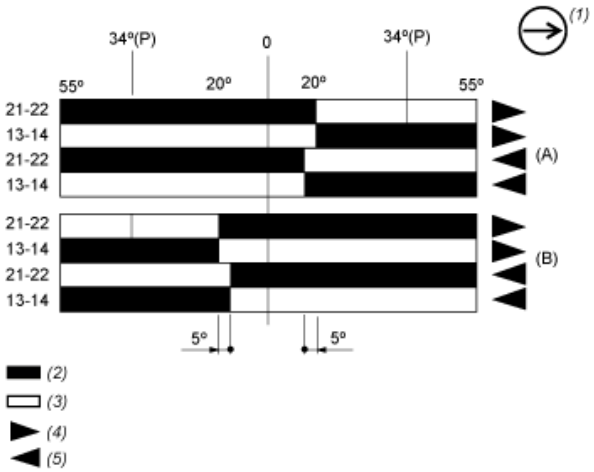

(P) Point d'ouverture positive
(A) 1er contact
(B) 2ème contact
(1) Contact NF avec opération d'ouverture positive
(2) Fermé
(3) Ouvert
(4) Déclenchement
(5) Réarmement