Fiche produit
Caractéristiques

XCNR2921P20
OsiSense XCNR - inter. de pos. - levier à galet plast. H -2O- brusque - M20



Principales

Gamme de produit	Fins de course Telemecanique XC Standard
Nom de gamme	Format standard
Type de produit ou équipement	Commutateur de fin de course
Nom de l'appareil	XCNR
Forme du capteur	Compact
Remise à zéro	Avec
Type de carter	Fixe
Type de tête	Tête de piston
Matière	Plastique
Matière du corps	Plastique
Matière de la tête	Plastique
Mode de fixation	Par le corps
Mouvement tête de commande	Linéaire
Type d'unité de commande	Poussoir levier à galet à rappel thermoplastique
Type d'approche	Approche latérale, 1 sens
Nombre de pôles	2
Description des contacts	2 "O"
Fonctionnement des contacts	À action brusque

Complémentaires

Mouvement d'attaque	Avec came 30°
Raccordement électrique	Borniers à vis-étrier, capacité de serrage : 1 x 0,34…2 x 1,5 mm²
Entrée de câble	1 entrée filetée pour presse-étoupe M20 x 1,5, diamètre extérieur du câble : 7…13 mm
Forme d'isolation entre contacts	Zb
Ouverture positive	Avec
Force minimale pour ouverture positive	10 N
Effort minimal d'actionnement	6 N
Vitesse d'attaque maximale	1 m/s
Désignation code des contacts	A300, AC-15 (Ue = 240 V), Ie = 3 A, Ithe = 10 A se conformer à EN/CEI 60947-5-1 appendix A R300, DC-13 (Ue = 250 V), Ie = 0,1 A se conformer à EN/CEI 60947-5-1 appendix A
[Ui] tension assignée d'isolement	300 V se conformer à UL 508 500 V (degré de pollution 3) se conformer à EN/CEI 60947-1 300 V se conformer à CSA C22.2 No 14
[Uimp] tension assignée de tenue aux chocs	6 KV se conformer à CEI 60664 6 kV se conformer à CEI 60947-1
Protection contre les courts-circuits	10 A cartouche fusible, type gG
Endurance mécanique	100000 cycle

Les informations fournies dans cette documentation contiennent des descriptions générales et/ou des caractéristiques techniques sur les performances des produits concernés.
Cette documentation ne doit pas remplacer ni être utilisée pour la détermination de la conformité ou de la fiabilité de ces produits pour des applications propres à l'utilisateur.
Il incombe à l'utilisateur ou à l'intégrateur de réaliser une analyse des risques, une évaluation et des tests appropriés et complets des produits concernant les applications spécifiques prévues et l'utilisation qui en découle.
Ni TMSS Holding ni une quelconque de ses socii¿½ti¿½s affilii¿½es ou filiales ne pourra i¿½tre tenu responsable de toute utilisation inappropri¿½e des informations ci-incluses.

Environnement

Tenue aux chocs mécaniques	50 gn pour 11 ms se conformer à CEI 60068-2-27
Tenue aux vibrations	25 gn (f= 10…500 Hz) se conformer à CEI 60068-2-6
Degré de protection IP	IP65 conforming to CEI 60529
Tenue aux chocs IK	IK04 conforme à EN 50102
Classe de protection contre les chocs électriques	Classe II se conformer à CEI 61140 Classe II se conformer à NF C 20030
Température de l'air ambiant en fonctionnement	-25…70 °C
Température ambiante de stockage	-40…70 °C
Traitement de protection	TC
Certifications du produit	CCC[RETURN]UL[RETURN]CSA
Normes	EN 60947-5-1 EN 60204-1 CEI 60204-1 UL 508 CEI 60947-5-1 CSA C22.2 No 14

Emballage

Type d'emballage 1	PCE
Nb produits dans l'emballage 1	1
Hauteur de l'emballage 1	3,83 cm
Largeur de l'emballage 1	3 cm
Longueur de l'emballage 1	10,92 cm
Poids de l'emballage 1	92 g
Type d'emballage 2	CAR
Nb produits dans l'emballage 2	20
Hauteur de l'emballage 2	16 cm
Largeur de l'emballage 2	16 cm
Longueur de l'emballage 2	31 cm
Poids de l'emballage 2	1,84 kg
Type d'emballage 3	S03
Nb produits dans l'emballage 3	60
Hauteur de l'emballage 3	30 cm
Largeur de l'emballage 3	30 cm
Longueur de l'emballage 3	40 cm
Poids de l'emballage 3	6,233 kg

Durabilité de l'offre

Statut environnemental de l'offre	Produit Green Premium
Pour toutes les demandes Reach Rohs, contactez-nous Ã l'adresse	sustainability@tesensors.com

Garantie contractuelle

Garantie	18 mois

XCNR2921P20

Dimensions

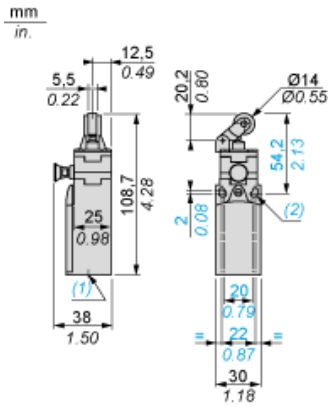

(1) 1 entrée taraudée pour M20 x 1,5
(2) Ø : 2 trous oblongs Ø 4,3 x 6,3 sur les centres 22 mm, 2 trous Ø 4,3 sur les centres 20 mm.

Montage avec passage de câble

Position du presse-étoupe

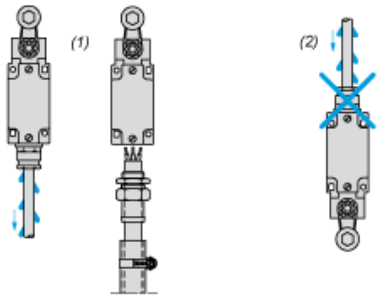

(1) Recommandé
(2) A éviter

Schémas de câblage

2 pôles NF + NF - Action de pince

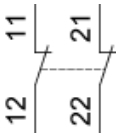

Caractéristiques de l'actionnement

Actionnement du commutateur par came 30°

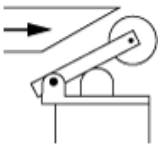

Schéma fonctionnel

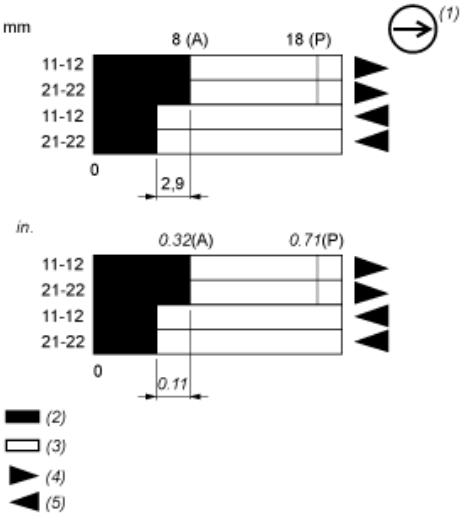

(P) Point d'ouverture positive
(A) Déplacement de came
(1) Contact NF avec opération d'ouverture positive
(2) Fermé
(3) Ouvert
(4) Déclenchement
(5) Réarmement