Fiche produit
Caractéristiques

XCMW145
Telemecanique OsiSense XC - fin de course ss fil/pile levier plast réglage long



Principales

Gamme de produit	Fins de course Telemecanique XC Standard
Nom de gamme	Format miniature
Type de produit ou équipement	Commutateur de fin de course sans fil
Nom de l'appareil	XCMW
Forme du capteur	Miniature
Type de carter	Fixe
Type de tête	Tête rotative

Complémentaires

Matière du corps	Plastique
Matière de la tête	Métal
Matière du levier	Métal
Mode de fixation	Par 2 vis
Type d'unité de commande	Levier à galet à rappel thermoplastique
Mouvement d'attaque	Avec came 30°
Type d'approche	Approche latérale, 2 sens
Type de réseau de communication	ZigBee green power -2,4 GHz se conformer à IEEE 802.15.4
Code de composition électrique	PW1
Puissance d'émission	3 mW
Temps de réponse	<= 2 ms
Portée maximale	100 M dans champ libre 300 M avec antenne externe 25 m en milieu industriel
Fonctionnement des contacts	À action brusque
Nombre de positions	1
Couple maximal de déclenchement	0,5 N.m
Vitesse d'attaque maximale	0,1 m/s
Vitesse de commande maximale	60 cyc/mn
Endurance mécanique	400000 cycle
Opération de commutation par heure	3600
Largeur	30,0 mm
Hauteur	157 mm
Profondeur	16,0 mm
Poids du produit	0,09 kg

Les informations fournies dans cette documentation contiennent des descriptions générales et/ou des caractéristiques techniques sur les performances des produits concernés.
Cette documentation ne doit pas remplacer ni être utilisée pour la détermination de la conformité ou de la fiabilité de ces produits pour des applications propres à l'utilisateur.
Il incombe à l'utilisateur ou à l'intégrateur de réaliser une analyse des risques, une évaluation et des tests appropriés et complets des produits concernant les applications spécifiques prévues et l'utilisation qui en découle.
Ni TMSS Holding ni une quelconque de ses soci¿½t¿½s affili¿½es ou filiales ne pourra ¿½tre tenu responsable de toute utilisation inappropri¿½e des informations ci-incluses.

Environnement

Compatibilité électromagnétique	Émission rayonnée Immunité des environnements industriels Perturbation liée aux champs électromagnétiques - test level: 3 V/m (80…2700 MHz, distance = 20 m) Perturbation liée aux champs électromagnétiques - test level: 10 V/m (80...2000 MHz) Test d'immunité aux décharges électrostatiques - test level: 6 kV (sur le contact (parties métalliques)) Test d'immunité aux décharges électrostatiques - test level: 8 kV (à l'air libre (dans les pièces d'isolation))
Tenue aux chocs mécaniques	50 gn pour 11 ms se conformer à CEI 60068-2-27
Tenue aux vibrations	25 gn (f= 10…500 Hz) se conformer à CEI 60068-2-6 +/- 10 mm (f= 2…11 Hz) se conformer à CEI 60068-2-6
Degré de protection IP	IP65 conforming to CEI 60529
Tenue aux chocs IK	IK04 conforme à CEI 62262
Température de l'air ambiant en fonctionnement	-25…55 °C
Température ambiante de stockage	-40…70 °C
Règlement Européen	1999/5/CE - directive R&TTE 2004/108/CE - compatibilité électromagnétique
Normes	CEI 60947-1 CEI 60947-5-1
Certifications radio	IC se conformer à RSS[RETURN]FCC se conformer à RCM

Emballage

Type d'emballage 1	PCE
Nb produits dans l'emballage 1	1
Hauteur de l'emballage 1	3,500 cm
Largeur de l'emballage 1	5,000 cm
Longueur de l'emballage 1	13,000 cm
Poids de l'emballage 1	106,000 g
Type d'emballage 2	S01
Nb produits dans l'emballage 2	22
Hauteur de l'emballage 2	15 cm
Largeur de l'emballage 2	15 cm
Longueur de l'emballage 2	40 cm
Poids de l'emballage 2	2,532 kg

Durabilité de l'offre

Statut environnemental de l'offre	Produit Green Premium
Pour toutes les demandes Reach Rohs, contactez-nous Ã l'adresse	sustainability@tesensors.com

Garantie contractuelle

Garantie	18 mois

Dimensions

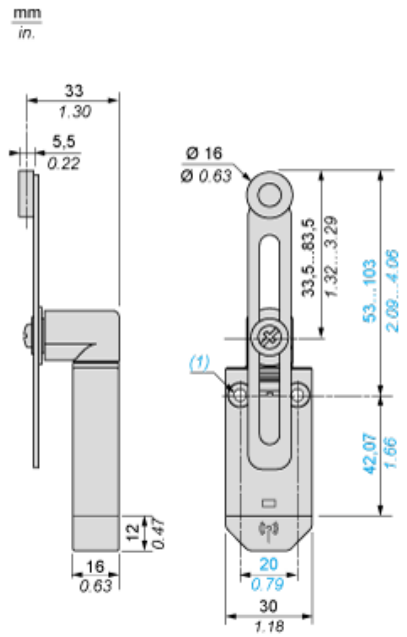

(1) : 2 trous de fixation, Ø 4,2 mm (0,17 po.)

Montage à vis

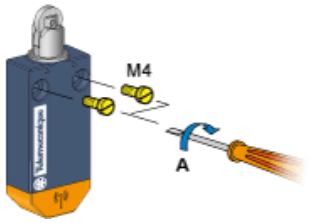

A = 1 Nm ± 0,1
A = 8,85 lb.in. ± 0,89

Montage sans obstruction

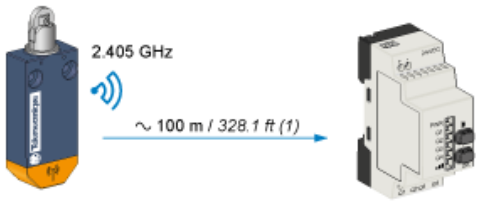

(1) : Valeurs types modifiables selon l'environnement de l'application.

Montage dans une armoire métallique

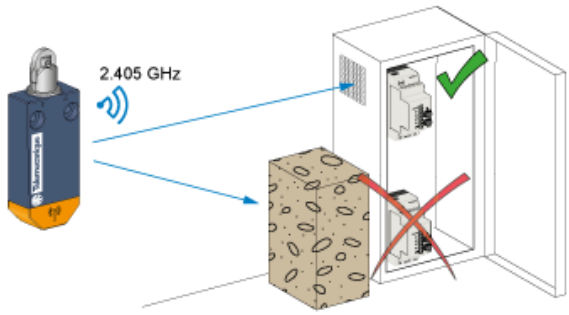

Atténuation du signal en fonction du matériel

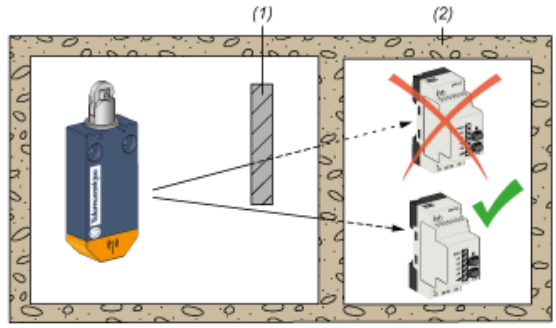

(1) : Structure métallique
(2) : Mur
(3) : Valeurs fournir à titre indicatif uniquement

NOTE : Les valeurs réelles dépendent de l'épaisseur et de la nature du matériau.

Matériau	Atténuation du signal (%)
Fenêtre en verre	10 à 20 % (3)
Mur en plâtre	20 à 45 % (3)
Mur en briques	60 % (3)
Mur en béton	70 à 80 % (3)
Structure métallique	50 à 100 % (3)

Conseils de montage pour l'antenne

Installation optimisée

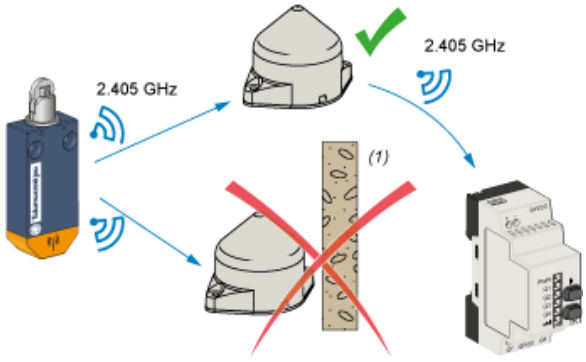

(1) : Obstacle

L'antenne de relais permet de contourner un obstacle et/ou d'augmenter la portée.

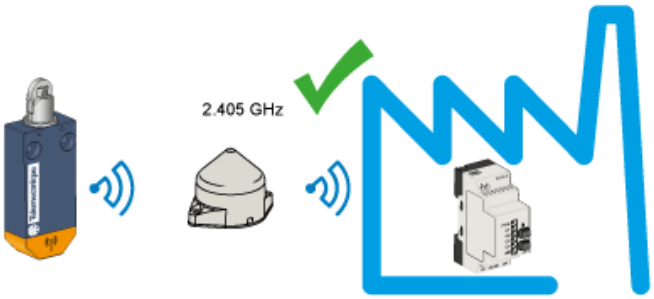

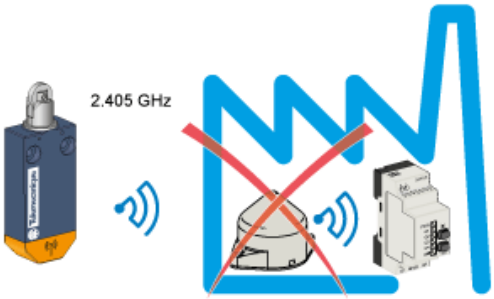

Montage avec levier à galet réglable

Montage recommandé

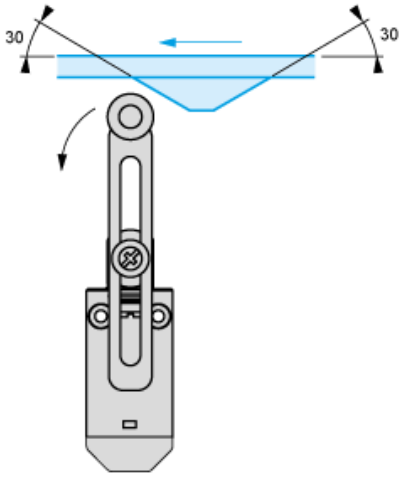

Montage à éviter

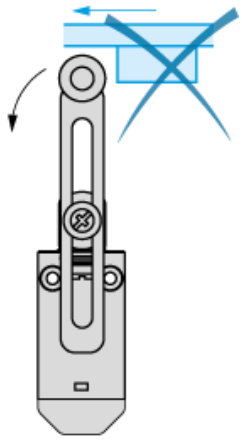

Caractéristiques de l'actionnement

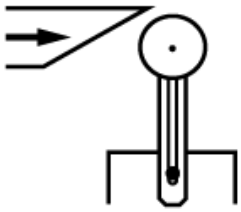

Description technique

Schéma fonctionnel, distance de course

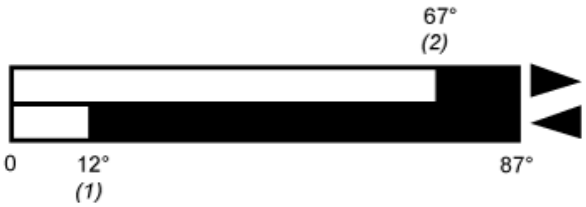

(1) : Remise à zéro
(2) : Définition