Fiche produit
Caractéristiques

XCMD4116L5EX
XCMD ATEX - Inter de pos. - levier galet métal - 2O+2F brusque - câb 5m précablé



Principales

Gamme de produit	Fins de course Telemecanique XC Standard
Nom de gamme	Format standard
Type de produit ou équipement	Commutateur de fin de course
Nom de l'appareil	XCMD
Forme du capteur	Miniature
Type de carter	Fixe
Type de tête	Tête rotative
Matière	Métal
Mode de fixation	Par le corps
Mouvement tête de commande	Tournant
Type d'unité de commande	Levier à galet à rappel acier
Mouvement d'attaque	Avec came 30°
Type d'approche	Approche latérale, 2 sens
Raccordement électrique	Câble fixe
Nombre de pôles	4
Description des contacts	2 x (1 "O" + 1 "F")
Forme d'isolation entre contacts	Zb
Fonctionnement des contacts	À action brusque
Nombre de positions	1
Ouverture positive	Avec
Couple minimal d'actionnement	0,1 N.m
Vitesse d'attaque maximale	1,5 m/s
Degré de protection IP	IP66 conforming to CEI 60529 IP67 conforming to CEI 60529

Complémentaires

Matière du corps	Zamak
Matière de la tête	Zamak
Voies	24/31 mm
Longueur de câble	5 m
Composition du câble	9 x 0,34 mm²
Isolement	PvR
Couple minimum pour ouverture positive	0,5 N.m
Vitesse d'attaque minimale	0,01 m/min
Désignation code des contacts	R300, DC-13 (Ue = 250 V), Ie = 0,1 A se conformer à EN 60947-5-1 R300, DC-13 (Ue = 250 V), Ie = 0,1 A se conformer à CEI 60947-5-1 annexe A C300, AC-15 (Ue = 240 V), Ie = 0,75 A se conformer à EN 60947-5-1 C300, AC-15 (Ue = 240 V), Ie = 0,75 A se conformer à CEI 60947-5-1 annexe A
[Ithe] courant thermique d'emploi sous enveloppe	3 A CA
[Ui] tension assignée d'isolement	300 V se conformer à UL 508 400 V (degré de pollution 3) se conformer à CEI 60947-1 300 V se conformer à CSA C22.2 No 14
Résistance maximale entre bornes	25 MΩ se conformer à CEI 60255-7 catégorie 3

Les informations fournies dans cette documentation contiennent des descriptions générales et/ou des caractéristiques techniques sur les performances des produits concernés.
Cette documentation ne doit pas remplacer ni être utilisée pour la détermination de la conformité ou de la fiabilité de ces produits pour des applications propres à l'utilisateur.
Il incombe à l'utilisateur ou à l'intégrateur de réaliser une analyse des risques, une évaluation et des tests appropriés et complets des produits concernant les applications spécifiques prévues et l'utilisation qui en découle.
Ni TMSS Holding ni une quelconque de ses socï¿½tï¿½s affiliï¿½es ou filiales ne pourra ï¿½tre tenu responsable de toute utilisation inappropriï¿½e des informations ci-incluses.

[Uimp] tension assignée de tenue aux chocs	4 KV se conformer à CEI 60664 4 kV se conformer à CEI 60947-1
Protection contre les courts-circuits	6 A cartouche fusible, type gG
Durée de vie électrique	5000000 Cycle, DC-13, inductive type de charge, 24 V, 3 W, cadence de fonctionnement <3600 cyc/mn, facteur de charge : 0,5, cc se conformer à CEI 60947-5-1 annexe C 5000000 Cycle, DC-13, inductive type de charge, 48 V, 2 W, cadence de fonctionnement <3600 cyc/mn, facteur de charge : 0,5, cc se conformer à CEI 60947-5-1 annexe C 5000000 cycle, DC-13, inductive type de charge, 120 V, 1 W, cadence de fonctionnement <3600 cyc/mn, facteur de charge : 0,5, cc se conformer à CEI 60947-5-1 annexe C
Endurance mécanique	10000000 cycle
Marquage	II2 D-Ex tb IIIC T85°C Db IP66/67
Largeur	30 mm
Hauteur	50 mm
Profondeur	16 mm

Environnement

Tenue aux chocs mécaniques	25 gn pour 18 ms se conformer à CEI 60068-2-27
Tenue aux vibrations	5 gn (f= 10…500 Hz) se conformer à CEI 60068-2-6
Classe de protection contre les chocs électriques	Classe I se conformer à CEI 61140 Classe I se conformer à NF C 20-030
Température de l'air ambiant en fonctionnement	-20…60 °C
Traitement de protection	TC
Zone poussière	Zone 21 - 22
Certifications du produit	INERIS 04ATEX0014X[RETURN]CEI-Ex INE 17.0020X
Normes	EN/CEI 60079-31 EN/CEI 60079-0
Règlement Européen	2014/34/EU - ATEX directive

Emballage

Type d'emballage 1	PCE
Nb produits dans l'emballage 1	1
Hauteur de l'emballage 1	15 cm
Largeur de l'emballage 1	14 cm
Longueur de l'emballage 1	5 cm
Poids de l'emballage 1	538 g

Durabilité de l'offre

Statut environnemental de l'offre	Produit Green Premium
Pour toutes les demandes Reach Rohs, contactez-nous Ã l'adresse	sustainability@tesensors.com

Garantie contractuelle

Garantie	18 mois

Dimensions

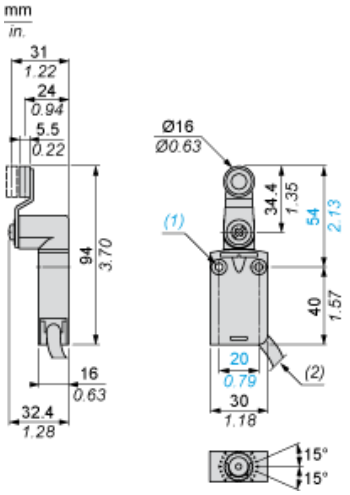

(1) 2 trous de fixation Ø 4,2 mm, avec lamage Ø 8 mm par 4 mm de profondeur.
(2) Diamètre externe du câble 7,5 mm.

Montage

Balayage du câble de raccordement

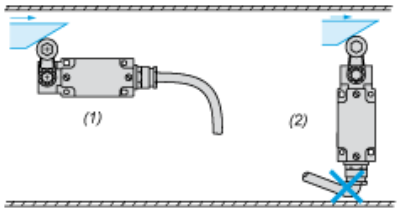

(1) Recommandé
(2) A éviter

Montage avec têtes rotatives et leviers

Type de came

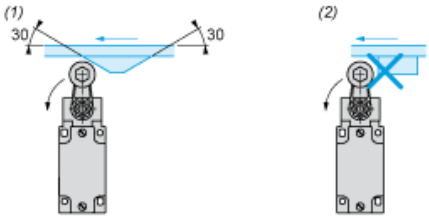

(1) Recommandé
(2) A éviter

Configuration avec tête ZCE01 et ZCE09

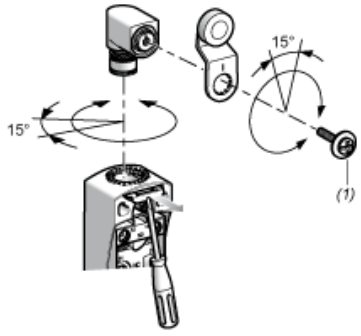

(1) Couple de serrage (Min : 1) (Max : 1,5)

Schéma de câblage

4 pôles NF + NF + NO + NO - Action de pince

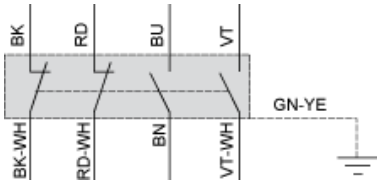

(BK) Noir
(BK-WH) Noir Blanc
(RD) Rouge
(RD-WH) Rouge Blanc
(BU) Bleu
(BN) Marron
(VT) Violet Blanc
(VT-WH) Violet Blanc
(GN-YE) Vert Jaune

Caractéristiques de l'actionnement

Actionnement du commutateur par came 30°

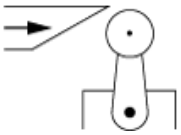

Schéma fonctionnel

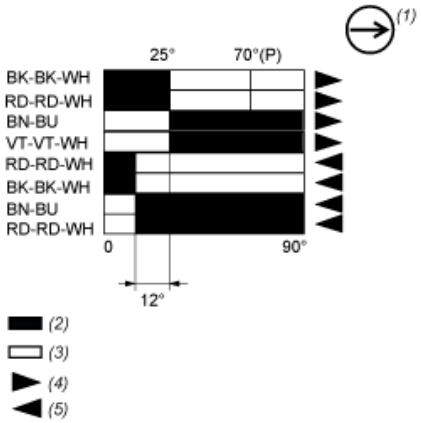

(P) Point d'ouverture positive
(1) Contact NF avec opération d'ouverture positive
(2) Fermé
(3) Ouvert
(4) Déclenchement
(5) Réarmement
(BK) Noir
(BK-WH) Noir Blanc
(RD) Rouge
(RD-WH) Rouge Blanc
(BN) Marron
(BU) Bleu
(VT) Violet
(VT WH) Violet Blanc