# Fiche produit
## Caractéristiques

# XCMD2515AM4
## Telemecanique OsiSense XC - NC+NO retard, levier à galet en plastique, AMP 4P



### Principales

| | |
|---|---|
| Gamme de produit | Fins de course Telemecanique XC Standard |
| Nom de gamme | Format standard |
| Type de produit ou équipement | Commutateur de fin de course |
| Nom de l'appareil | XCMD |
| Forme du capteur | Miniature |
| Type de carter | Corps enfichable |
| Type de tête | Tête rotative |
| Matière | Métal |
| Matière du corps | Zamak |
| Matière de la tête | Zamak |
| Mode de fixation | Par le corps |
| Mouvement tête de commande | Tournant |
| Type d'unité de commande | Levier à galet à rappel thermoplastique |
| Type d'approche | Approche latérale, 2 sens |
| Nombre de pôles | 2 |
| Description des contacts | 1 "O" + 1 "F" |
| Fonctionnement des contacts | À action dépendante |

### Complémentaires

| | |
|---|---|
| Voies | 24/31 mm |
| Mouvement d'attaque | Avec came 30° |
| Raccordement électrique | Connecteur mâle connecteur AMP, 4 broches |
| Forme d'isolation entre contacts | Zb |
| Ouverture positive | Avec |
| Force minimale pour ouverture positive | 0,5 N |
| Effort minimal d'actionnement | 0,1 N |
| Vitesse d'attaque maximale | 1,5 m/s |
| [Ie] courant assigné d'emploi | 1 A à 24 V, DC-13 se conformer à EN/CEI 60947-5-1 appendix A<br>3 A à 24 V, AC-14 |
| [Ithe] courant thermique d'emploi sous enveloppe | 6 A |
| [Ui] tension assignée d'isolement | 36 V (degré de pollution 3) se conformer à CEI 60947-5-1 |
| Résistance maximale entre bornes | 25 mOhm se conformer à CEI 60255-7 catégorie 3 |
| [Uimp] tension assignée de tenue aux chocs | 0,8 KV se conformer à CEI 60664<br>0,8 kV se conformer à CEI 60947-1 |
| Protection contre les courts-circuits | 6 A cartouche fusible, type gG |
| Durée de vie électrique | 5000000 cycle, DC-13, 24 V, 3 W, cadence de fonctionnement <60 cyc/mn, facteur de charge : 0,5 se conformer à CEI 60947-5-1 annexe C |
| Endurance mécanique | 10000000 cycle |
| Largeur | 32 mm |
| Hauteur | 112 mm |
| Profondeur | 33 mm |
| Poids du produit | 0,13 kg |

Les informations fournies dans cette documentation contiennent des descriptions générales et/ou des caractéristiques techniques sur les performances des produits concernés.
Cette documentation ne doit pas remplacer ni être utilisée pour la détermination de la conformité ou de la fiabilité de ces produits pour des applications propres à l'utilisateur.
Il incombe à l'utilisateur ou à l'intégrateur de réaliser une analyse des risques, une évaluation et des tests appropriés et complets des produits concernant les applications spécifiques prévues et l'utilisation qui en découle.
Ni TMSS Holding ni une quelconque de ses soci¿½ti¿½s affili¿½es ou filiales ne pourra ¿½tre tenu responsable de toute utilisation inappropri¿½e des informations ci-incluses.

## Environnement

| | |
|---|---|
| Tenue aux chocs mécaniques | 25 gn pour 18 ms se conformer à CEI 60068-2-27 |
| Tenue aux vibrations | 5 gn (f= 10…500 Hz) se conformer à CEI 60068-2-6 |
| Degré de protection IP | IP66 conforming to CEI 60529<br>IP67 conforming to CEI 60529<br>IP69 conforming to CEI 60529 |
| Tenue aux chocs IK | IK06 conforme à EN 62262 |
| Classe de protection contre les chocs électriques | Classe III se conformer à CEI 61140<br>Classe III se conformer à NF C 20-030 |
| Température de l'air ambiant en fonctionnement | -25…70 °C |
| Température ambiante de stockage | -40…70 °C |
| Traitement de protection | TC |
| Certifications du produit | cURus[RETURN]CCC |
| Normes | UL 508<br>CSA C22.2 No 14<br>EN/CEI 60947-5-1<br>EN/CEI 60204-1 |

## Emballage

| | |
|---|---|
| Type d'emballage 1 | PCE |
| Nb produits dans l'emballage 1 | 1 |
| Hauteur de l'emballage 1 | 3,5 cm |
| Largeur de l'emballage 1 | 3,3 cm |
| Longueur de l'emballage 1 | 11,5 cm |
| Poids de l'emballage 1 | 110,0 g |
| Type d'emballage 2 | S02 |
| Nb produits dans l'emballage 2 | 50 |
| Hauteur de l'emballage 2 | 15,0 cm |
| Largeur de l'emballage 2 | 30,0 cm |
| Longueur de l'emballage 2 | 40,0 cm |
| Poids de l'emballage 2 | 6,152 kg |

## Durabilité de l'offre

| | |
|---|---|
| Statut environnemental de l'offre | Produit Green Premium |
| Pour toutes les demandes Reach Rohs, contactez-nous Ã  l'adresse | sustainability@tesensors.com |

## Garantie contractuelle

| | |
|---|---|
| Garantie | 18 mois |

# XCMD2515AM4

## Dimensions

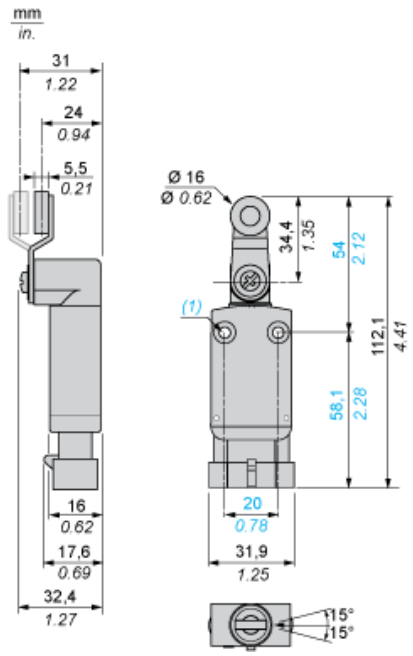


(1) : 2 trous de fixation Ø 4,2 mm, avec lamage Ø 8 mm par 4 mm de profondeur.

## Montage avec levier à galet

### Montage recommandé

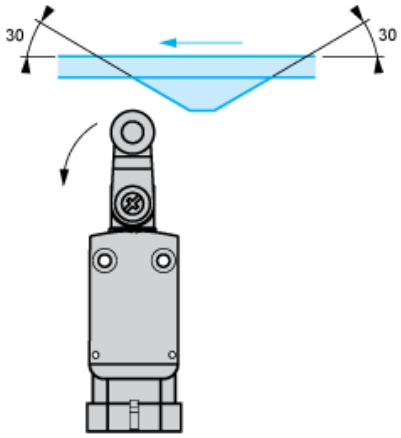


### Montage à éviter

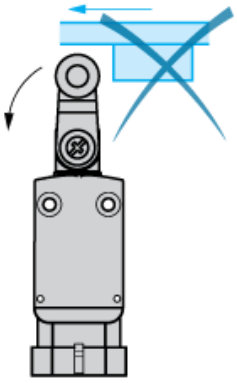

## Raccordements et schéma

### Schéma de câblage

2 pôles NC + NO - Coupure avant établissement, coupure lente

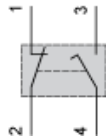


## Raccordements et schéma

### Connecteur AMP Superseal 1,5 mâle

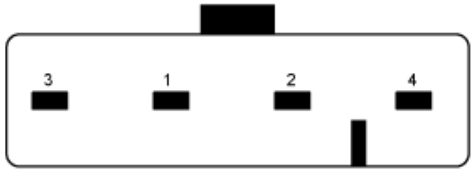


1 : NC
2 : NC
3 : NO
4 : NO

## Description technique

### Caractéristiques de l'actionnement

Actionnement du commutateur par came 30°

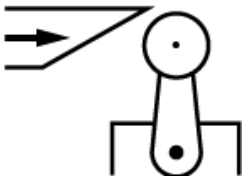

## Description technique

### Schéma fonctionnel, distance de course

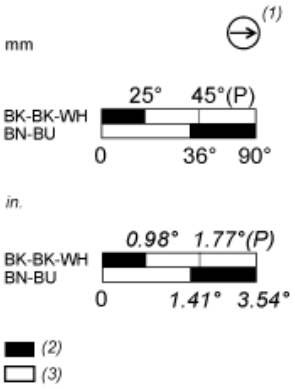


(P) : Point d'ouverture positive
(1) : Contact NF avec opération d'ouverture positive
(2) : Fermé
(3) : Ouvert
BK : Noir
BK- Noir Blanc
WH :
BU : Bleu
BN : Marron