# Fiche produit
## Caractéristiques

# XCMD2502L5
## XCMD - IDP - poussoir galet métal - 1NO+1NC - dépendante décalée - câb 5m



### Principales

| | |
|---|---|
| Gamme de produit | Fins de course Telemecanique XC Standard |
| Nom de gamme | Format standard |
| Type de produit ou équipement | Commutateur de fin de course |
| Nom de l'appareil | XCMD |
| Forme du capteur | Miniature |
| Type de carter | Fixe |
| Type de tête | Tête de piston |
| Matière | Métal |
| Matière du corps | Zamak |
| Matière de la tête | Zamak |
| Mode de fixation | Par le corps |
| Mouvement tête de commande | Linéaire |
| Type d'unité de commande | Poussoir avec galet à rappel métal |
| Type d'approche | Approche latérale, 2 sens |
| Nombre de pôles | 2 |
| Description des contacts | 1 "O" + 1 "F" |
| Fonctionnement des contacts | À action dépendante |

### Complémentaires

| | |
|---|---|
| Mouvement d'attaque | Avec came 30° |
| Raccordement électrique | Connecteur à câble amovible |
| Longueur de câble | 5 m |
| Composition du câble | 5 x 0,75 mm² |
| Isolement | PvR |
| Forme d'isolation entre contacts | Zb |
| Ouverture positive | Avec |
| Force minimale pour ouverture positive | 35 N |
| Effort minimal d'actionnement | 7 N |
| Vitesse d'attaque maximale | 0,5 m/s |
| Désignation code des contacts | B300, AC-15 (Ue = 240 V), Ie = 1,5 A se conformer à CEI 60947-5-1 annexe A<br>R300, DC-13 (Ue = 250 V), Ie = 0,1 A se conformer à CEI 60947-5-1 annexe A |
| [Ui] tension assignée d'isolement | 300 V (degré de pollution 3) se conformer à UL 508<br>400 V (degré de pollution 3) se conformer à CEI 60947-5-1<br>300 V (degré de pollution 3) se conformer à CSA C22.2 No 14 |
| Résistance maximale entre bornes | 25 mOhm se conformer à CEI 60255-7 catégorie 3 |
| [Uimp] tension assignée de tenue aux chocs | 4 KV se conformer à CEI 60664<br>4 kV se conformer à CEI 60947-1 |
| Protection contre les courts-circuits | 6 A cartouche fusible, type gG |
| Durée de vie électrique | 5000000 Cycle, DC-13, 120 V, 1 W, cadence de fonctionnement <60 cyc/mn, facteur de charge : 0,5 se conformer à CEI 60947-5-1 annexe C<br>5000000 Cycle, DC-13, 24 V, 3 W, cadence de fonctionnement <60 cyc/mn, facteur de charge : 0,5 se conformer à CEI 60947-5-1 annexe C<br>5000000 cycle, DC-13, 48 V, 2 W, cadence de fonctionnement <60 cyc/mn, facteur de charge : 0,5 se conformer à CEI 60947-5-1 annexe C |
| Endurance mécanique | 10000000 cycle |
| Largeur | 30 mm |

Les informations fournies dans cette documentation contiennent des descriptions générales et/ou des caractéristiques techniques sur les performances des produits concernés.
Cette documentation ne doit pas remplacer ni être utilisée pour la détermination de la conformité ou de la fiabilité de ces produits pour des applications propres à l'utilisateur.
Il incombe à l'utilisateur ou à l'intégrateur de réaliser une analyse des risques, une évaluation et des tests appropriés et complets des produits concernant les applications spécifiques prévues et l'utilisation qui en découle.
Ni TMSS Holding ni une quelconque de ses socii¿½ti¿½s affilii¿½es ou filiales ne pourra i¿½tre tenu responsable de toute utilisation inappropri¿½e des informations ci-incluses.

| | |
|---|---|
| Hauteur | 50 mm |
| Profondeur | 16 mm |
| Poids du produit | 0,48 kg |

## Environnement

| | |
|---|---|
| Tenue aux chocs mécaniques | 25 gn pour 18 ms se conformer à CEI 60068-2-27 |
| Tenue aux vibrations | 25 gn (f= 10…500 Hz) se conformer à CEI 60068-2-6 |
| Degré de protection IP | IP66 conforming to CEI 60529<br>IP67 conforming to CEI 60529<br>IP68 conforming to CEI 60529 |
| Tenue aux chocs IK | IK06 conforme à CEI 62262 |
| Catégorie de surtension | Classe I se conformer à CEI 61140<br>Classe I se conformer à NF C 20-030 |
| Température de l'air ambiant en fonctionnement | -25…70 °C |
| Température ambiante de stockage | -40…70 °C |
| Traitement de protection | TC |
| Certifications du produit | CSA[RETURN]UL |
| Normes | CEI 60947-5-1<br>CEI 60947-5-1<br>CSA C22.2 No 14<br>UL 508 |

## Emballage

| | |
|---|---|
| Type d'emballage 1 | PCE |
| Nb produits dans l'emballage 1 | 1 |
| Hauteur de l'emballage 1 | 3,0 cm |
| Largeur de l'emballage 1 | 19,0 cm |
| Longueur de l'emballage 1 | 19,0 cm |
| Poids de l'emballage 1 | 497,0 g |
| Type d'emballage 2 | S03 |
| Nb produits dans l'emballage 2 | 20 |
| Hauteur de l'emballage 2 | 30 cm |
| Largeur de l'emballage 2 | 30 cm |
| Longueur de l'emballage 2 | 40 cm |
| Poids de l'emballage 2 | 10,653 kg |
| Type d'emballage 3 | P06 |
| Nb produits dans l'emballage 3 | 160 |
| Hauteur de l'emballage 3 | 75 cm |
| Largeur de l'emballage 3 | 60 cm |
| Longueur de l'emballage 3 | 80 cm |
| Poids de l'emballage 3 | 96 kg |

## Durabilité de l'offre

| | |
|---|---|
| Statut environnemental de l'offre | Produit Green Premium |
| Pour toutes les demandes Reach Rohs, contactez-nous Ã  l'adresse | sustainability@tesensors.com |

## Garantie contractuelle

| | |
|---|---|
| Garantie | 18 mois |

# XCMD2502L5

## Dimensions

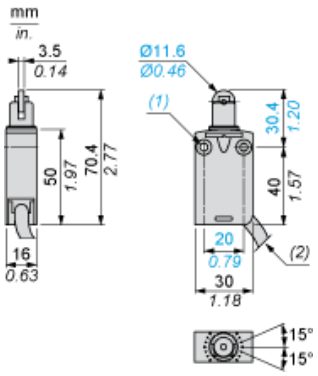


(1) 2 trous de fixation Ø 4,2 mm, avec lamage Ø 8 mm par 4 mm de profondeur.
(2) Diamètre externe du câble 7,5 mm.

## Montage

### Balayage du câble de raccordement

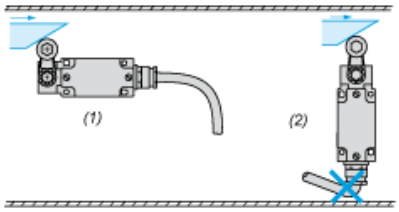


(1) Recommandé
(2) A éviter

## Configuration

### Piston ou têtes multidirectionnelles

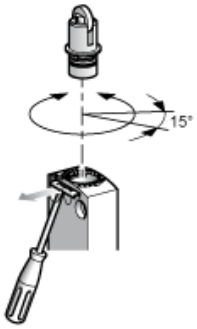

## Schéma de câblage

### 2 pôles NF + NO - Coupure avant établissement, coupure lente

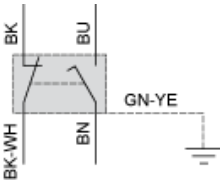


(BK) Noir
(BK-WH) Noir Blanc
(BU) Bleu
(BN) Marron
(GN-YE) Vert Jaune

## Caractéristiques de l'actionnement

### Actionnement du commutateur par came 30°

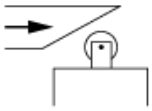

## Schéma fonctionnel

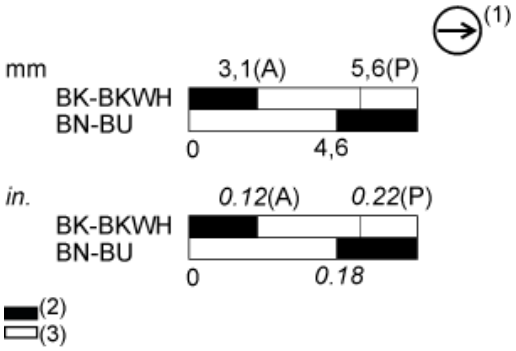


(P) Point d'ouverture positive
(A) Déplacement de came
(1) Contact NF avec opération d'ouverture positive
(2) Fermé
(3) Ouvert
(BK) Noir
(BK-WH) Noir Blanc
(BU) Bleu
(BN) Marron