Fiche produit
Caractéristiques

XCMD2115C12
XCMD - interrupteur position - levier galet plast - O+F brusque - connecteur M12



Principales

Gamme de produit	Fins de course Telemecanique XC Standard
Nom de gamme	Format standard
Type de produit ou équipement	Commutateur de fin de course
Nom de l'appareil	XCMD
Forme du capteur	Miniature
Type de carter	Corps enfichable
Type de tête	Tête rotative
Matière	Métal
Matière du corps	Zamak
Matière de la tête	Zamak
Mode de fixation	Par le corps
Mouvement tête de commande	Tournant
Type d'unité de commande	Levier à galet à rappel thermoplastique
Type d'approche	Approche latérale, 2 sens
Nombre de pôles	2
Description des contacts	1 "O" + 1 "F"
Fonctionnement des contacts	À action brusque

Complémentaires

Voies	24/31 mm
Mouvement d'attaque	Avec came 30°
Raccordement électrique	Connecteur mâle M12, 5 broches
Forme d'isolation entre contacts	Zb
Ouverture positive	Avec
Force minimale pour ouverture positive	0,5 N
Effort minimal d'actionnement	0,1 N
Vitesse d'attaque maximale	1,5 m/s
[Ie] courant assigné d'emploi	0,22 A à 50 V, DC-13 se conformer à EN/CEI 60947-5-1 appendix A 3 A à 50 V, AC-15 se conformer à EN/CEI 60947-5-1 appendix A
[Ithe] courant thermique d'emploi sous enveloppe	4 A
[Ui] tension assignée d'isolement	60 V (degré de pollution 3) se conformer à CEI 60947-5-1
Résistance maximale entre bornes	25 mOhm se conformer à CEI 60255-7 catégorie 3
[Uimp] tension assignée de tenue aux chocs	0,8 KV se conformer à CEI 60664 0,8 kV se conformer à CEI 60947-1
Protection contre les courts-circuits	4 A cartouche fusible, type gG
Durée de vie électrique	5000000 Cycle, DC-13, 24 V, 3 W, cadence de fonctionnement <60 cyc/mn, facteur de charge : 0,5 se conformer à CEI 60947-5-1 annexe C 5000000 cycle, DC-13, 48 V, 2 W, cadence de fonctionnement <60 cyc/mn, facteur de charge : 0,5 se conformer à CEI 60947-5-1 annexe C
Endurance mécanique	10000000 cycle
Largeur	30 mm
Hauteur	50 mm
Profondeur	16 mm
Poids du produit	0,125 kg

Les informations fournies dans cette documentation contiennent des descriptions générales et/ou des caractéristiques techniques sur les performances des produits concernés.
Cette documentation ne doit pas remplacer ni être utilisée pour la détermination de la conformité ou de la fiabilité de ces produits pour des applications propres à l'utilisateur.
Il incombe à l'utilisateur ou à l'intégrateur de réaliser une analyse des risques, une évaluation et des tests appropriés et complets des produits concernant les applications spécifiques prévues et l'utilisation qui en découle.
Ni TMSS Holding ni une quelconque de ses soci¿½ti¿½s affili¿½es ou filiales ne pourra ¿½tre tenu responsable de toute utilisation inappropri¿½e des informations ci-incluses.

Environnement

Tenue aux chocs mécaniques	25 gn pour 18 ms se conformer à CEI 60068-2-27
Tenue aux vibrations	5 gn (f= 10…500 Hz) se conformer à CEI 60068-2-6
Degré de protection IP	IP66 conforming to CEI 60529 IP67 conforming to CEI 60529 IP68 conforming to CEI 60529
Tenue aux chocs IK	IK06 conforme à EN 62262
Classe de protection contre les chocs électriques	Classe I se conformer à CEI 61140 Classe I se conformer à NF C 20-030
Température de l'air ambiant en fonctionnement	-25…70 °C
Température ambiante de stockage	-40…70 °C
Traitement de protection	TC
Certifications du produit	CCC[RETURN]CSA[RETURN]UL
Normes	EN/CEI 60947-5-1 CSA C22.2 No 14 EN/CEI 60204-1 UL 508

Emballage

Type d'emballage 1	PCE
Nb produits dans l'emballage 1	1
Hauteur de l'emballage 1	3,2 cm
Largeur de l'emballage 1	9,5 cm
Longueur de l'emballage 1	5,3 cm
Poids de l'emballage 1	129,0 g
Type d'emballage 2	S02
Nb produits dans l'emballage 2	50
Hauteur de l'emballage 2	15,0 cm
Largeur de l'emballage 2	30,0 cm
Longueur de l'emballage 2	40,0 cm
Poids de l'emballage 2	6,835 kg
Type d'emballage 3	PAL
Nb produits dans l'emballage 3	800
Hauteur de l'emballage 3	60,0 cm
Largeur de l'emballage 3	80,0 cm
Longueur de l'emballage 3	800,0 cm
Poids de l'emballage 3	1017,6 kg

Durabilité de l'offre

Statut environnemental de l'offre	Produit Green Premium
Pour toutes les demandes Reach Rohs, contactez-nous Ã l'adresse	sustainability@tesensors.com

Garantie contractuelle

Garantie	18 mois

Dimensions

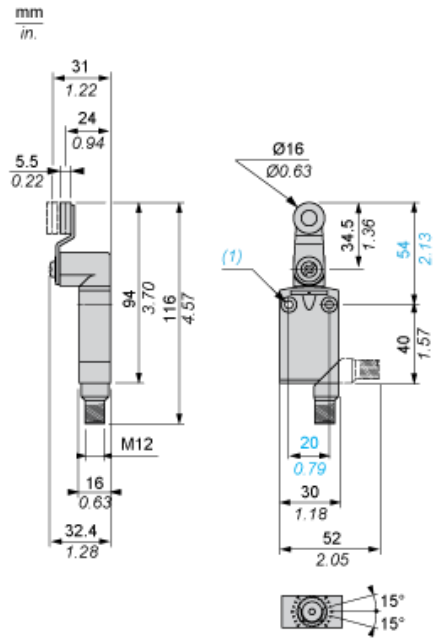

(1) 2 trous de fixation Ø 4,2 mm, avec lamage Ø 8 mm par 4 mm de profondeur.

Montage avec têtes rotatives et leviers

Type de came

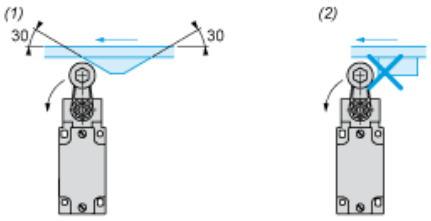

(1) Recommandé
(2) A éviter

Configuration avec tête ZCE01 et ZCE09

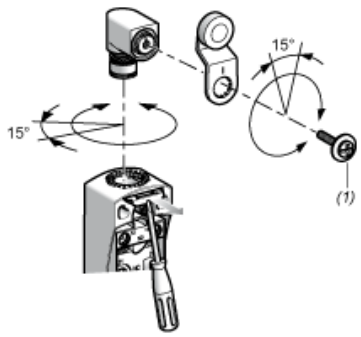

(1) Couple de serrage (Min : 1) (Max : 1,5)

Schéma de câblage

2 pôles NF + NO - Action de pince + connecteur 5 broches M12 intégral

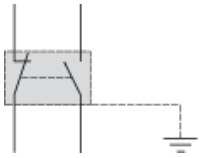

Schéma de câblage

5 broches, M12, 4A-60V

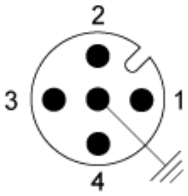

1-2 : NF
3-4 : NO
5 : Mise à la terre

Caractéristiques de l'actionnement

Actionnement du commutateur par came 30°

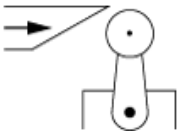

Schéma fonctionnel

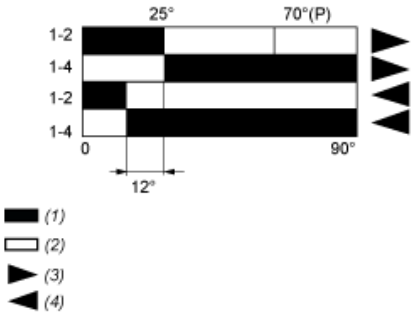

(P) Point d'ouverture positive
(1) Fermé
(2) Ouvert
(3) Déclenchement
(4) Réarmement