Fiche produit
Caractéristiques

XCMD2110AM4
XCMD - interrupteur de pos - O+F brusque, plongeur, connecteur AMP 4P - précablé



Principales

Gamme de produit	Fins de course Telemecanique XC Standard
Nom de gamme	Format standard
Type de produit ou équipement	Commutateur de fin de course
Nom de l'appareil	XCMD
Forme du capteur	Miniature
Type de carter	Corps enfichable
Type de tête	Tête de piston
Matière	Métal
Matière du corps	Zamak
Matière de la tête	Zamak
Mode de fixation	Par le corps
Mouvement tête de commande	Linéaire
Type d'unité de commande	Poussoir à rappel métal
Type d'approche	Approche latérale, 2 sens
Nombre de pôles	2
Description des contacts	1 "O" + 1 "F"
Fonctionnement des contacts	À action brusque

Complémentaires

Mouvement d'attaque	Avec came 30°
Raccordement électrique	Connecteur mâle connecteur AMP, 4 broches
Forme d'isolation entre contacts	Zb
Ouverture positive	Avec
Force minimale pour ouverture positive	42,5 N
Effort minimal d'actionnement	8,5 N
Vitesse d'attaque maximale	0,5 m/s
[Ie] courant assigné d'emploi	1 A à 24 V, DC-13 se conformer à EN/CEI 60947-5-1 appendix A 3 A à 24 V, AC-14
[Ithe] courant thermique d'emploi sous enveloppe	6 A
[Ui] tension assignée d'isolement	36 V (degré de pollution 3) se conformer à CEI 60947-5-1
Résistance maximale entre bornes	25 mOhm se conformer à CEI 60255-7 catégorie 3
[Uimp] tension assignée de tenue aux chocs	0,8 KV se conformer à CEI 60664 0,8 kV se conformer à CEI 60947-1
Protection contre les courts-circuits	6 A cartouche fusible, type gG
Durée de vie électrique	5000000 cycle, DC-13, 24 V, 3 W, cadence de fonctionnement <60 cyc/mn, facteur de charge : 0,5 se conformer à CEI 60947-5-1 annexe C
Endurance mécanique	10000000 cycle
Largeur	32 mm
Hauteur	78 mm
Profondeur	16 mm
Poids du produit	0,09 kg

Les informations fournies dans cette documentation contiennent des descriptions générales et/ou des caractéristiques techniques sur les performances des produits concernés.
Cette documentation ne doit pas remplacer ni être utilisée pour la détermination de la conformité ou de la fiabilité de ces produits pour des applications propres à l'utilisateur.
Il incombe à l'utilisateur ou à l'intégrateur de réaliser une analyse des risques, une évaluation et des tests appropriés et complets des produits concernant les applications spécifiques prévues et l'utilisation qui en découle.
Ni TMSS Holding ni une quelconque de ses soci¿½t¿½s affili¿½es ou filiales ne pourra ¿½tre tenu responsable de toute utilisation inappropri¿½e des informations ci-incluses.

Environnement

Tenue aux chocs mécaniques	25 gn pour 18 ms se conformer à CEI 60068-2-27
Tenue aux vibrations	5 gn (f= 10…500 Hz) se conformer à CEI 60068-2-6
Degré de protection IP	IP66 conforming to CEI 60529 IP67 conforming to CEI 60529 IP69 conforming to CEI 60529
Tenue aux chocs IK	IK06 conforme à EN 62262
Classe de protection contre les chocs électriques	Classe III se conformer à CEI 61140 Classe III se conformer à NF C 20-030
Température de l'air ambiant en fonctionnement	-25…70 °C
Température ambiante de stockage	-40…70 °C
Traitement de protection	TC
Certifications du produit	cURus[RETURN]CCC
Normes	UL 508 CSA C22.2 No 14 EN/CEI 60947-5-1 EN/CEI 60204-1

Emballage

Type d'emballage 1	PCE
Nb produits dans l'emballage 1	1
Hauteur de l'emballage 1	3 cm
Largeur de l'emballage 1	7 cm
Longueur de l'emballage 1	17 cm
Poids de l'emballage 1	85 g
Type d'emballage 2	S02
Nb produits dans l'emballage 2	50
Hauteur de l'emballage 2	15 cm
Largeur de l'emballage 2	30 cm
Longueur de l'emballage 2	40 cm
Poids de l'emballage 2	4,65 kg

Durabilité de l'offre

Statut environnemental de l'offre	Produit Green Premium
Pour toutes les demandes Reach Rohs, contactez-nous Ã l'adresse	sustainability@tesensors.com

Garantie contractuelle

Garantie	18 mois

XCMD2110AM4

Dimensions

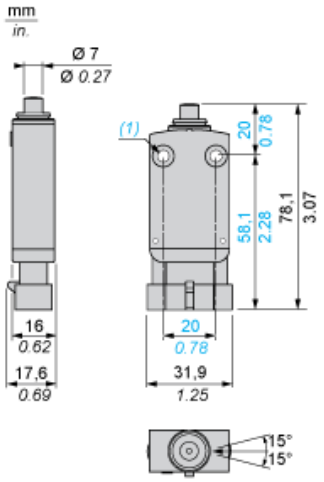

(1) : 2 trous de fixation Ø 4,2 mm, avec lamage Ø 8 mm par 4 mm de profondeur.

Raccordements et schéma

Schéma de câblage

2 pôles NF + NO - Action de pince

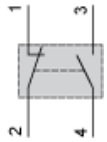

Raccordements et schéma

Connecteur AMP Superseal 1,5 mâle

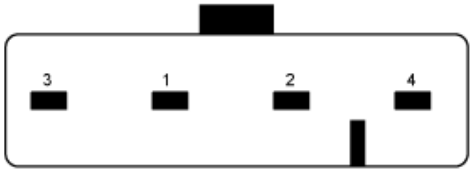

1 : NC
2 : NC
3 : NO
4 : NO

Description technique

Caractéristiques de l'actionnement

Actionnement du commutateur à la fin

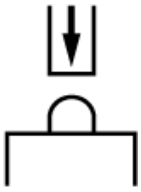

Description technique

Schéma fonctionnel, distance de course

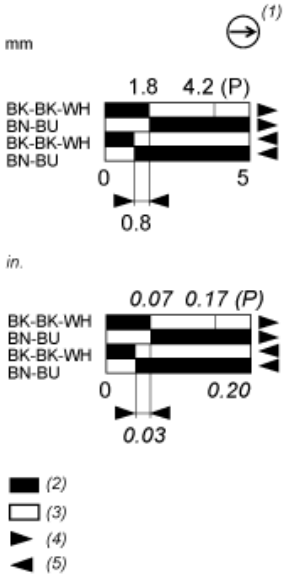

(P) : Point d'ouverture positive
(1) : Contact NF avec opération d'ouverture positive
(2) : Fermé
(3) : Ouvert
(4) : Déclenchement
(5) : Réarmement
BK : Noir
WH : Blanc
BU : Bleu
BN : Marron