Fiche produit
Caractéristiques

XCKP2106P16
XCKP - interrupteur position - tige souple ressort - 1NO+1NC - brusque - M16



Principales

Gamme de produit	Fins de course Telemecanique XC Standard
Nom de gamme	Format standard
Type de produit ou équipement	Commutateur de fin de course
Nom de l'appareil	XCKP
Forme du capteur	Compact
Type de carter	Fixe
Type de tête	Tête multidirectionnelle
Matière	Plastique
Matière du corps	Plastique
Matière de la tête	Zamak
Mode de fixation	Par le corps
Mouvement tête de commande	Multi-directionnel
Type d'unité de commande	Tige souple à ressort à rappel
Type d'approche	Approche multidirectionnelle
Nombre de pôles	2
Description des contacts	1 "O" + 1 "F"
Fonctionnement des contacts	À action brusque

Complémentaires

Mouvement d'attaque	Avec toute pièce mobile
Raccordement électrique	Borniers à vis-étrier, capacité de serrage : 1 x 0,34…2 x 1,5 mm²
Entrée de câble	1 entrée filetée pour presse-étoupe M16 x 1,5, diamètre extérieur du câble : 4…8 mm
Forme d'isolation entre contacts	Zb
Ouverture positive	Sans
Couple minimal d'actionnement	0,13 N.m
Vitesse d'attaque maximale	1 m/s
Précision de répétition	0,1 mm sur les points d'enclenchement avec 1 million de cycles d'opération
Désignation code des contacts	A300, AC-15 (Ue = 240 V), Ie = 3 A, Ithe = 10 A se conformer à CEI 60947-5-1 annexe A Q300, DC-13 (Ue = 250 V), Ie = 0,27 A se conformer à CEI 60947-5-1 annexe A
[Ui] tension assignée d'isolement	300 V se conformer à UL 508 500 V (degré de pollution 3) se conformer à CEI 60947-1 300 V se conformer à CSA C22.2 No 14
Résistance maximale entre bornes	25 MΩ se conformer à CEI 60255-7 catégorie 3
[Uimp] tension assignée de tenue aux chocs	6 KV se conformer à CEI 60664 6 kV se conformer à CEI 60947-1
Protection contre les courts-circuits	10 A cartouche fusible, type gG
Durée de vie électrique	5000000 Cycle, DC-13, 120 V, 4 W, cadence de fonctionnement <60 cyc/mn, facteur de charge : 0,5 se conformer à CEI 60947-5-1 annexe C 5000000 Cycle, DC-13, 24 V, 10 W, cadence de fonctionnement <60 cyc/mn, facteur de charge : 0,5 se conformer à CEI 60947-5-1 annexe C 5000000 cycle, DC-13, 48 V, 7 W, cadence de fonctionnement <60 cyc/mn, facteur de charge : 0,5 se conformer à CEI 60947-5-1 annexe C
Endurance mécanique	5000000 cycle
Largeur	31 mm
Hauteur	65 mm

Les informations fournies dans cette documentation contiennent des descriptions générales et/ou des caractéristiques techniques sur les performances des produits concernés.
Cette documentation ne doit pas remplacer ni être utilisée pour la détermination de la conformité ou de la fiabilité de ces produits pour des applications propres à l'utilisateur.
Il incombe à l'utilisateur ou à l'intégrateur de réaliser une analyse des risques, une évaluation et des tests appropriés et complets des produits concernant les applications spécifiques prévues et l'utilisation qui en découle.
Ni TMSS Holding ni une quelconque de ses socii¿½ti¿½s affilii¿½es ou filiales ne pourra i¿½tre tenu responsable de toute utilisation inappropri¿½e des informations ci-incluses.

Profondeur	30 mm
Poids du produit	0,085 kg
Description des bornes ISO n°1	(13-14)NO (21-22)NC

Environnement

Tenue aux chocs mécaniques	50 gn pour 11 ms se conformer à CEI 60068-2-27
Tenue aux vibrations	25 gn (f= 10…500 Hz) se conformer à CEI 60068-2-6
Degré de protection IP	IP66 conforming to CEI 60529 IP67 conforming to CEI 60529
Tenue aux chocs IK	IK04 conforme à CEI 62262
Classe de protection contre les chocs électriques	Classe II se conformer à CEI 61140 Classe II se conformer à NF C 20-030
Température de l'air ambiant en fonctionnement	-25…70 °C
Température ambiante de stockage	-40…70 °C
Traitement de protection	TC
Certifications du produit	UL[RETURN]CCC[RETURN]CSA
Normes	CEI 60204-1 CEI 60204-1 CEI 60947-5-1 CEI 60947-5-1 CSA C22.2 No 14 UL 508

Emballage

Type d'emballage 1	PCE
Nb produits dans l'emballage 1	1
Hauteur de l'emballage 1	3,200 cm
Largeur de l'emballage 1	4,600 cm
Longueur de l'emballage 1	21,600 cm
Poids de l'emballage 1	81,000 g
Type d'emballage 2	S02
Nb produits dans l'emballage 2	33
Hauteur de l'emballage 2	15,000 cm
Largeur de l'emballage 2	30,000 cm
Longueur de l'emballage 2	40,000 cm
Poids de l'emballage 2	3,180 kg

Durabilité de l'offre

Statut environnemental de l'offre	Produit Green Premium
Pour toutes les demandes Reach Rohs, contactez-nous Ã l'adresse	sustainability@tesensors.com

Garantie contractuelle

Garantie	18 mois

XCKP2106P16

Dimensions

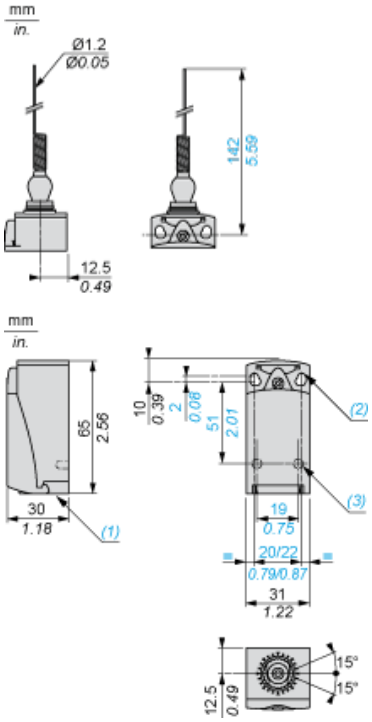

(1) Entrée taraudée pour M16 x 1,5
(2) 2 trous oblongs Ø 4,3 x 6,3 mm sur les centres 22 mm, 2 trous Ø 4,3 sur les centres 20 mm.
(3) 2 trous Ø 3 pour goujons de support, profondeur 4 mm.

Montage avec passage de câble

Position du presse-étoupe

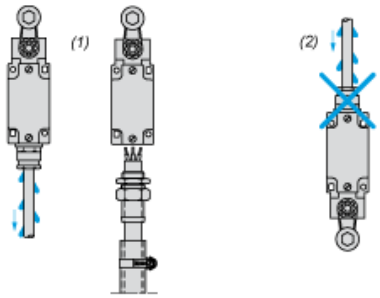

(1) Recommandé
(2) A éviter

Configuration

Piston ou têtes multidirectionnelles

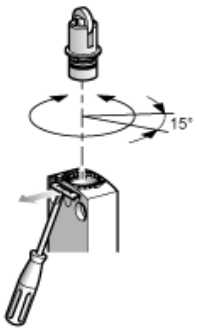

Schéma de câblage

2 pôles NF + NO - Action de pince



Caractéristiques de l'actionnement

Actionnement du commutateur par toute partie mobile

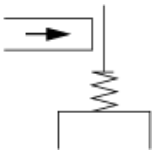

Schéma fonctionnel

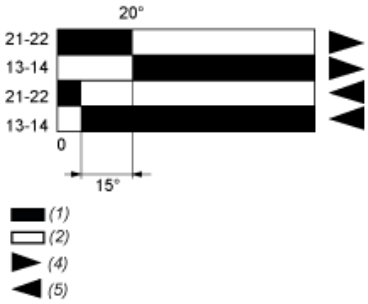

(1) Fermé
(2) Ouvert
(4) Déclenchement
(5) Réarmement