# Fiche produit
## Caractéristiques

# XCKMR54D2H29EX
## IDP ACT BRUSQUE



### Principales

| | |
|---|---|
| Gamme de produit | Fins de course Telemecanique XC Standard |
| Nom de gamme | Format standard |
| Type de produit ou équipement | Commutateur de fin de course |
| Application spécifique du produit | Manutention mécanique et de levage |
| Nom de l'appareil | XCKMR |
| Type de carter | Fixe |
| Type de tête | Tête rotative inversée |
| Matière | Métal |
| Mode de fixation | Par le corps |
| Mouvement tête de commande | Tournant |
| Type d'unité de commande | Levier tige en croix à position maintenue métal tringle carrée 6 mm, L = 200 mm |
| Mouvement d'attaque | Avec toute pièce mobile |
| Type d'approche | Approche latérale, 2 sens |
| Raccordement électrique | Borniers à vis-étrier, capacité de serrage : 1 x 0,34…2 x 1,5 mm² |
| Nombre d'entrée de câble | 1 entrée taraudé pour M20 x1,5 presse étoupe (inclus) 7…13 mm<br>2 entrée taraudé pour M20 x1,5 presse étoupe |
| Nombre de pôles | 4 |
| Description des contacts | 2 x (2 "O") |
| Forme d'isolation entre contacts | Zb |
| Fonctionnement des contacts | Coupure lente, échelonnée |
| Nombre de positions | 2 |
| Elément de contact par sens de marche (circuit de contrôle) | 1 par sens |
| Ouverture positive | Avec |
| Couple minimal d'actionnement | 0,5 N.m |
| Vitesse d'attaque maximale | 1,5 m/s |
| Degré de protection IP | IP66 conforming to CEI 60529 |

### Complémentaires

| | |
|---|---|
| Vitesse d'attaque minimale | 6 m/min |
| Course angulaire maximale | -180 °<br>180 ° |
| Désignation code des contacts | A300, AC-15 (Ue = 240 V), Ie = 3 A se conformer à CEI 60947-5-1<br>A300, AC-15 (Ue = 240 V), Ie = 3 A se conformer à CEI 60947-5-1 annexe A<br>Q150, DC-13 (Ue = 125 V), Ie = 0,55 A se conformer à CEI 60947-5-1<br>Q150, DC-13 (Ue = 125 V), Ie = 0,55 A se conformer à CEI 60947-5-1 annexe A |
| [Ui] tension assignée d'isolement | 300 V se conformer à UL 508<br>500 V se conformer à NF C 20-040 groupe C<br>500 V (degré de pollution 3) se conformer à CEI 60947-1<br>500 V (degré de pollution 3) se conformer à VDE 0110 |
| Résistance maximale entre bornes | 25 MΩ se conformer à CEI 60255-7 catégorie 3<br>25 MΩ se conformer à NF C 93-050 méthode A |

Les informations fournies dans cette documentation contiennent des descriptions générales et/ou des caractéristiques techniques sur les performances des produits concernés.
Cette documentation ne doit pas remplacer ni être utilisée pour la détermination de la conformité ou de la fiabilité de ces produits pour des applications propres à l'utilisateur.
Il incombe à l'utilisateur ou à l'intégrateur de réaliser une analyse des risques, une évaluation et des tests appropriés et complets des produits concernant les applications spécifiques prévues et l'utilisation qui en découle.
Ni TMSS Holding ni une quelconque de ses soci¿½ti¿½s affili¿½es ou filiales ne pourra ¿½tre tenu responsable de toute utilisation inappropri¿½e des informations ci-incluses.

| | |
|---|---|
| [Uimp] tension assignée de tenue aux chocs | 6 KV se conformer à CEI 60664<br>6 kV se conformer à CEI 60947-1 |
| Protection contre les courts-circuits | 10 A cartouche fusible, type gG |
| Endurance mécanique | 2000000 cycle |
| Marquage | II2 D-Ex tb IIIC T85°C Db IP66/67 |
| Largeur | 118 mm |
| Hauteur | 77 mm |
| Profondeur | 59 mm |

## Environnement

| | |
|---|---|
| Tenue aux chocs mécaniques | 50 gn se conformer à CEI 60068-2-27 |
| Tenue aux vibrations | 25 gn (f= 10…500 Hz) se conformer à CEI 60068-2-6 |
| Classe de protection contre les chocs électriques | Classe I se conformer à CEI 60536<br>Classe I se conformer à NF C 20-030 |
| Température de l'air ambiant en fonctionnement | -20…60 °C |
| Traitement de protection | TC |
| Zone poussière | Zone 21 - 22 |
| Certifications du produit | INERIS 04ATEX0014X[RETURN]CEI-Ex INE 17.0020X |
| Normes | CEI 60079-31<br>CEI 60079-0 |
| Règlement Européen | 2014/34/EU - ATEX directive |

## Emballage

| | |
|---|---|
| Type d'emballage 1 | PCE |
| Nb produits dans l'emballage 1 | 1 |
| Hauteur de l'emballage 1 | 19,6 cm |
| Largeur de l'emballage 1 | 8 cm |
| Longueur de l'emballage 1 | 7,7 cm |
| Poids de l'emballage 1 | 610 g |

## Durabilité de l'offre

| | |
|---|---|
| Statut environnemental de l'offre | Produit Green Premium |
| Profil de circularité | Pas d'opérations particulières de recyclage requises |
| Pour toutes les demandes Reach Rohs, contactez-nous Ã  l'adresse | sustainability@tesensors.com |

## Garantie contractuelle

| | |
|---|---|
| Garantie | 18 months |

# XCKMR54D2H29EX

## Dimensions

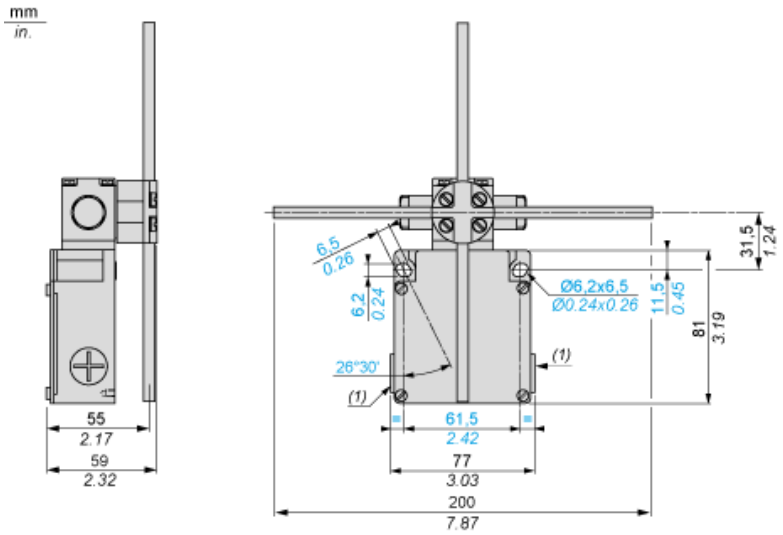


(1) 3 entrées taraudées ISO M20x1,5
Ø : 2 trous oblongs de 6,2 x 6,5, inclinés de 26°30' par rapport à l'axe vertical, pour vis M5.

## Schéma de câblage

2 x NF+NF 2 pôles - Coupure avant établissement, coupure lente (contacts non interchangeables)

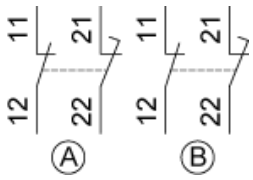

## Schéma fonctionnel

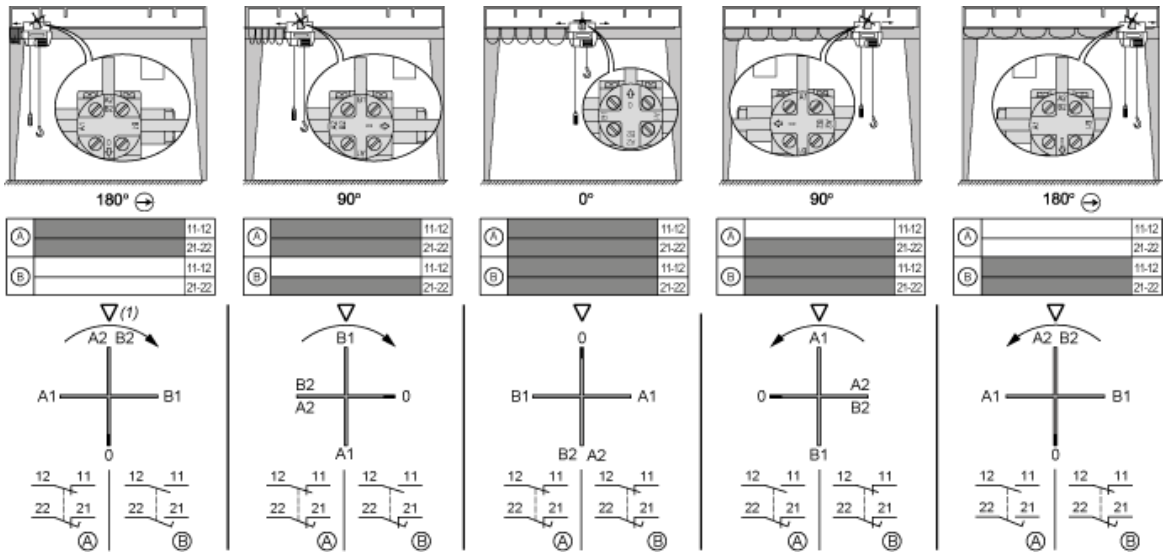


(1) Symbole triangulaire figurant au sommet de la tête.