Fiche produit
Caractéristiques

XCKMR44D2H29
XCKMR - ID Posit - rota inver & tiges métal - 2NC+2NO - dépend décalée - M20



Principales

Gamme de produit	OsiSense XC
Nom de gamme	Format spécial
Type de produit ou équipement	Commutateur de fin de course
Application spécifique du produit	Manutention mécanique et de levage
Nom de l'appareil	XCKMR
Type de carter	Fixe
Type de tête	Tête rotative inversée
Matière	Métal
Matière du corps	Zamak
Matière de la tête	Zamak
Mode de fixation	Par le corps
Mouvement tête de commande	Tournant
Type d'unité de commande	Levier tige en croix à position maintenue métal tringle carrée 6 mm, L = 200 mm
Type d'approche	Approche latérale, 2 sens
Entrée de câble	3 entrées taraudées pour presse-étoupe M20 x 1,5, diamètre extérieur du câble : 7…13 mm
Nombre de pôles	4
Description des contacts	2 x (1 "O" + 1 "F")
Fonctionnement des contacts	Coupure lente, sans contact à court-circuit

Complémentaires

Mouvement d'attaque	Avec toute pièce mobile
Raccordement électrique	Borniers à vis-étrier, capacité de serrage : 1 x 0,5…2 x 2,5 mm²
Forme d'isolation entre contacts	Zb
Type d'enclenchements	4 position électrique
Elément de contact par sens de marche (circuit de contrôle)	2 par sens
Ouverture positive	Sans
Couple minimal d'actionnement	0,5 N.m
Vitesse d'attaque minimale	6 m/min
Vitesse d'attaque maximale	1,5 m/s point d'actionnement sur la tige entre 65 et 95 mm
Course angulaire maximale	-180 ° 180 °
Désignation code des contacts	A300, AC-15 (Ue = 240 V), Ie = 3 A, Ithe = 10 A se conformer à EN/CEI 60947-5-1 appendix A Q150, DC-13 (Ue = 125 V), Ie = 0,55 A se conformer à EN/CEI 60947-5-1 appendix A
[Ui] tension assignée d'isolement	300 V se conformer à UL 508 300 V se conformer à CSA C22.2 No 14 500 V (degré de pollution 3) se conformer à EN/CEI 60947-1
Résistance maximale entre bornes	25 MΩ se conformer à CEI 60255-7 catégorie 3
[Uimp] tension assignée de tenue aux chocs	6 KV se conformer à CEI 60664 6 kV se conformer à EN/CEI 60947-1
Protection contre les courts-circuits	10 A cartouche fusible, type gG
Endurance mécanique	2000000 cycle
Largeur	200 mm

Les informations fournies dans cette documentation contiennent des descriptions générales et/ou des caractéristiques techniques sur les performances des produits concernés.
Cette documentation ne doit pas remplacer ni être utilisée pour la détermination de la conformité ou de la fiabilité de ces produits pour des applications propres à l'utilisateur.
Il incombe à l'utilisateur ou à l'intégrateur de réaliser une analyse des risques, une évaluation et des tests appropriés et complets des produits concernant les applications spécifiques prévues et l'utilisation qui en découle.
Ni TMSS Holding ni une quelconque de ses socii¿½ti¿½s affilii¿½es ou filiales ne pourra i¿½tre tenu responsable de toute utilisation inappropri¿½e des informations ci-incluses.

Hauteur	118 mm
Profondeur	59 mm
Poids du produit	0,55 kg
Description des bornes ISO n°1	(21-22)NC (13-14)NO

Environnement

Tenue aux chocs mécaniques	50 gn se conformer à EN/CEI 60068-2-27
Tenue aux vibrations	25 gn (f= 10…500 Hz) se conformer à EN/CEI 60068-2-6
Degré de protection IP	IP66 conforming to EN/CEI 60529
Tenue aux chocs IK	IK07 conforme à EN 50102
Classe de protection contre les chocs électriques	Classe I se conformer à CEI 60536
Température de l'air ambiant en fonctionnement	-25…70 °C
Température ambiante de stockage	-40…85 °C
Traitement de protection	TC
Certifications du produit	CCC[RETURN]CSA[RETURN]CE[RETURN]UL
Normes	UL 508 CSA C22.2 No 14 EN/CEI 60947-5-1

Emballage

Type d'emballage 1	PCE
Nb produits dans l'emballage 1	1
Hauteur de l'emballage 1	9,0 cm
Largeur de l'emballage 1	7,7 cm
Longueur de l'emballage 1	19,5 cm
Poids de l'emballage 1	747,0 g
Type d'emballage 2	S02
Nb produits dans l'emballage 2	1
Hauteur de l'emballage 2	15,0 cm
Largeur de l'emballage 2	30,0 cm
Longueur de l'emballage 2	40,0 cm
Poids de l'emballage 2	1,202 kg
Type d'emballage 3	PAL
Nb produits dans l'emballage 3	96
Hauteur de l'emballage 3	70,0 cm
Largeur de l'emballage 3	60,0 cm
Longueur de l'emballage 3	80,0 cm
Poids de l'emballage 3	76,128 kg

Durabilité de l'offre

Pour toutes les demandes Reach Rohs, contactez-nous Ã l'adresse	sustainability@tesensors.com

Garantie contractuelle

Garantie	18 mois

XCKMR44D2H29

Dimensions

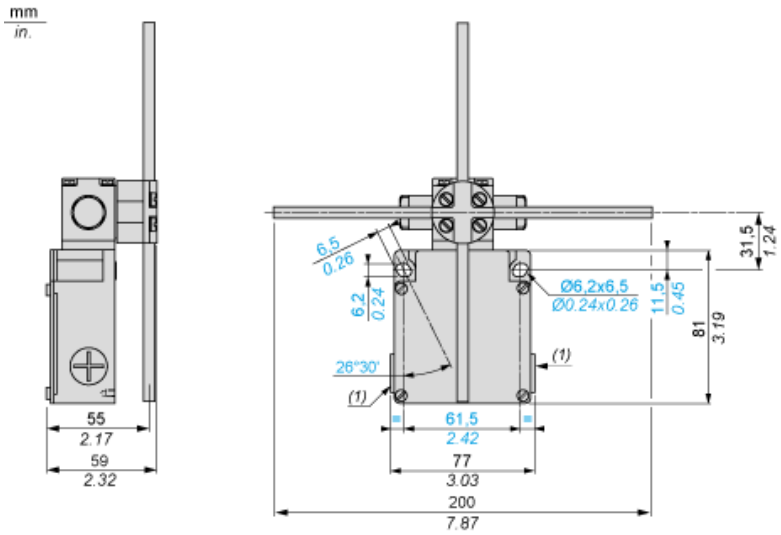

(1) 3 entrées taraudées ISO M20x1,5
Ø : 2 trous oblongs de 6,2 x 6,5, inclinés de 26°30' par rapport à l'axe vertical, pour vis M5.

Schéma de câblage

2 x NF+NO 2 pôles - Coupure avant établissement, coupure lente

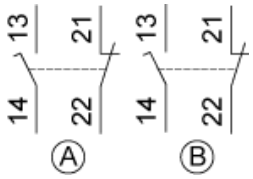

Schéma fonctionnel

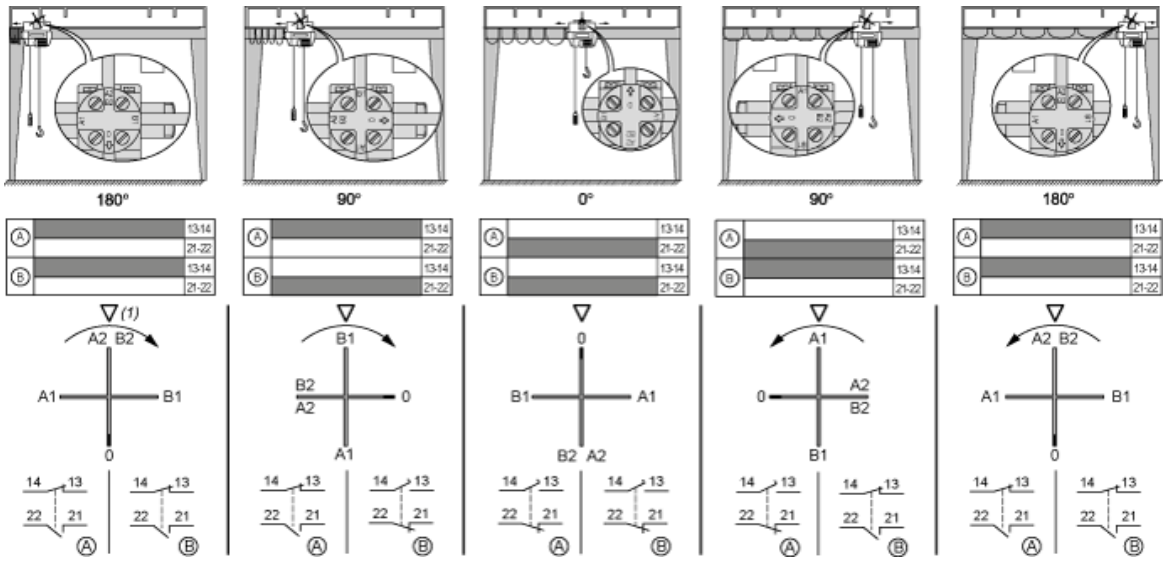

(1) Symbole triangulaire figurant au sommet de la tête.