Fiche produit
Caractéristiques

XCKJ3967H29EX
OsiSense XC Atex - ldp met galet acier



Principales

Gamme de produit	Fins de course Telemecanique XC Standard
Nom de gamme	Format standard
Type de produit ou équipement	Commutateur de fin de course
Nom de l'appareil	XCKJ
Forme du capteur	Forme C se conformer à CENELEC EN 50041
Type de carter	Fixe
Type de tête	Tête de piston
Matière	Métal
Mode de fixation	Par le corps
Mouvement tête de commande	Linéaire
Type d'unité de commande	Poussoir avec galet à rappel acier renforcé
Mouvement d'attaque	Avec came 30°
Type d'approche	Approche latérale, 2 sens
Raccordement électrique	Borniers à vis-étrier, capacité de serrage : 1 x 0,34…2 x 0,75 mm²
Nombre d'entrée de câble	1 entrée taraudé pour M20 x1,5 presse étoupe (inclus) 9…12 mm
Nombre de pôles	3
Description des contacts	2 "O" + 1 "F"
Forme d'isolation entre contacts	Zb
Fonctionnement des contacts	À action brusque
Nombre de positions	1
Ouverture positive	Avec
Effort minimal d'actionnement	16 N
Vitesse d'attaque maximale	1 m/s
Degré de protection IP	IP66 conforming to CEI 60529

Complémentaires

Matière du corps	Zamak
Matière de la tête	Zamak
Force minimale pour ouverture positive	40 N
Vitesse d'attaque minimale	0,01 m/min
Désignation code des contacts	B300, AC-15 (Ue = 240 V), Ie = 1,5 A se conformer à CEI 60947-5-1 B300, AC-15 (Ue = 240 V), Ie = 1,5 A se conformer à CEI 60947-5-1 annexe A R300, DC-13 (Ue = 250 V), Ie = 0,1 A se conformer à CEI 60947-5-1 R300, DC-13 (Ue = 250 V), Ie = 0,1 A se conformer à CEI 60947-5-1 annexe A
[Ithe] courant thermique d'emploi sous enveloppe	6 A CA
[Ui] tension assignée d'isolement	300 V se conformer à UL 508 400 V (degré de pollution 3) se conformer à CEI 60947-1 300 V se conformer à CSA C22.2 No 14
Résistance maximale entre bornes	25 MΩ se conformer à CEI 60255-7 catégorie 3
[Uimp] tension assignée de tenue aux chocs	4 KV se conformer à CEI 60664 4 kV se conformer à CEI 60947-1
Protection contre les courts-circuits	6 A cartouche fusible, type gG

Les informations fournies dans cette documentation contiennent des descriptions générales et/ou des caractéristiques techniques sur les performances des produits concernés.
Cette documentation ne doit pas remplacer ni être utilisée pour la détermination de la conformité ou de la fiabilité de ces produits pour des applications propres à l'utilisateur.
Il incombe à l'utilisateur ou à l'intégrateur de réaliser une analyse des risques, une évaluation et des tests appropriés et complets des produits concernant les applications spécifiques prévues et l'utilisation qui en découle.
Ni TMSS Holding ni une quelconque de ses soci¿½t¿½s affili¿½es ou filiales ne pourra ¿½tre tenu responsable de toute utilisation inappropri¿½e des informations ci-incluses.

Durée de vie électrique	5000000 Cycle, DC-13, inductive type de charge, 120 V, 2 W, cadence de fonctionnement <3600 cyc/mn, facteur de charge : 0,5, cc se conformer à CEI 60947-5-1 annexe C 5000000 Cycle, DC-13, inductive type de charge, 24 V, 4 W, cadence de fonctionnement <3600 cyc/mn, facteur de charge : 0,5, cc se conformer à CEI 60947-5-1 annexe C 5000000 cycle, DC-13, inductive type de charge, 48 V, 3 W, cadence de fonctionnement <3600 cyc/mn, facteur de charge : 0,5, cc se conformer à CEI 60947-5-1 annexe C
Endurance mécanique	25000000 cycle
Marquage	II2 D-Ex tb IIIC T85°C Db IP66/67
Largeur	40 mm
Hauteur	77 mm
Profondeur	44 mm

Environnement

Tenue aux chocs mécaniques	50 gn pour 11 ms se conformer à CEI 60068-2-27
Tenue aux vibrations	25 gn (f= 10…500 Hz) se conformer à CEI 60068-2-6
Classe de protection contre les chocs électriques	Classe I se conformer à CEI 61140 Classe I se conformer à NF C 20-030
Température de l'air ambiant en fonctionnement	-20…60 °C
Traitement de protection	TC
Zone poussière	Zone 21 - 22
Certifications du produit	INERIS 04ATEX0014X[RETURN]CEI-Ex INE 17.0020X
Normes	CEI 60079-31 CEI 60079-0
Règlement Européen	2014/34/EU - ATEX directive

Emballage

Type d'emballage 1	PCE
Nb produits dans l'emballage 1	1
Hauteur de l'emballage 1	9,500 cm
Largeur de l'emballage 1	9,000 cm
Longueur de l'emballage 1	15,500 cm
Poids de l'emballage 1	510,000 g
Type d'emballage 2	S03
Nb produits dans l'emballage 2	10
Hauteur de l'emballage 2	30,000 cm
Largeur de l'emballage 2	30,000 cm
Longueur de l'emballage 2	40,000 cm
Poids de l'emballage 2	5,520 kg

Durabilité de l'offre

Statut environnemental de l'offre	Produit Green Premium
Profil de circularité	Pas d'opérations particulières de recyclage requises
Pour toutes les demandes Reach Rohs, contactez-nous Ã l'adresse	sustainability@tesensors.com

Garantie contractuelle

Garantie	18 mois

XCKJ3967H29EX

Dimensions

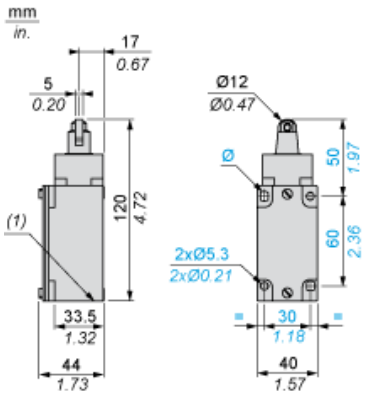

(1) 1 entrée taraudée M20 x 1,5

Montage avec passage de câble

Position du presse-étoupe

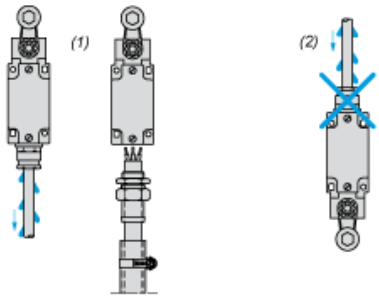

(1) Recommandé
(2) A éviter

Schéma de câblage

3 pôles NF + NF + NO - Action de pince

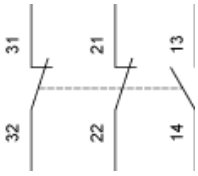

Caractéristiques de l'actionnement

Actionnement du commutateur par came 30°

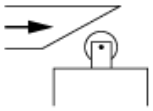

Schéma fonctionnel

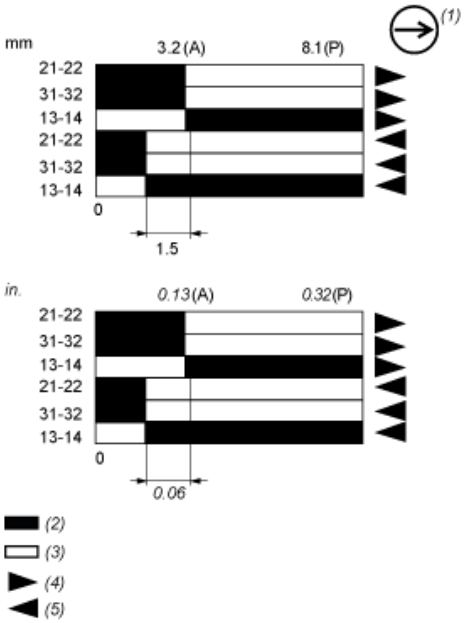

(P) Point d'ouverture positive
(A) Déplacement de came
(1) Contact NF avec opération d'ouverture positive
(2) Fermé
(3) Ouvert
(4) Déclenchement
(5) Réarmement